1. Zastosowanie.

Regulatory typu ARW/S są przeznaczone do regulacji prędkości obrotowej jednofazowych silników wentylatorowych. Mogą być również wykorzystywane w regulacji temperatury elementów grzejnych.

2. Zasady bezpieczeństwa.

Instalacji regulatora musi dokonywać tylko uprawniony elektryk. Podczas instalacji oraz wszelkich prac podłączeniowych i serwisowych, regulator musi być bezwzględnie odłączony od wszystkich napięć zasilających. Maksymalny prąd ciągły odbiornika nie może przekraczać prądu na jaki został zaprojektowany regulator dla poszczególnych stopni regulacji (p.4.1).

3. Transport, składowanie.

3.1 Oryginalne opakowanie zastosowane przez producenta zapewnia bezpieczny dla regulatora transport oraz bezpieczne magazynowanie.
3.2 Podczas składowania należy używać wyłącznie oryginalnego opakowania.
3.3 Składować w temperaturze -5°C do +50°C.

4. Dane techniczne.

4.1 Parametry elektryczne.

Type	Nr art.	U_{PRI}	Stopnie regulacji U_R[V] / I_R[A]					T
		[V]	1	2	3	4	5	[A]
ARW 1,5/S	17886-9974	230	115/1,5	135/1,5	155/1,5	180/1,5	230/1,5	1,6
ARW 2,0/S	17886-9973	230	65/0,9	110/1,5	135/1,7	170/2,0	230/2,0	2,5
ARW 2,0/S	17886-9959	230	115/1,1	135/1,5	155/1,7	180/2,0	230/2,0	2,5
ARW 3,0/S	17886-9972	230	70/1,5	85/1,8	105/2,2	145/2,7	230/3,0	3,15
ARW 3,0/S	17886-9958	230	115/2,2	135/2,5	155/2,8	180/3,0	230/3,0	3,15
ARW 5,0/S	17886-9975	230	80/4,0	105/4,3	135/4,6	170/5,0	230/5,0	6,3
ARW 7,0/S	17886-9971	230	80/6,0	105/6,3	135/6,6	170/7,0	230/7,0	8,0
ARW10,0/S	17886-9970	230	80/6,5	105/7,5	135/8,5	170/10,0	230/10,0	12,5
ARW14,0/S	17886-9969	230	80/8,0	105/9,5	135/11,0	170/12,5	230/14,0	16,0

4.2 Pozostałe dane techniczne
- Stopień ochrony: IP54
- Temperatura otoczenia: dopuszczalna 40°C
- Zabezpieczenie: Odporne na dorywcze przeciążenia – wyłącznik termiczny samoczynny (ARW 1,5/S-7,0/S); wyłącznik termiczny niesamoczynny typu WEBER (ARW 10,0/S i 14,0/S)
- Zgodność z normą: PN-EN61558-2-13
- Klasa izolacji: II + środki zapewniające ciągłość obwodów PE

5. Instalacja

5.1 Zwrócić uwagę na dopuszczalną temperaturę otoczenia regulatora. Podczas pracy regulatora obudowy mogą być gorące. Zachować wolną przestrzeń w odległości minimum 200mm od miejsca montażu w celu zapewnienia poprawnej wentylacji urządzenia.
Przy montażu kilku sztuk obok siebie, zaleca się między nimi odstępy **minimum 200mm.**
Położenie do eksploatacji pionowe.
5.2 Regulator przykręcić do powierzchni płaskiej, niepalnej (ściana itp.) za pomocą wkrętów.
5.3 Otworzyć obudowę regulatora przez odkręcenie śrub pokrywy.
5.4 Wprowadzić przewody przez przelotki.
5.5 Przyłączenia dokonać zgodnie z odpowiednim diagramem.
5.6 Przy zamykaniu pokrywy poprawnie ułożyć przewody wewnętrzne.
5.7 Zabezpieczenie przed zwarciami umieścić w obwodzie zasilającym.

6. Wymiary

Typ	Wymiary /mm/			Masa
	A x B x C	D x E	φ	kg
ARW 1,5/S	86x166x91	71x155	M4	1,6
ARW 2,0/S	86x166x91	71x155	M4	2,0
ARW 3,0/S	86x166x91	71x155	M4	2,5
ARW 5,0/S	123x240x125	105x220	M6	4,5
ARW 7,0/S	123x240x125	105x220	M6	5,5
ARW10,0/S	146x272x140	113x255	M6	8,0
ARW14,0/S	146x272x140	113x255	M6	10,5

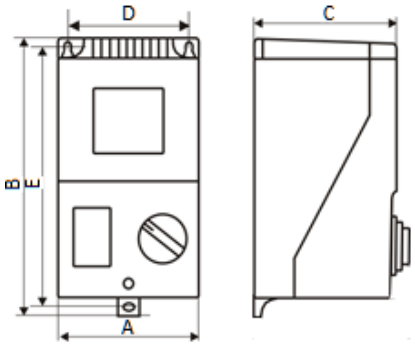

7. Diagram połączeń

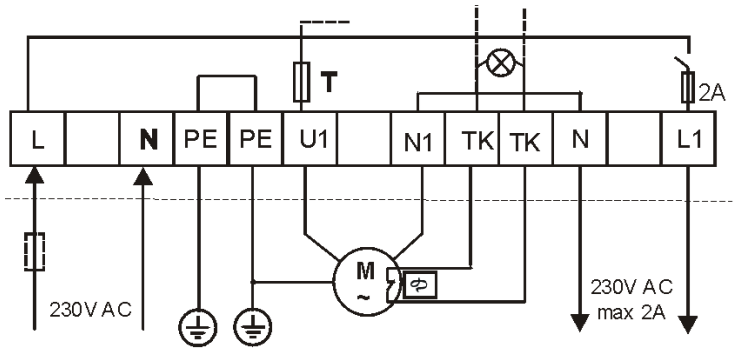

8. Montaż

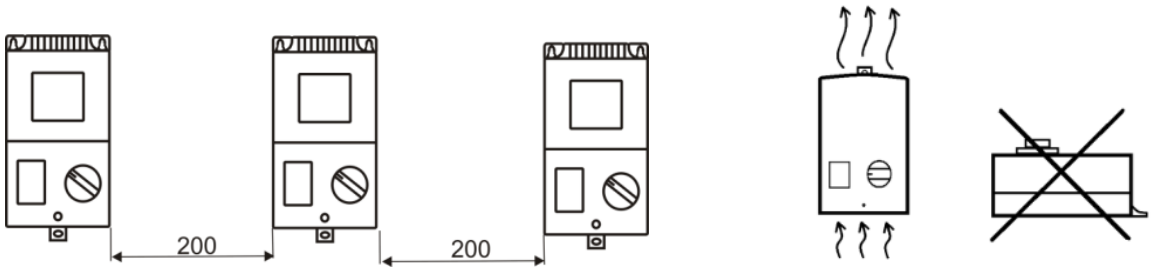

UWAGA

Montaż tylko w pozycji pionowej.
Zwrócić uwagę aby zachować wolną przestrzeń w odległości min. 200mm od miejsca montażu w celu zapewnienia poprawnej wentylacji urządzenia.
Przy montażu kilku sztuk obok siebie, zaleca się między nimi odstępy minimum 200mm.