AUTOTRANSFORMATOROWY REGULATOR PRĘDKOŚCI OBROTOWEJ WENTYLATORÓW, ZDALNIE STEROWANY SYGNAŁEM 0-10VDC

ARWE

CE

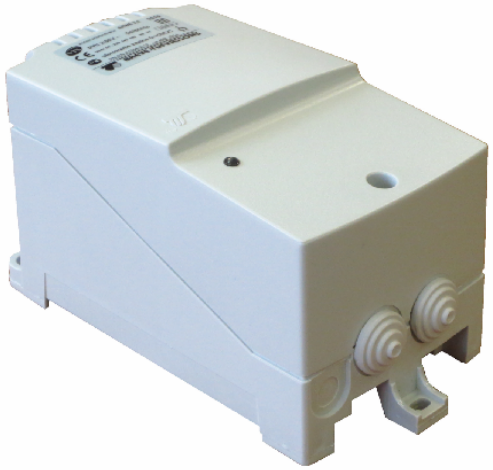

Autotransformatorowe, przemysłowe regulatory ARWE przeznaczone są do regulacji prędkości obrotowej jednofazowych silników wentylatorowych, sterowanych napięciowo. Stanowią połączenie zalet regulatorów autotransformatorowych oraz elektronicznych, oferujących sterowanie zdalnym sygnałem. Montowane w profesjonalnych instalacjach wentylatorowych lub grzewczych.

Regulator ARWE realizuje 5-stopniowe, sterowanie prędkości obrotowej przy pomocy przemysłowego standardu sygnałowego 0-10V DC. Pełną optoizolację sygnału sterującego od napięcia sieci zapewnia układ energoelektroniczny. Układ posiada zabezpieczenie przeciw załączeniu dwóch odczepów autotransformatora w wyniku ewentualnej awarii, sygnalizowane pulsowaniem zielonej diody.

Wykonanie w II klasie izolacji. Stopnień ochrony IP54. Max temperatura otoczenia 40°C. Klasa cieplna izolacji B (130°C). Wykonanie zgodnie z EN 61558-2-13.

Zasilanie: 230V AC 50Hz

Prąd wyjściowy: 1,5; 2; 3; 5; 7; 10A

Rodzaj sterowania: sterowanie automatyczne sygnałem 0-10V DC

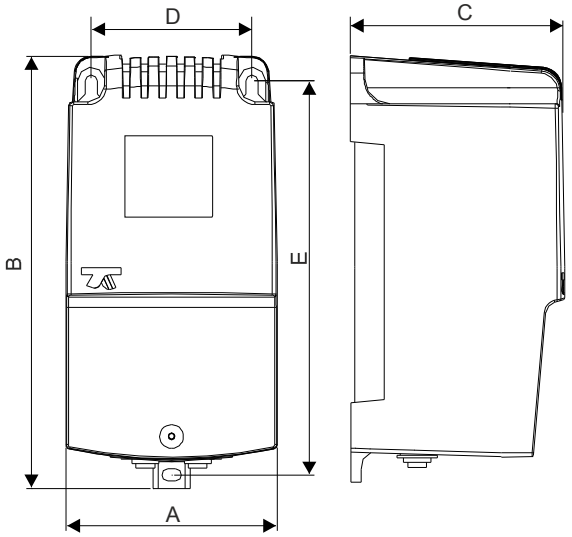

Schemat połączeń:

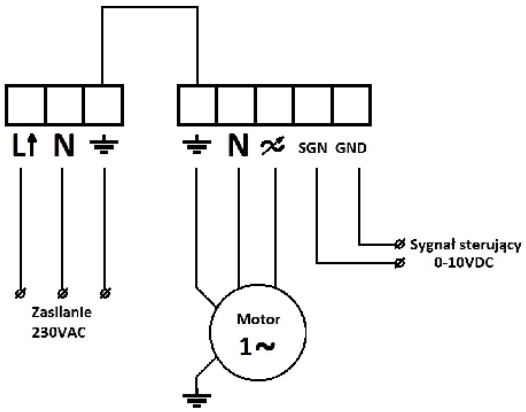

Typ	U pri [V]	Prąd [A]	Wymiary [mm] A x B x C x D x E	Moco-anie	Masa [kg]
ARWE1,5	230	1,5	90 x 175 x 95 x 71 x 157	M4	1,5
ARWE2,0	230	2,0	90 x 175 x 95 x 71 x 157	M4	2,3
ARWE3,0	230	3,0	90 x 175 x 95 x 71 x 157	M4	2,5
ARWE5,0	230	5,0	123 x 240 x 125 x 105 x 220	M6	4,5
ARWE7,0	230	7,0	123 x 240 x 125 x 105 x 220	M6	5,5
ARWE10,0	230	10,0	147 x 277 x 155 x 113 x 255	M6	6,2

Z uwagi na ciągły rozwój konstrukcji oraz zmiany wymagań technicznych, firma Breve-Tufvassons zastrzega sobie prawo zmian w/w parametrów.

BREVE®

ul. Postępowa 25/27, 93-347 Łódź, Polska / Tel. (42) 640-18-10 / Fax: (42) 640-15-41 / handel@breve.pl / www.breve.pl