Napędy obrotowe

Mechanizmy napędów obrotowych wyłączników mocy są dostępne w dwóch wersjach: bezpośredniej, montowanej na samym wyłączniku lub zewnętrznej z przedłużeniem na elewację drzwi.
Napęd wyposażony jest w blokadę załączenia i może być również w wersji z kluczem.

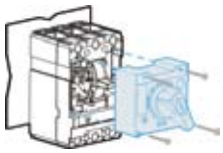

Bezpośredni napęd obrotowy

Bezpośredni napęd obrotowy

MCCB	Symbol
TD100,TD160	DH1
TS100,TS160,TS250	DH2
TS400,TS630	DH3
TS800	DH4



Bezpośredni napęd obrotowy z kluczykiem

Bezpośredni napęd obrotowy z kluczykiem

MCCB	Symbol	Funkcja blokowania kluczykiem
TD100, TD160	DHK1	w pozycji ON lub OFF
TS100, TS160, TS250	DHK2	
TS400, TS630	DHK3	
TS800	DHK4	

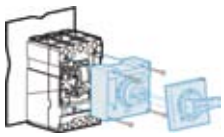

Zewnętrzny napęd obrotowy

Zewnętrzny napęd obrotowy (w komplecie: ośka, rączka i sprzęgło)

MCCB	symbol
TD100,TD160	EH1
TS100,TS160,TS250	EH2
TS400,TS630	EH3
TS800	EH4

Stopnie ochrony



Wyłącznik w osłoną i z bezpośrednim napędem obrotowym



Wyłącznik w osłoną i zewnętrznym napędem obrotowym

Typ	Stopień ochrony	IP
Wyłącznik z osłoną i z bezpośrednim napędem obrotowym	Ochrona przed zanieczyszczeniami powyżej średnicy 1mm	IP40
Wyłącznik z osłoną i zewnętrznym napędem obrotowym	Całkowita ochrona przed dostaniem się kurzu i wody	IP65

Direct rotary handles

DH1 & DHK1 for TD100/160

[mm]

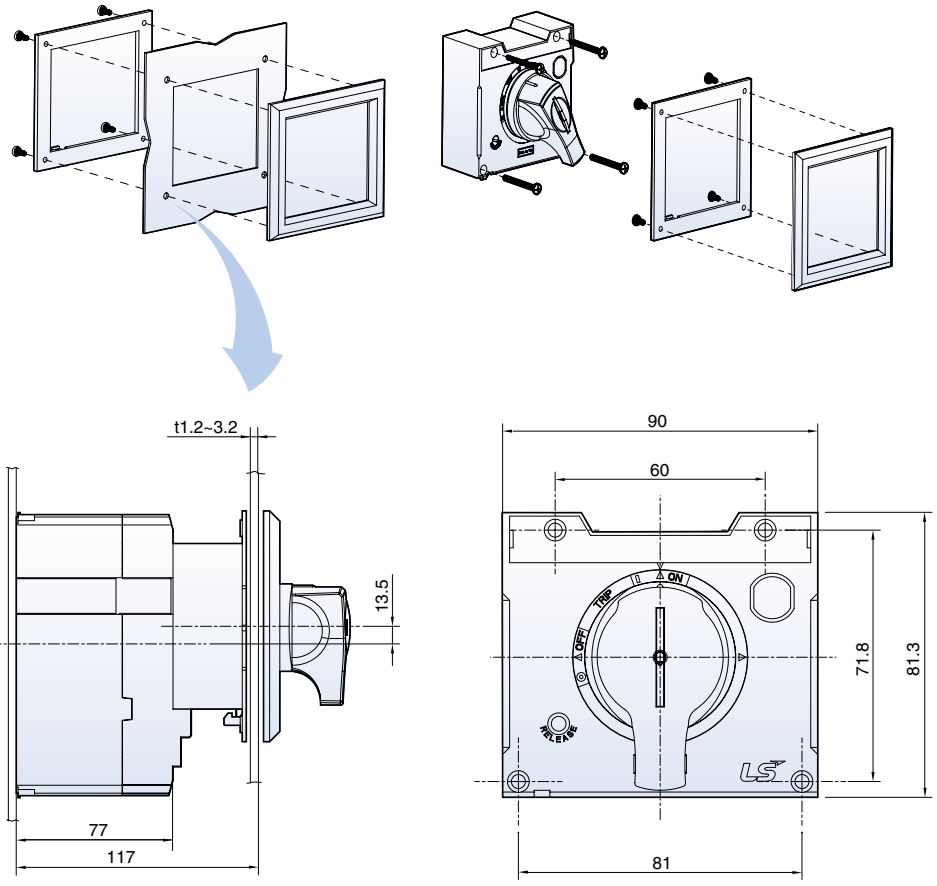

Panel drilling

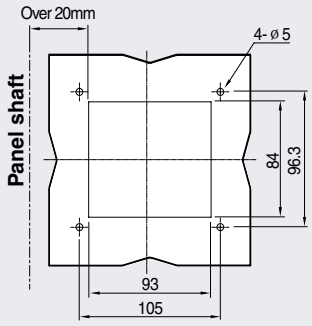

Way of installation

