SKINTOP® GMP-GL

SKINDICHT® GMP-GL, podzielne nakrętki wzmocnione włóknem szklanym dla maksymalnej stabilności mechanicznej, do zamknięcia otworów niegwintowanych



Liczne certyfikaty zatwierdzające

Odporność na temperaturę

Czas montażu

Korzyści
Wzmocnione włóknem szklanym dla maksymalnej stabilności mechanicznej
Kołnierz pod klucz pozwalający uniknąć zarysowań obudowy

Zakres zastosowania
Do montowania dławnicy kablowej SKINTOP® w otworze bez gwintu

Normy i aprobaty
UL File nr E79903

Budowa produktu
Gwint przyłączeniowy PG

Uwaga
Aprobata UL wyłącznie w przypadku użycia z poliamidową dławnicą kablową SKINTOP® posiadającą aprobatę UL
Zaprojektowany do użycia razem z dławnicą kablową SKINTOP® ST(R)

Ostania aktualizacja (23.04.2018)
©2018 Lapp Group - all rights reserved.
Zarządzanie produktem http://lapppoland.lappgroup.com
Aktualne dane w pliku Dane techniczne.
PN 0456 / 02_03.16

SKINTOP® GMP-GL

Dane techniczne

Klasyfikacja:	ETIM 5.0 Class-ID: EC000441 Opis klasy ETIM 5.0: Dławnica kablowa
Na zapytanie:	Dostępna wersja bez kołnierza
Kolor:	RAL 7001 srebrnoszary RAL 7035 jasnoszary RAL 9005 czarny/odporny na działanie promieniowania UV
Materiał:	Poliamid wzmocniony włóknem szklanym
Zakres temperatury:	Od -20 °C do +100 °C

Wskazówka

Fotografie nie mogą być używane do wymiarowania oraz nie stanowią szczegółowego odwzorowania przedstawionych produktów.
Podane ceny to ceny netto bez podatku VAT i dodatkowych opłat. Sprzedaż klientom biznesowym.

©2018 Lapp Group - all rights reserved.

SKINTOP® GMP-GL

Numer katalogowy	Oznaczenie produktu/rozmiar	Rozmiar klucza SW w mm
SKINTOP® GMP-GL srebrnoszary z kołnierzem		
53019000	PG 7	19
53019010	PG 9	22
53019020	PG 11	24
53019030	PG 13,5	27
53019040	PG 16	30
53019050	PG 21	36
53019060	PG 29	46
53019070	PG 36	60
53019080	PG 42	65
53019090	PG 48	70
SKINTOP® GMP-GL czarny z kołnierzem		
53019200	PG 7	19
53019210	PG 9	22
53019220	PG 11	24
53019230	PG 13,5	27
53019240	PG 16	30
53019250	PG 21	36
53019260	PG 29	46
53019270	PG 36	60
53019280	PG 42	65
53019290	PG 48	70
SKINTOP® GMP-GL jasnoszary z kołnierzem		
53019001	PG 7	19
53019011	PG 9	22
53019021	PG 11	24
53019031	PG 13,5	27
53019041	PG 16	30
53019051	PG 21	36
53019061	PG 29	46
53019071	PG 36	60
53019081	PG 42	65
53019091	PG 48	70

Ostania aktualizacja (23.04.2018)
©2018 Lapp Group - all rights reserved.
Zarządzanie produktem http://lapppoland.lappgroup.com
Aktualne dane w pliku Dane techniczne.
PN 0456 / 02_03.16

SKINTOP® GMP-GL

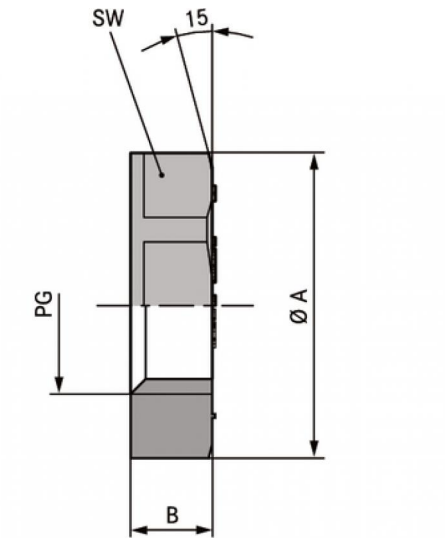

Ostania aktualizacja (23.04.2018)
©2018 Lapp Group - all rights reserved.