Łatwy i szybki montaż
Ochrona przed wibracjami
Użycie dodatkowych części nie jest konieczne.



Maksymalna ochrona przed wibracjami

Czas montażu

Zakres zastosowania

W połączeniu z peszlem ochronnym:
SILVYN® FPS/ FD-PU
SILVYN® SP/SP-PU
Aplikacje wewnętrzne
Niskie obciążenia mechaniczne

Budowa produktu

Przyłączeniowy gwint metryczny
kołnierz sześciokątny
Tulejka wewnętrzna z gwintem
Nakrętka zaciskowa

Uwaga

Zawiera tuleję wewnętrzną SILVYN® EE-K

Cechy produktu

Duże rozmiary klucza

Wskazówka

* Produkt handlowy, niewytwarzany przez Lapp
Fotografie nie mogą być używane do wymiarowania oraz nie stanowią szczegółowego odwzorowania przedstawionych produktów.

Dane techniczne

Kolor:	RAL 7001 srebrnoszary
Materiał:	PP
Stopień ochrony:	IP 54
Zakres temperatury:	Od -10°C do +110°C

PN 0486/01_03.10
©2012 Lapp Group - Zmiany techniczne zastrzeżone
Fotografie nie mogą być używane do wymiarowania oraz nie stanowią szczegółowego odwzorowania przedstawionych produktów.

Numer artykułu	Gwint przyłączeniowy M	Średnica przelotowa [mm]	Długość całkowita C [mm]	Długość gwintu [mm]	Rozmiar klucza SW1 / SW2 [mm]	Pasuje do SILVYN® FD-PU/FPS	Pasuje do SILVYN® SP	Pasuje do SILVYN® SP-PU	Liczba sztuk w opakowaniu
SILVYN® USK-M									
55501300	10 x 1,0	6.0	40.0	10.0	18 / 16	7 x 10			50.0
55501310	12 x 1,5	9.0	43.0	12.0	23 / 21	10 x 14	10 x 14	10 x 14	50.0
55501320	16 x 1,5	13.0	43.0	12.0	27 / 24	13 x 17	12 x 16	12 x 16	50.0
55501330	20 x 1,5	14.5	44.0	13.0	32 / 29	16 x 21	16 x 20	16 x 20	50.0
55501340	25 x 1,5	19.5	50.0	13.0	40 / 36	22 x 27	22 x 27	22 x 27	25.0
55501350	32 x 1,5	27.0	51.0	15.0	49 / 45	29 x 36	30 x 36	30 x 36	25.0
55501360	40 x 1,5	36.0	51.0	15.0	58 / 53	38 x 45	38 x 44	38 x 44	25.0
55501370	50 x 1,5	46.0	58.0	16.0	70 / 65	48 x 56	50 x 56		10.0

PN 0486/01_03.10
Fotografie nie mogą być używane do wymiarowania oraz nie stanowią szczegółowego odwzorowania przedstawionych produktów.
©2012 Lapp Group - Zmiany techniczne zastrzeżone

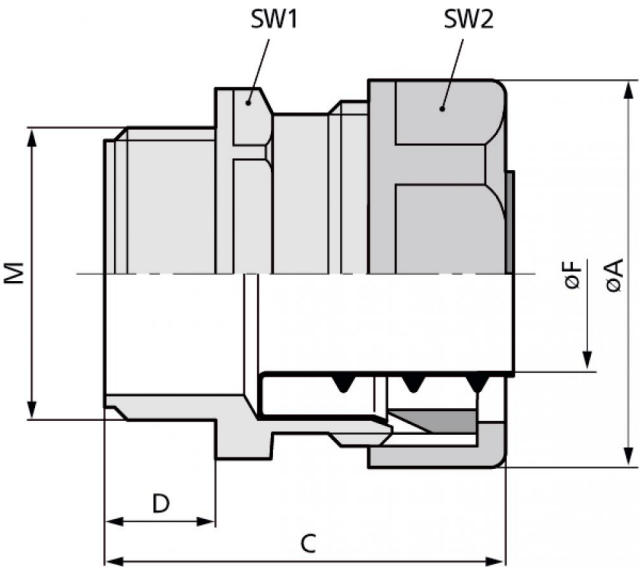

PN 0486/01_03.10
©2012 Lapp Group - Zmiany techniczne zastrzeżone
Fotografie nie mogą być używane do wymiarowania oraz nie stanowią szczegółowego odwzorowania przedstawionych produktów.