SKINTOP® CLICK BS

SKINTOP® CLICK BS, ochrona przed gięciem, innowacyjny system mocowania CLICK do ochrony kabli giętkich, nie wymaga gwintu ani podzielnej nakrętki

Info
Najbardziej innowacyjny na rynku system wprowadzania przewodów. Bardzo szybki i elastyczny montaż - wystarczy kliknąć, przekręcić w lewo, przekręcić w prawo i gotowe.
Rezultat: stałe, centralne, odciążone wprowadzenie i maksymalny stopień ochrony w kilka sekund





- Liczne certyfikaty zatwierdzające
- Odporność na kwasy
- Wymagana przestrzeń
- Czas montażu
- Odporność na uszkodzenia mechaniczne
- Odporność na wysokie temperatury
- Dobra odporność chemiczna

Ostania aktualizacja (06.07.2018)
©2018 Lapp Group - all rights reserved.
Zarządzanie produktem http://lapppoland.lappgroup.com
Aktualne dane w pliku Dane techniczne.
PN 0456 / 02_03.16

SKINTOP® CLICK BS

Korzyści
Niezawodna ochrona przed gięciem kabli dla ich ochrony i stabilnego działania
Do 70% oszczędności czasu dzięki innowacyjnemu systemowi mocowania typu CLICK
Gwint nie jest konieczny
Do ochrony przewodów giętkich
Mała liczba części, brak konieczności stosowania oddzielnej nakrętki

Zakres zastosowania
Przewody do urządzeń elektrycznych i maszyn, stosowane w standardowych połączeniach ruchomych muszą być zabezpieczone przed nadmiernym zginaniem według VDE 0700-1
Robotyka
Ruchome części maszyn
Budowa aparatury przemysłowej
Aplikacje oświetleniowe i nagłośnieniowe

Normy i aprobaty
UL File nr E79903

Zakres dostawy
Narzędzie do demontażu w zestawie

Dane techniczne

Klasyfikacja ETIM 5:	ETIM 5.0 Class-ID: EC000441 Opis klasy ETIM 5.0: Dławnica kablowa
Klasyfikacja ETIM 6:	ETIM 6.0 Class-ID: EC000441 ETIM 6.0 Class-Description: dławnica kablowa
Kolor:	RAL 7001 srebrnoszary RAL 7035 jasnoszary RAL 9005 czarny/odporny na działanie promieniowania UV
Materiał:	Korpus: specjalny poliamid Uszczelnienie: specjalny elastomer
Stopień ochrony:	IP 68 - 4 bar (M12) IP 68 - 5 bar (M16 - M25) IP 68 - 1 bar (M32)
Zakres temperatury:	Od -20 °C do +100 °C

Wskazówka
Fotografie i rysunki nie mogą być używane do wymiarowania oraz nie stanowią szczegółowego odwzorowania przedstawionych produktów.
Podane ceny to ceny netto bez podatku VAT i dodatkowych opłat. Sprzedaż klientom biznesowym.

©2018 Lapp Group - all rights reserved.

SKINTOP® CLICK BS

Numer katalogowy	Oznaczenie produktu/rozmiar	Zakres dławionych średnic ØF [mm]	Wielkość otworu M [mm]	Rozmiar klucza SW1 / SW2 [mm]	Długość całkowita C [mm]	Długość gwintu [mm]	Grubość ściany S [mm]
SKINTOP® CLICK BS jasnoszary							
53112932	CLICK BS 12	3,5 - 7	12,3 (-0,2)	18.0 / 15.0	74.0	8	1.0 - 4.0
53112888	CLICK BS 16	5 - 9	16,3 (-0,2)	22.0 / 19.0	94.0	8	1.0 - 4.0
53112889	CLICK BS 20	7 - 13	20,3 (-0,2)	27.0 / 25.0	108.0	8	1.0 - 4.0
53112890	CLICK BS 25	9 - 17	25,3 (-0,2)	32.0 / 30.0	127.0	8	1.0 - 4.0
53112933	CLICK BS 32	11 - 20	32,3 (-0,2)	40.0 / 36.0	156.0	8	1.0 - 4.0
SKINTOP® CLICK BS srebrnoszary							
53112934	CLICK BS 12	3,5 - 7	12,3 (-0,2)	18.0 / 15.0	74.0	8	1.0 - 4.0
53112906	CLICK BS 16	5 - 9	16,3 (-0,2)	22.0 / 25.0	94.0	8	1.0 - 4.0
53112907	CLICK BS 20	7 - 13	20,3 (-0,2)	27.0 / 25.0	108.0	8	1.0 - 4.0
53112908	CLICK BS 25	9 - 17	25,3 (-0,2)	32.0 / 30.0	127.0	8	1.0 - 4.0
53112935	CLICK BS 32	11 - 20	32,3 (-0,2)	40.0 / 36.0	156.0	8	1.0 - 4.0
SKINTOP® CLICK BS czarny							
53112936	CLICK BS 12	3,5 - 7	12,3 (-0,2)	18.0 / 15.0	74.0	8	1.0 - 4.0
53112909	CLICK BS 16	5 - 9	16,3 (-0,2)	22.0 / 19.0	94.0	8	1.0 - 4.0
53112911	CLICK BS 20	7 - 13	20,3 (-0,2)	27.0 / 25.0	108.0	8	1.0 - 4.0
53112912	CLICK BS 25	9 - 17	25,3 (-0,2)	32.0 / 30.0	127.0	8	1.0 - 4.0
53112937	CLICK BS 32	11 - 20	32,3 (-0,2)	40.0 / 36.0	156.0	8	1.0 - 4.0

Ostania aktualizacja (06.07.2018)
©2018 Lapp Group - all rights reserved.
Zarządzanie produktem http://lapppoland.lappgroup.com
Aktualne dane w pliku Dane techniczne.

SKINTOP® CLICK BS

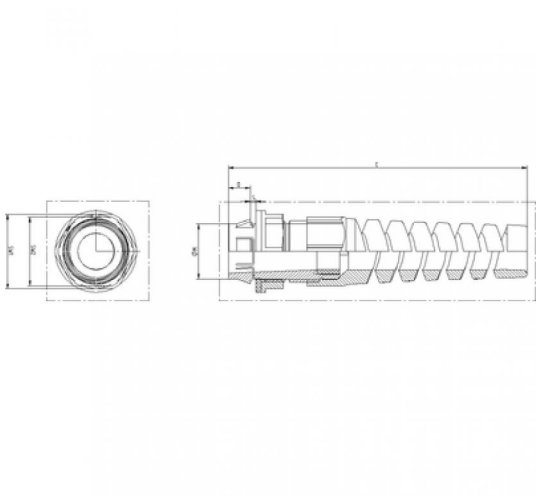

Ostania aktualizacja (06.07.2018)
©2018 Lapp Group - all rights reserved.
Zarządzanie produktem http://lapppoland.lappgroup.com
Aktualne dane w pliku Dane techniczne.
PN 0456 / 02_03.16