SKINDICHT® MR-M hex.

SKINDICHT® MR-M, redukcja sześciokątna, umożliwia korzystanie z dławnic kablowych z mniejszymi gwintami przyłączeniowymi niż istniejące nagwintowane otwory





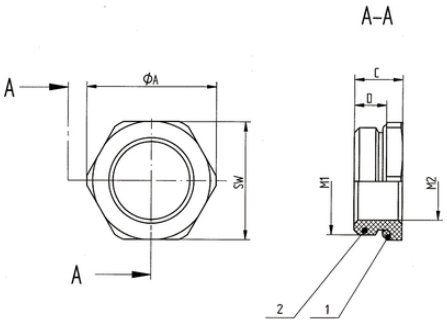

Wymagana przestrzeń

Korzyści

Umożliwia korzystanie z dławnic z mniejszymi gwintami niż istniejące nagwintowane otwory
Z wyżłobieniem dla O-ringów
Montaż za pomocą klucza płaskiego

Zakres zastosowania

Maszyny
Urządzenia
Obudowy

Budowa produktu

Metryczny gwint przyłączeniowy zgodny z DIN EN 60423
Bazowe informacje techniczne DIN IEC 62444

Dane techniczne

Klasyfikacja ETIM 5:	ETIM 5.0 Class-ID: EC000441 Opis klasy ETIM 5.0: Dławnica kablowa
Klasyfikacja ETIM 6:	ETIM 6.0 Class-ID: EC000441 ETIM 6.0 Class-Description: dławnica kablowa
Na zapytanie:	O-ring FKM od -20 °C do +200 °C
Materiał:	Korpus: mosiądz niklowany O-ring: NBR
Zakres temperatury:	Od -30 °C do +100 °C

Ostania aktualizacja (05.07.2018)
©2018 Lapp Group - all rights reserved.
Zarządzanie produktem http://lapppoland.lappgroup.com
Aktualne dane w pliku Dane techniczne.
PN 0456 / 02_03.16

SKINDICHT® MR-M hex.

Wskazówka
Fotografie i rysunki nie mogą być używane do wymiarowania oraz nie stanowią szczegółowego odwzorowania przedstawionych produktów.
Podane ceny to ceny netto bez podatku VAT i dodatkowych opłat. Sprzedaż klientom biznesowym.

Ostania aktualizacja (05.07.2018)
©2018 Lapp Group - all rights reserved.
Zarządzanie produktem http://lapppoland.lappgroup.com
Aktualne dane w pliku Dane techniczne.
PN 0456 / 02_03.16

SKINDICHT® MR-M hex.

Numer katalogowy	Gwint, męski M1	Gwint, żeński M2	Rozmiar klucza SW w mm	Ø A (mm)	Długość całkowita C [mm]	Długość gwintu [mm]
SKINDICHT® MR-M hex.						
52101965	16 x 1,5	12 x 1,5	18	20.2	8.5	5,5
52101966	20 x 1,5	16 x 1,5	22	24.4	9.0	6
52101967	25 x 1,5	16 x 1,5	28	31.2	10.0	6,5
52101968	25 x 1,5	20 x 1,5	28	31.2	10.0	6,5
52101969	32 x 1,5	16 x 1,5	36	40.0	11.5	8
52101972	32 x 1,5	20 x 1,5	36	40.0	11.5	8
52101973	32 x 1,5	25 x 1,5	36	40.0	11.5	8
52101974	40 x 1,5	25 x 1,5	43	47.5	12.5	8,5
52101975	40 x 1,5	32 x 1,5	43	47.5	12.5	8,5
52101976	50 x 1,5	40 x 1,5	54	58.0	14.0	10
52101977	63 x 1,5	50 x 1,5	67	74.0	14.0	9,5
52101979	75 x 1,5	63 x 1,5	80	90.0	17.0	11

Ostania aktualizacja (05.07.2018)
©2018 Lapp Group - all rights reserved.
Zarządzanie produktem http://lapppoland.lappgroup.com
Aktualne dane w pliku Dane techniczne.
PN 0456 / 02_03.16