SKINDICHT® SHZ-M

SKINDICHT® SHZ-M, wytrzymała dławnica kablowa z metrycznym gwintem przyłączeniowym i pierścieniem uszczelniającym z nacięciami do kabli o dużych średnicach zewnętrznych, duże odciążenie kabla





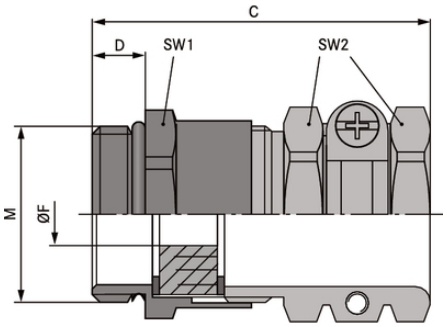

Optymalne odciążenie

Odporność na uszkodzenia mechaniczne

Korzyści

Nacięty pierścień uszczelniający może być dostosowany do dławienia różnych średnic przewodu
Wysoka ochrona przed wyrwaniem, odciążenie
Wytrzymała budowa
Dla przewodów o dużych średnicach zewnętrznych

Zakres zastosowania

Kompaktowa dławnica mosiężna chroniąca przed wyrwaniem, wytrzymała, do dużych średnic przewodów

Budowa produktu

Metryczny gwint przyłączeniowy zgodny z DIN EN 60423
Bazowe informacje techniczne DIN IEC 62444

Uwaga

SKINDICHT® SKZ-M-XL jest podobny do SKINDICHT® SKZ-M, ale posiada długi gwint przyłączeniowy do grubych ścian
Przeciwnakrętki w grupie SKINDICHT® SM-M
Przykładowy opis:
SHZ-M 16/9
16 = gwint przyłączeniowy M16
9 = gwint funkcyjny PG 9

Ostania aktualizacja (10.07.2018)
©2018 Lapp Group - all rights reserved.
Zarządzanie produktem http://lapppoland.lappgroup.com
Aktualne dane w pliku Dane techniczne.
PN 0456 / 02_03.16

SKINDICHT® SHZ-M

Dane techniczne

Klasyfikacja ETIM 5:	ETIM 5.0 Class-ID: EC000441 Opis klasy ETIM 5.0: Dławnica kablowa
Klasyfikacja ETIM 6:	ETIM 6.0 Class-ID: EC000441 ETIM 6.0 Class-Description: dławnica kablowa
Uwaga:	Wymiary montażowe są wyszczególnione w załączniku T21
Materiał:	Korpus: mosiądz niklowany Uszczelnienie: CR/NBR O-ring: NBR
Stopień ochrony:	IP 55
Zakres temperatury:	Od -20°C do +80°C

Wskazówka

Fotografie i rysunki nie mogą być używane do wymiarowania oraz nie stanowią szczegółowego odwzorowania przedstawionych produktów.
Podane ceny to ceny netto bez podatku VAT i dodatkowych opłat. Sprzedaż klientom biznesowym.

©2018 Lapp Group - all rights reserved.

SKINDICHT® SHZ-M

Numer katalogowy	Oznaczenie produktu/rozmiar	Ø F mm	Min. przestrzeń do montażu [mm]	Gwint funkcyjny PG	Rozmiar klucza SW1 / SW2 [mm]	Długość całkowita C [mm]	Długość gwintu [mm]
SKINDICHT® SHZ-M							
52106700	M 12 x 1,5	5.5 - 6.5	21	7	14 / 15	30.0	5
52106710	M 16 x 1,5	5.0 - 8.0	25	9	18 / 17	33.0	5
52106720	M 20 x 1,5	8.0 - 12.0	28	11	22 / 20	35.0	6
52106730	M 20 x 1,5	8.5 - 13.0	32	13,5	22 / 22	39.5	6
52106740	M 20 x 1,5	8.0 - 15.0	35	16	24 / 24	41.5	6
52106750	M 25 x 1,5	14.0 - 19.3	46	21	30 / 30	47.0	7
52106760	M 32 x 1,5	19.0 - 27.0	58	29	40 / 41	53.0	8
52106770	M 40 x 1,5	27.0 - 34.0	70	36	50 / 50	60.0	8
52106780	M 50 x 1,5	35.0 - 43.0	78	42	57 / 57	65.0	9
52106790	M 63 x 1,5	40.0 - 47.5	86	48	66 / 64	68.0	10
SKINDICHT® SHZ-M-XL							
52106705	M 12 x 1,5	5.5 - 6.5	21	7	14 / 15	35.0	10
52106715	M 16 x 1,5	5.0 - 8.0	25	9	18 / 17	38.0	10
52106725	M 20 x 1,5	8.0 - 12.0	28	11	22 / 20	39.0	10
52106735	M 20 x 1,5	8.5 - 13.0	32	13,5	22 / 22	43.5	10
52106745	M 20 x 1,5	9.0 - 14.5	35	16	24 / 24	45.5	10
52106755	M 25 x 1,5	14.0 - 19.3	46	21	30 / 30	51.0	11
52106765	M 32 x 1,5	19.0 - 27.0	58	29	40 / 41	58.0	13
52106775	M 40 x 1,5	27.0 - 34.0	70	36	50 / 50	67.0	13
52106785	M 50 x 1,5	35.0 - 43.0	78	42	57 / 57	70.0	14
52106795	M 63 x 1,5	40.0 - 47.5	86	48	66 / 64	73.0	14

Ostania aktualizacja (10.07.2018)
©2018 Lapp Group - all rights reserved.
Zarządzanie produktem http://lapppoland.lappgroup.com
Aktualne dane w pliku Dane techniczne.
PN 0456 / 02_03.16