ASTAT
ELEMENTY AUTOMATYKI PRZEMYSŁOWEJ

cabur

Jednofazowe zasilacze impulsowe 240W

- Jednofazowe zasilanie konfigurowalne za pomocą zworki
- Zabezpieczenia przeciążeniowe, zwarciowe, temperaturowe i przepięciowe
- Bardzo wysoka sprawność i małe straty mocy
- Przystosowane do układów SELV i PELV
- Spełniają wymagania nowej normy maszynowej EN60204-1









CSF240C	CSF240CP	CSF240B	CSF240DP
24V / 10A	**24V / 10A redundancja**	**12..15V / 16A**	**48V / 5A**

PARAMETRY WEJŚCIA			
Napięcie znamionowe	**120 / 230 VAC**		
Zakres napięcia	90..132 VAC / 185..264 VAC / 300..350 VDC		
Częstotliwość	47..63 Hz		
Prąd wejściowy znamionowy (U_{we} 120/230 VAC)	3,5 A / 1,8 A ±10%		
Prąd startowy (zimny start)	< 35 A		
Współczynnik mocy	> 0,6		
Bezpiecznik wewnętrzny	6,3 A typu T (zwłoczny), niewymienialny		
Zewnętrzne zabezpieczenie na linii AC	Wyłącznik: 6 A z charakterystyką C / Bezpiecznik: 10 A typu T (zwłoczny)		

PARAMETRY WYJŚCIA				
Napięcie znamionowe	**24 VDC**		**12..15 VDC**	**48 VDC**
Zakres regulacji potencjometrem	23..27,5 VDC		12..15 VDC	45..55 VDC
Prąd ciągły	**10 A** przy 50°C		**16 A** przy 50°C	**5 A** przy 50°C
Prąd przeciążeniowy	15 A przez >30 sek. z $U_{wyj}>U_n$x0,9		14 A przez >30 sek. z $U_{wyj}>U_n$x0,9	7,5 A przez >30 sek. z $U_{wyj}>U_n$x0,9
Prąd w impulsie	25 A przez 400 msek.			
Regulacja napięcia przy zmianach obciążenia	< 1%			
Tętnienia przy znamionowym U-I	≤ 50 mVpp			
Czas podtrzymania (U_{we} 120/230 VAC)	>30 ms / >60 ms			
Zabezpieczenie przeciążeniowe / zwarciowe	Tryb Hiccup przy przeciążeniu z autoresetem / Zabezpieczenie temperaturowe			
Sygnały alarmowe	Diody LED: zielona (DC-OK.), czerwona (przeciążenie) / Zestyk przekaźnika: DC-OK.			
Poziom wyzwalania sygnał wyjściowego DC-OK	< 21,6 VDC		< 10,8 VDC	< 43,2 VDC
Praca równoległa Praca równoległa (redundancja)	Możliwa Tylko z zewnętrzną diodą	Możliwa Możliwa	Możliwa Tylko z zewnętrzną diodą	Możliwa Tylko z zewnętrzną diodą

ASTAT Sp. z o.o., 60-451 Poznań, ul. Dąbrowskiego 441, **tel.** 061 848 88 71, **faks** 061 848 82 76
www.astat.com.pl, **e-mail:** info@astat.com.pl, **NIP:** 781-00-23-663, **Regon:** 630033055
Konta: Raiffeisen 51 1750 1019 0000 0000 0239 1918, BOŚ 691540 1056 2001 8310 1156 0002
Sąd Rejonowy w Poznaniu, XXI Wydział KRS, nr wpisu: 0000094291, Wysokość kapitału zakładowego: 200 000 PLN

ASTAT
ELEMENTY AUTOMATYKI PRZEMYSŁOWEJ

cabur

Jednofazowe zasilacze impulsowe 240W

DANE OGÓLNE			
Sprawność (U_{we} 120/230 VAC)	> 88% / > 90%	> 87% / > 90%	> 88% / > 90%
Moc rozpraszana (U_{we} 120/230 VAC)	< 32 W / < 26 W	< 35 W / < 27 W	< 32 W / < 27 W
Temperatura pracy	-20..+60°C z redukcją –0,25A/°C powyżej 50°C (lub 45 °C dla UL508)	-20..+60°C z redukcją – 0,40A/°C powyżej 50°C (lub 45 °C dla UL508)	-20..+60°C z redukcją – 0,13A/°C powyżej 50°C (lub 45 °C dla UL508)
Izolacja wejście/wyjście	3 kVAC / 60 s (test fabryczny 4,2 kVDC / 60 sek.)		
Izolacja wejście/masa	1,5 kVAC / 60 s (test fabryczny 2,15 kVDC / 60 sek.)		
Izolacja wyjście/masa	0,5 kVAC / 60 s (test fabryczny 0,75 kVDC / 60 sek.)		
Normy bezpieczeństwa	EN60950, IEC950, UL508, UL60950		
Stopień ochrony	IP 20 zgodnie z IEC529, EN60529		
Normy EMC	EN61000-6-2, EN61000-6-4, EN61000-4-2, EN61000-4-3, EN61000-4-4, EN61000-4-5, EN61000-4-6, EN61000-4-11		
MTBF przy 25°C i parametrach znamionowych	>500.000h zgodnie z SN29500 / >150.000h zgodnie z MIL Std. HDBK 217F		
Kategoria przepięciowa / stopień zanieczyszczenia	II / 2		
Złącze	Złączka śrubowa 2,5 mm^2 (24..12 AWG), wyjmowana		
Materiał obudowy	Aluminium		
Waga	720 g		
Informacja o montażu	Pionowo na szynie zgodnie z IEC60715/TH35, zapewnić odstęp min. 10..15 mm od sąsiednich elementów		
Wymiary całkowite (szer. x wys. x głęb.)	64 x 118 x 140 mm		

UWAGI

Wersja „P” posiada dodatkowy zestyk przekaźnika sygnalizujący awarię oraz szeregowo włączoną diodą odsprzęgającą (tzw. dioda „ORring”) przystosowana jest do pracy równoległej w układach redundantnych (zwiększenie niezawodności).

Przy zasilaniu zasilaczy CSF240 napięciem z przedziału 300..370 VDC należy skonfigurować zworkę na zasilanie 230 VAC.

SCHEMAT BLOKOWY

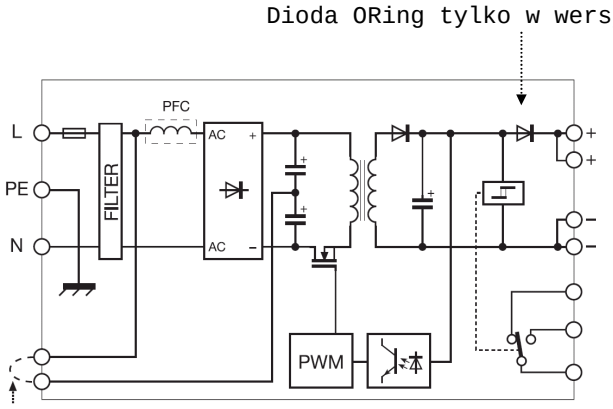

Zworka wyboru napięcia zasilania:
- Zwarta oznacza zasilanie 120 VAC
- Rozwarta oznacza zasilanie 230 VAC