Akcesoria

Styki pomocnicze

UA1

Wersja	
UA-1 AU-100	Side mount
AU-2	Front mount(2P)
AU-4	Front mount(4P)

11

Kombinacje	
11	1NO+1NC
20	2NO
02	2NC
40	4NO
31	3NO+1NC
22	2NO+2NC
13	1NO+3NC
04	4NC

Moduły przeciwprzepięciowe

US11

Wykonanie i napięcie		
1	Varistor+RC	AC/DC 24~48V
2	Varistor+RC	AC/DC 100~125V
3	Varistor+RC	AC/DC 200~240V
4	Varistor+RC	AC 380~440V
5	Varistor+RC	AC 24~48V
6	Varistor+RC	AC 100~125V
11	Varistor	AC 200~240V
12	Varistor	DC 24~48V
13	Varistor	DC 100~125V
14	Varistor	DC 200~220V
22	RC	AC 100~125V

Note) See page 52 for details.

Blokada mechaniczna

UR02

Styki pomocnicze	
02	2NC
00	None

Mostki do blokady

UW32

Rozmiar	
18	18AF
22	22AF
32	32AF
63	63AF
95	95AF

Adaptery do montażu przekaźnika

UZ32

Rozmiar	
32	32AF
63	63AF
95	95AF
150	150AF

Układ resetu przekaźnika

UM

Cable length	
4R	400
5R	500
6R	600

Dodatkowe akcesoria do styczników serii MetaSol

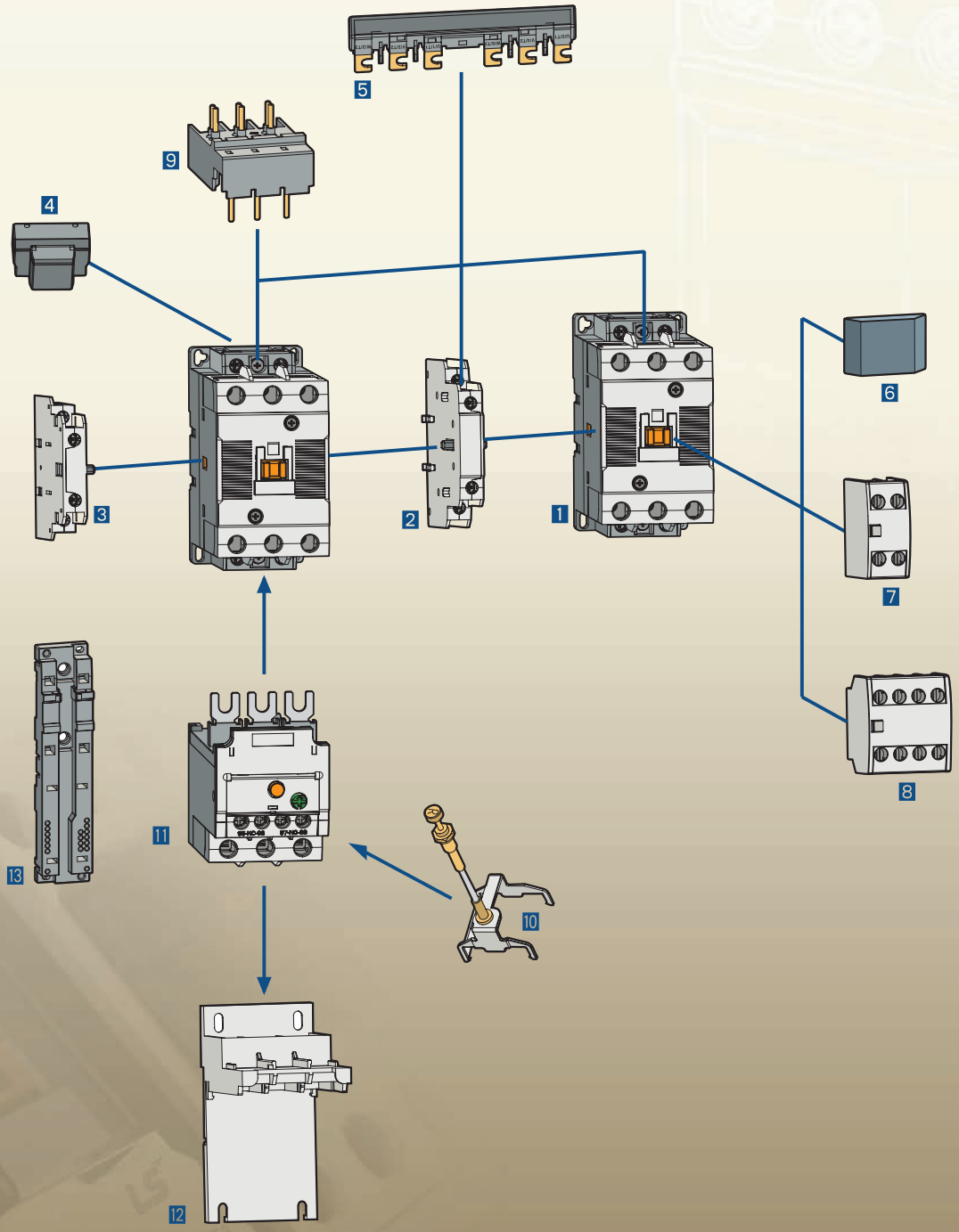

Przegląd akcesoriów dla styczników do 150A

1. stycznik
2. blokada mechaniczna
3. styki pomocnicze boczne
4. układ gaszeniowy
5. mostek rewersyjny
6. osłona przednia
7. styki pomocnicze 2p przednie
8. styki pomocnicze 4p przednie
9. adapter do wyłączników silnikowych
10. zewnętrzny przycisk resetu przekaźników termicznych
11. przekaźnik termiczny
12. adapter do przekaźników termicznych
13. podstawa montażowa do układów rozruchowych

Blokady

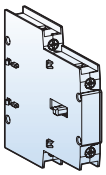

Interlock unit

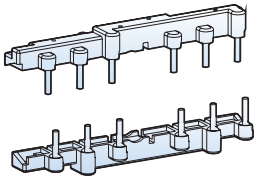

Wire kit

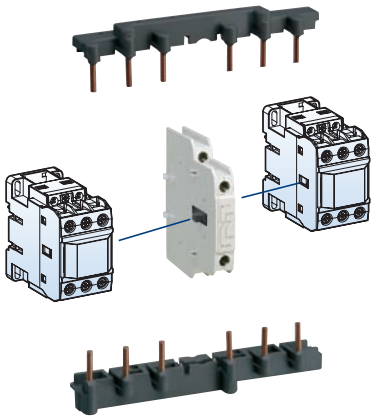

Blokada mechaniczna UR-02

UR-02 jest mechaniczną blokadą, która dodatkową zapewnia dwa styki NC

Mostek rewersyjny UW

Mostek ten jest używany dla atwego i pewnego połączenia dwóch styczników w układ rewersyjny

Stycznik	Mostek		Blokada mechaniczna	
	Typ	Waga	Typ	Waga
MC-6a~18a	UW-18	0.05kg	UR-02	0.06kg
MC-9b~22b	UW-22	0.04kg		
MC-32a~40a	UW-32	0.05kg		
MC-50a, 65a	UW-63	0.12kg		
MC-75a~100a	UW-95	0.33kg		

Parametry styków pomocniczych w blokadzie

Znamionowe napięcie pracy		600V
Znamionowe napięcie izolacji		600V
Znamionowy prąd termiczny		50/60Hz
Znamionowy prąd pracy		10A
Praca AC15 (A600)	120V	6A
	240V	3A
	380V	1.9A
	480V	1.5A
	500V	1.4A
	600V	1.2A
Praca DC13 (Q300)	125V	0.55A
	250V	0.27A

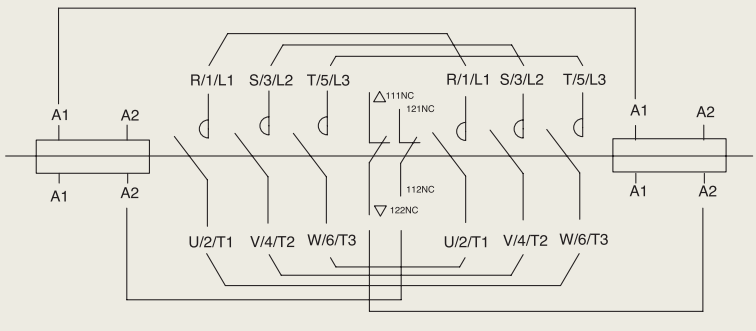

Układ połączeń dla połaczenia rewersyjnego



AR-180

Blokada mechaniczna AR-180 / AR-800

AR-180 and AR-600 are mechanical interlock units in which electrical contacts for use in electrical interlocking are not included. Please use the auxiliary contacts on the sides of the contactors for that purpose.



AR-600

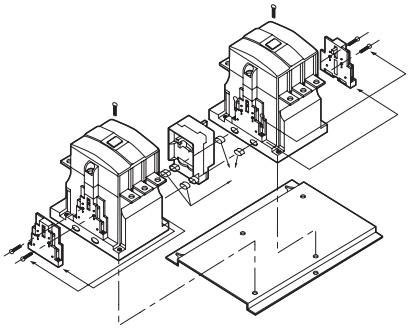

Stycznik	Blokada mechaniczna	
	Typ	Waga
MC-180a MC-225a MC-265a MC-330a MC-400a	AR-180	0.09kg
MC-500a MC-630a MC-800a	AR-600	15.2kg

Instalacja blokady mechanicznej i mostka rewersyjnego

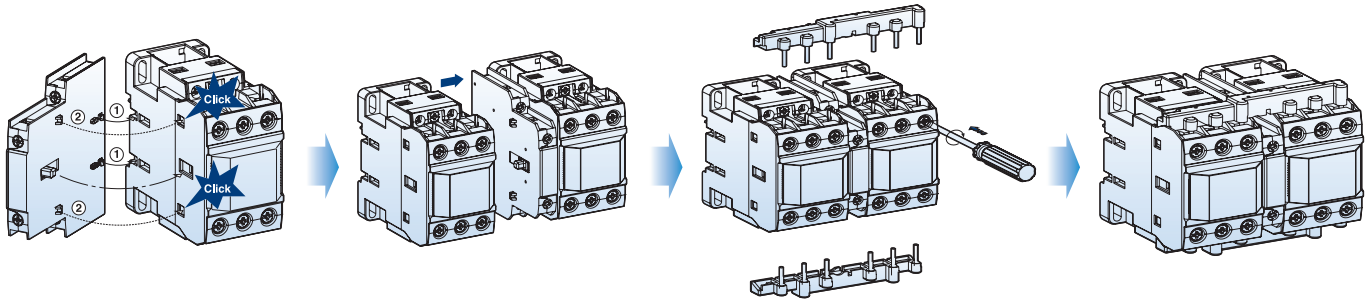

Wymiary styczników z blokadą mechaniczną (18AF)

[mm]

MC-6aR~18aR AC

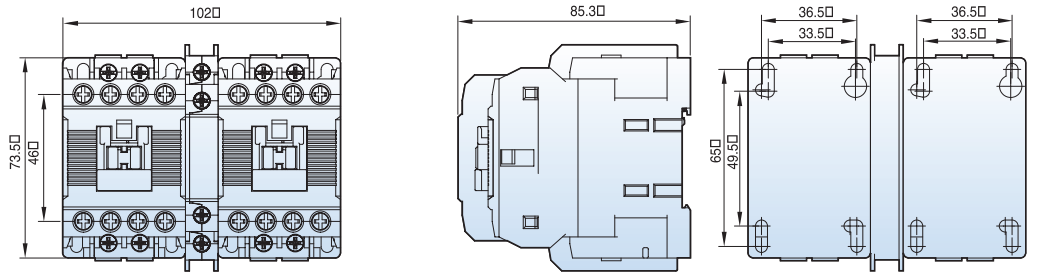

0.7kg

MC-6aR~18aR DC

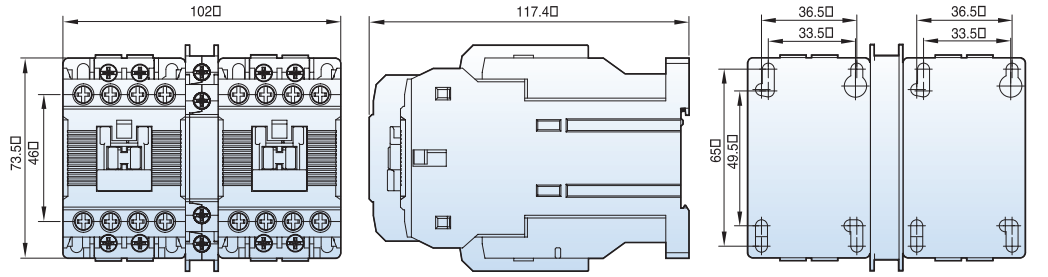

1kg

MS-6aR~18aR AC

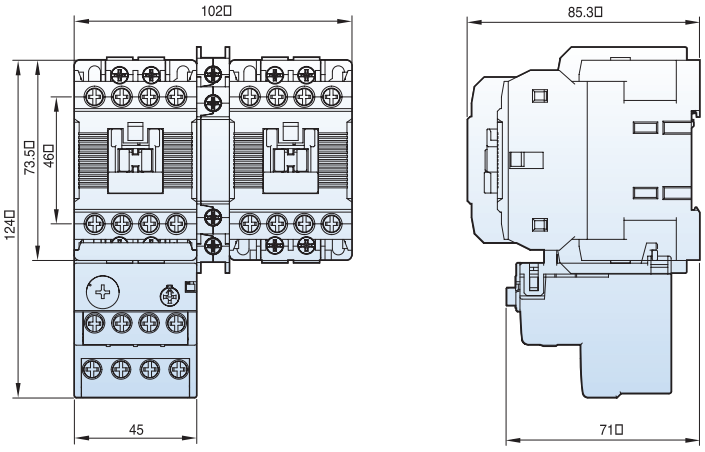

0.9kg

Wymiary styczników z blokadą mechaniczną (22AF)

[mm]

MC-9bR~22bR AC

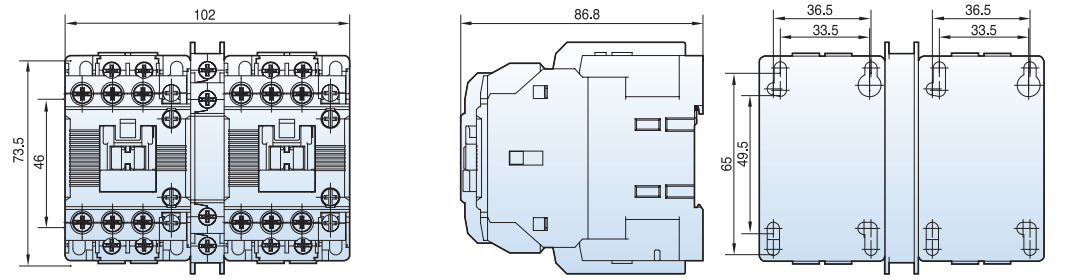

0.7kg

MC-9bR~22bR DC

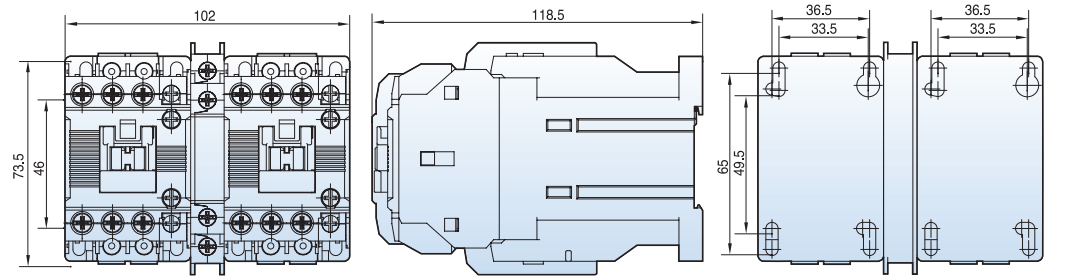

1.1kg

MS-9bR~22bR AC

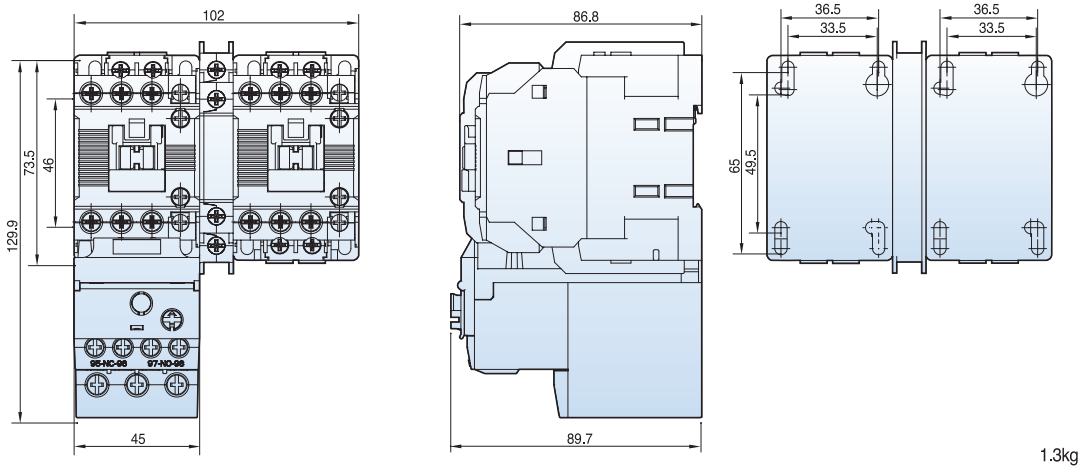

1.3kg

Wymiary styczników z blokadą mechaniczną (40AF)

[mm]

MC-32aR~40aR AC

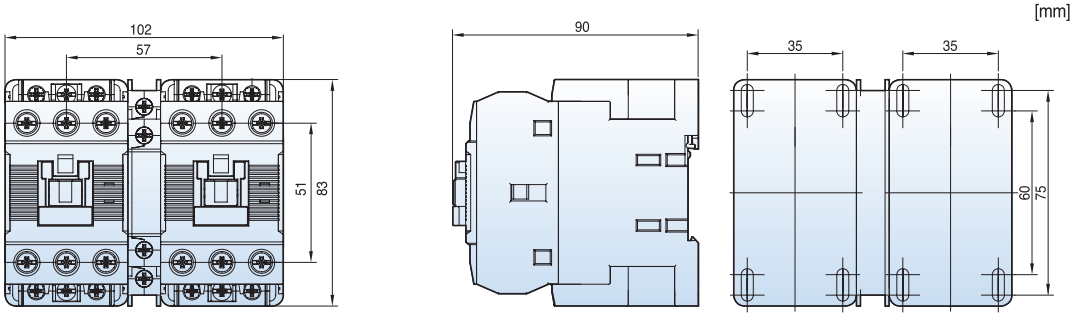

0.9kg

MC-32aR~40aR DC

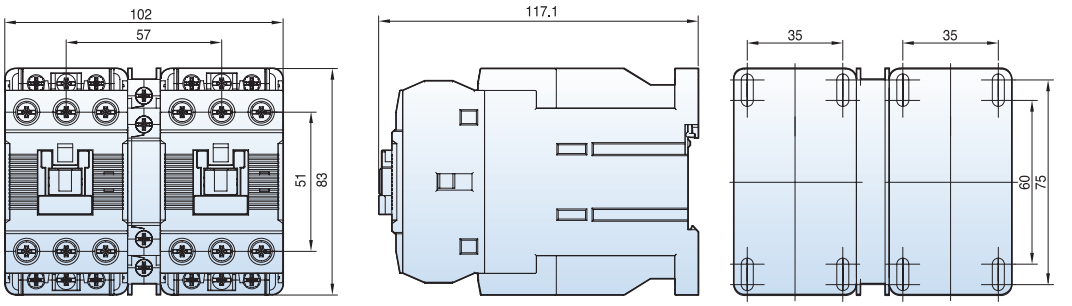

1.4kg

MS-32aR~40aR AC

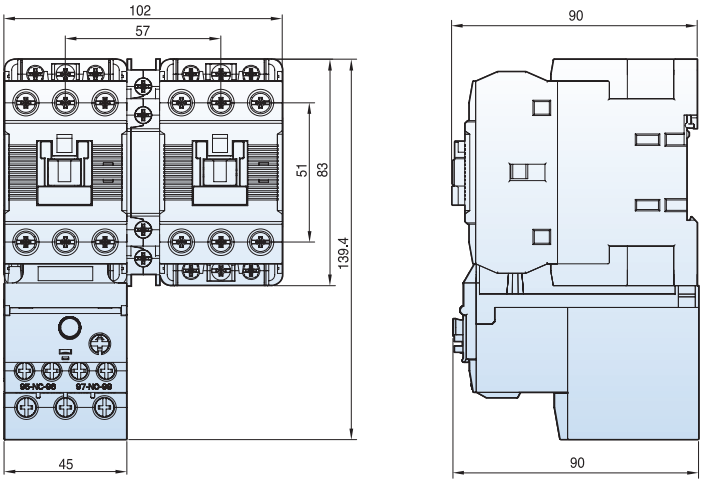

1.1kg

Wymiary styczników z blokadą mechaniczną (65AF)

[mm]

MC-50aR~65aR AC

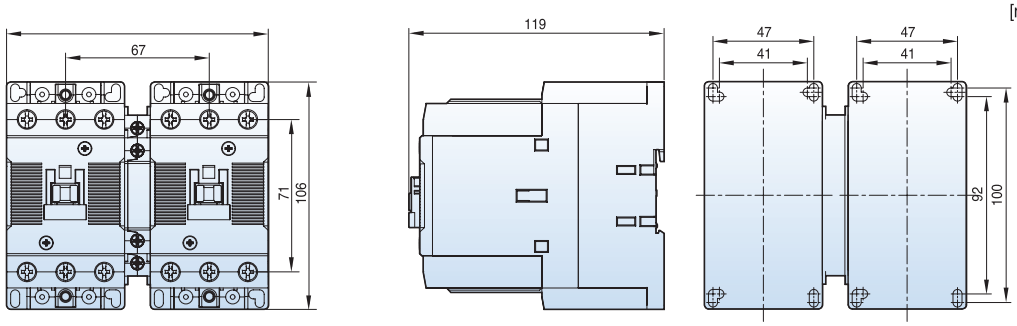

1.8kg

MC-50aR~65aR DC

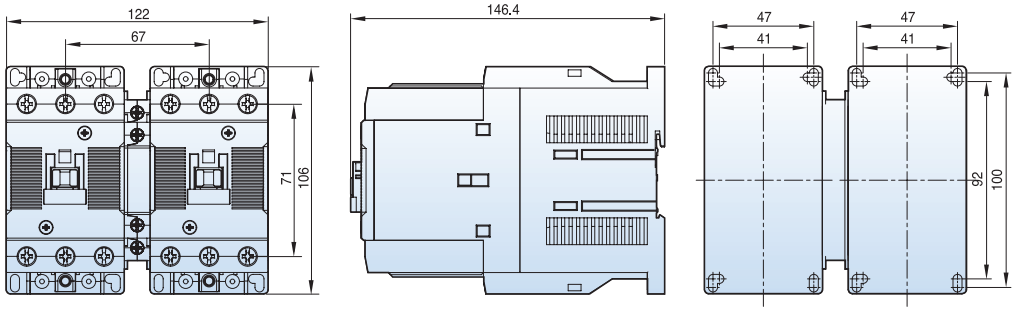

2.4kg

MS-50aR~65aR AC

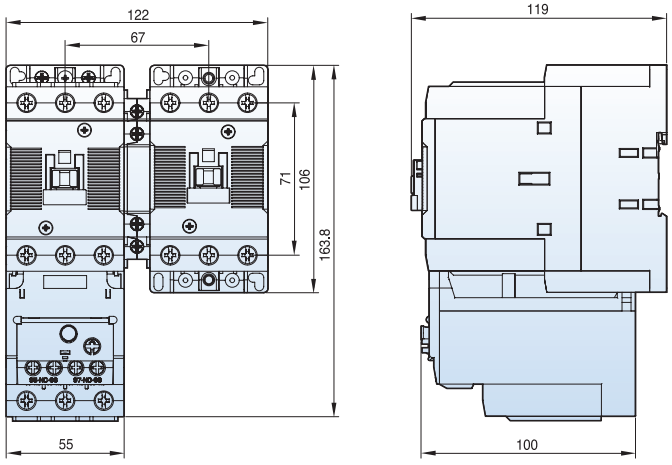

1.9kg

Wymiary styczników z blokadą mechaniczną (100AF)

[mm]

MC-75aR~100aR AC

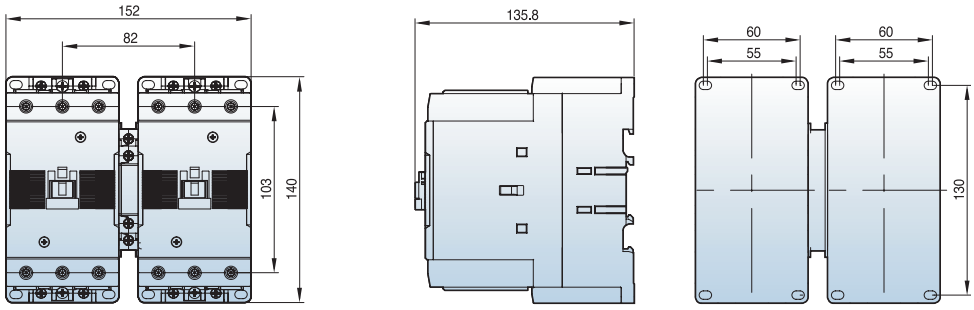

3.3kg

MC-75aR~100aR DC

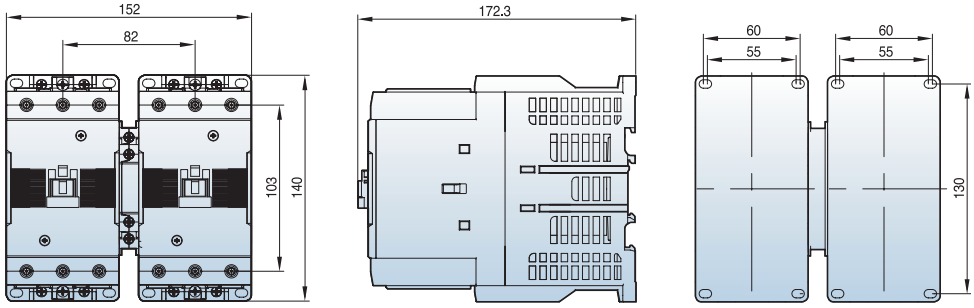

5.2kg

MS-75aR~100aR AC

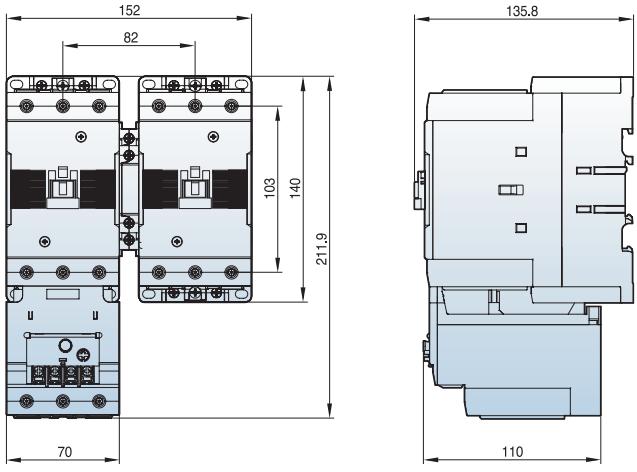

3.8kg

Wymiary styczników z blokadą mechaniczną (150~800AF)

[mm]

MC-130aR
MC-150aR

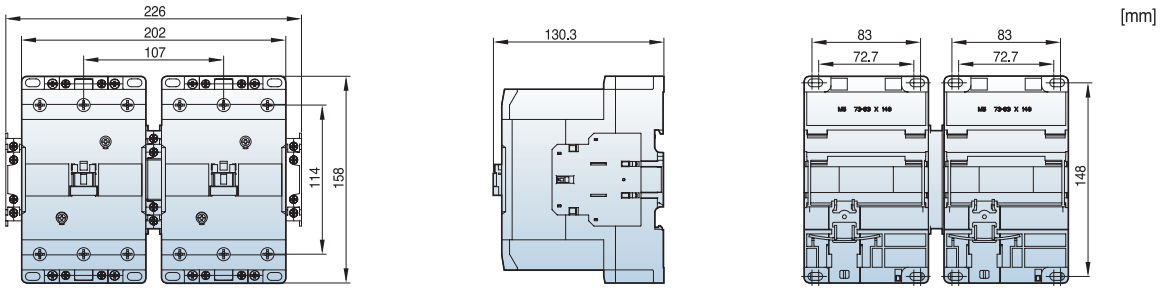

4.3kg

MC-185aR
MC-225aR

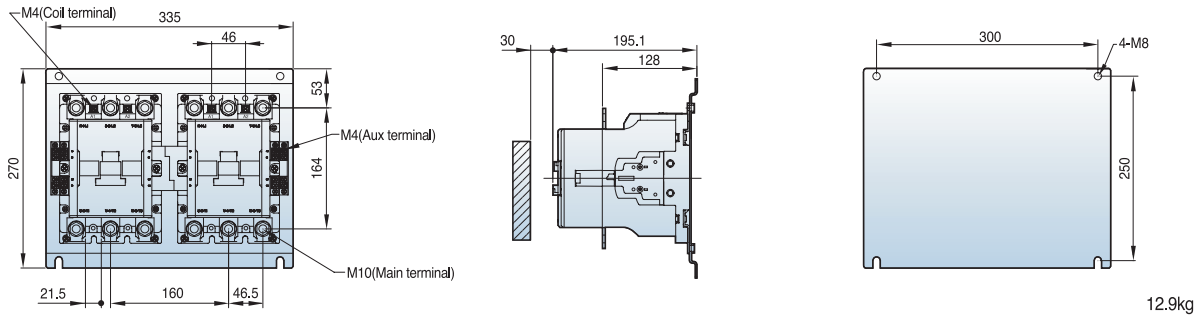

12.9kg

MC-265aR
MC-330aR
MC-400aR

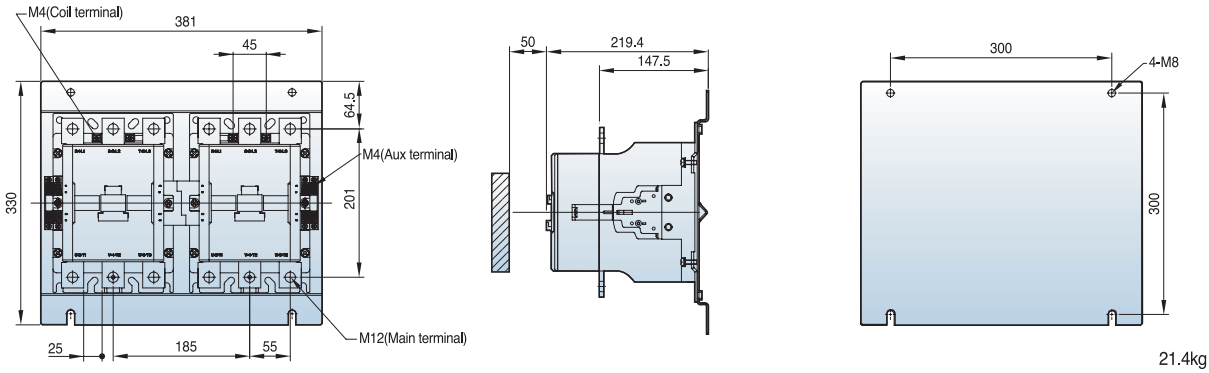

21.4kg

MC-500aR
MC-630aR
MC-800aR

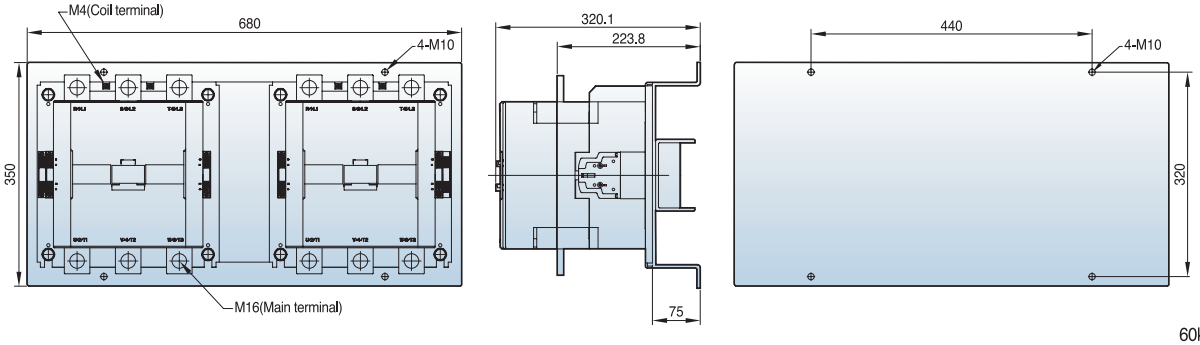

60kg

Wymiary styczników z blokadą mechaniczną (150~400AF)

[mm]

MS-130aR AC
MS-150aR AC

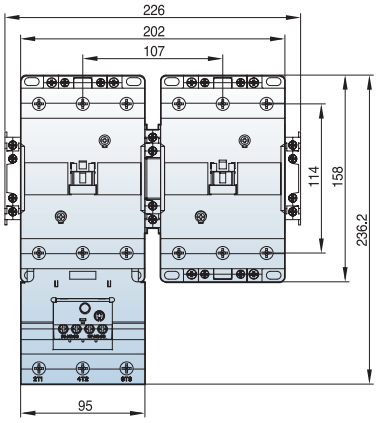

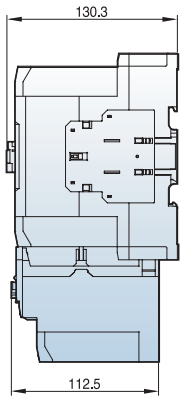

5kg

MS-185aR AC
MS-225aR AC

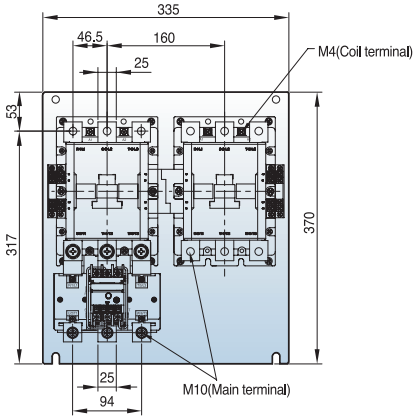

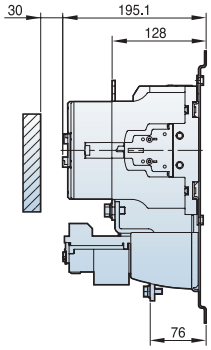

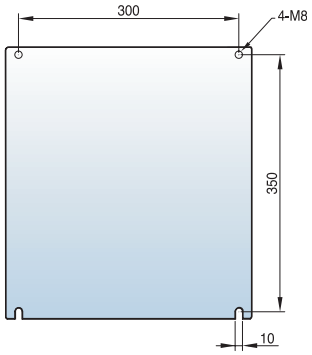

15.5kg

MS-265aR DC
MS-330aR DC
MS-400aR DC

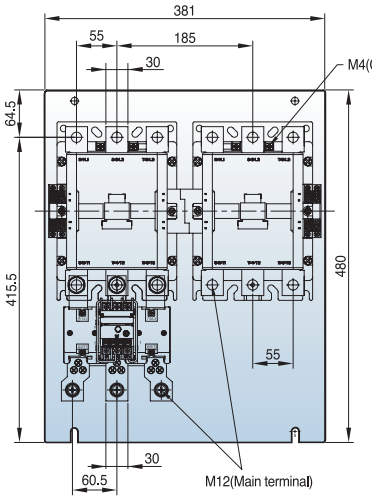

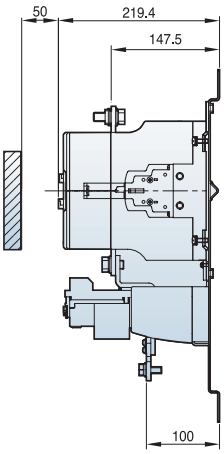

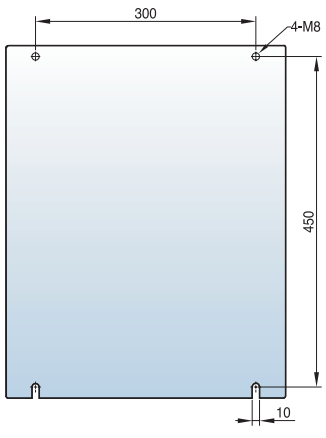

23kg

Oznaczenia zacisków

Styczniki z blokadą mechaniczną

MC-6aR~150aR

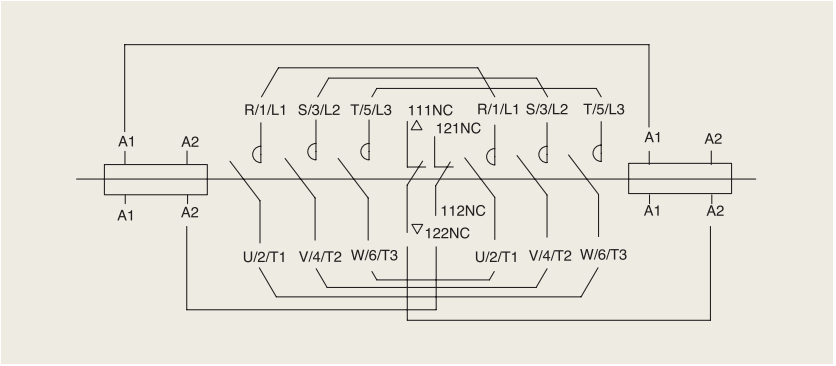

MS-6aR~150aR

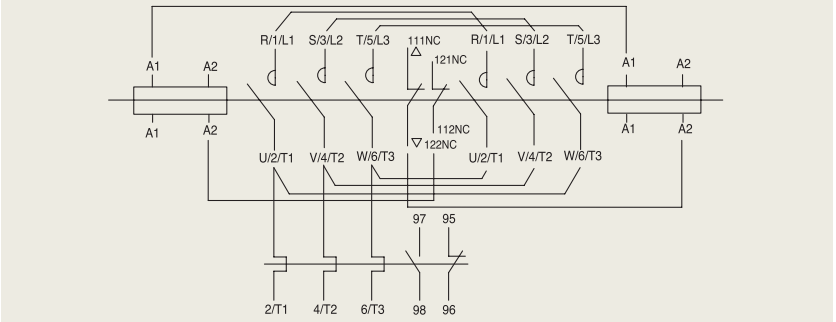

MC-185aR~800aR

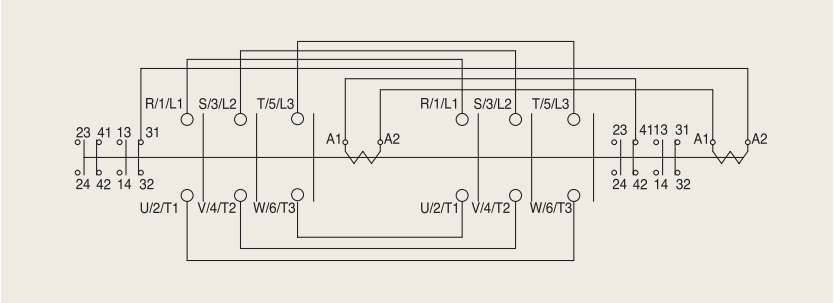

MS-185aR~400aR

