aquant™
osprzęt hermetyczny IP 55

Gniazda i łączniki hermetyczne natynkowe **AQUANT™**
Surface mounted sockets and switches **AQUANT™**

- **Norma**
  - łączniki PN-EN-60669-1
  - gniazda PN-IEC-60884-1
- Stopień ochrony IP 55
- IK 07
- materiał ABS+TPE/PA
- odporne na UV
- kolor obudowy szary RAL 7035
- kolor klawisza/klapki szary RAL 7034
- temperatura pracy -25°C do +70°C
- wprowadzenie przewodów do ø 13,5 mm
- wprowadzenie przewodów w rurce do ø 16 mm


1201-10


1202-10


1203-10


1204-10


1205-10


1206-10


1208-10

Opis Description	Typ Type	Kolor Colour	Indeks Cat. No.	Ilość szt. w opak. Packing
Łącznik 1-bieg (schodowy) One way/Two way switch	ŁNT-1	szary grey	1201-10	10
Łącznik świecznikowy Double pole switch	ŁNT-5	szary grey	1202-10	10
Łącznik dwubiegunowy Two pole switch	ŁNT-2	szary grey	1203-10	10
Łącznik zwierny światło Push switch „light”	ŁNT-1S	szary grey	1204-10	10
Łącznik zwierny dzwonek Push switch „bell”	ŁNT-1D	szary grey	1205-10	10
Łącznik krzyżowy Intermediate switch	ŁNT-7	szary grey	1206-10	10
Łącznik żaluzjowy Double push switch	ŁNT-8	szary grey	1208-10	10

aquant™
osprzęt hermetyczny IP 55

Opis Description	Typ Type	Kolor Colour	Indeks Cat. No.	Ilość szt. w opak. Packing
 1241-10 Gniazdo pojedyncze Single socket	GNT 2P+Z	szary grey	1241-10	10
Gniazdo pojedyncze „schuko” Single socket „schuko”	GNT 2P+Z sch	szary grey	1244-10	10
 1242-10 Gniazdo podwójne w poziomie Double socket horizontal	GNT 2x2P+Z H	szary grey	1242-10	10
 1245-10 Gniazdo podwójne „schuko” w poziomie Double socket „schuko” horizontal	GNT 2x2P+Z H sch	szary grey	1245-10	10
 1252-10 Gniazdo podwójne w pionie Double socket vertical	GNT 2x2P+Z V	szary grey	1252-10	10
Gniazdo podwójne „schuko” w pionie Double socket „schuko” vertical	GNT 2x2P+Z V sch	szary grey	1254-10	10
 1243-10 Gniazdo potrójne w poziomie Triple socket horizontal	GNT 3x2P+Z H	szary grey	1243-10	4
Gniazdo potrójne „schuko” w poziomie Triple socket „schuko” horizontal	GNT 3x2P+Z H sch	szary grey	1246-10	4

aquant™
osprzęt hermetyczny IP 55

Opis Description	Typ Type	Kolor Colour	Indeks Cat. No.	Ilość szt. w opak. Packing
 1247-10 Łącznik 1-bieg (schodowy) + gniazdo pojedyncze w poziomie One way/Two way switch + single socket horizontal	ŁNT-1+GNT 2P+Z H	szary grey	1247-10	10
Łącznik 1-bieg (schodowy) + gniazdo pojedyncze „schuko" w poziomie One way/Two way switch + single socket „schuko" horizontal	ŁNT-1+GNT 2P+Z sch H	szary grey	1248-10	10
 1256-10 Łącznik 1-bieg (schodowy) + gniazdo pojedyncze w pionie One way/Two way switch + single socket vertical	ŁNT-1+GNT 2P+Z V	szary grey	1256-10	10
Łącznik 1-bieg (schodowy) + gniazdo pojedyncze „schuko" w pionie One way/Two way switch + single socket „schuko" vertical	ŁNT-1+GNT 2P+Z sch V	szary grey	1257-10	10
 1249-10 Łącznik 1-bieg (schodowy) + gniazdo podwójne w poziomie One way/Two way switch + double socket horizontal	ŁNT-1+GNT 2x2P+Z H	szary grey	1249-10	4
Łącznik 1-bieg (schodowy) + gniazdo podwójne „schuko" w poziomie One way/Two way switch + double socket „schuko" horizontal	ŁNT-1+GNT 2x2P+Z sch H	szary grey	1250-10	4
 1262-10 Łącznik 1-bieg (schodowy) + gniazdo podwójne w pionie One way/Two way switch + double socket vertical	ŁNT-1+GNT 2x2P+Z V	szary grey	1262-10	4
Łącznik 1-bieg (schodowy) + gniazdo podwójne „schuko" w pionie One way/Two way switch + double socket „schuko" vertical	ŁNT-1+GNT 2x2P+Z sch V	szary grey	1264-10	4
 1280-10 Adapter do pionowego łączenia gniazd i łączników ø16 Coupling gland for vertical connections of sockets and switches ø16	-	szary grey	1280-10	5
 1281-10 Dławica membranowa do wprowadzania przewodów ø16 Flat Gland for wires ø16	-	szary grey	1281-10	10

aquant™
osprzęt hermetyczny IP 55

Opis Description	Typ Type	Indeks Cat.No.	Wymiary gabarytowe [mm] Dimensions [mm]		
			A	B	C
Łącznik 1-bieg (schodowy) One way/Two way switch	ŁNT-1	1201-10	76	81	56
Łącznik świecznikowy Double pole switch	ŁNT-5	1202-10	76	81	56
Łącznik dwubiegunowy Two pole switch	ŁNT-2	1203-10	76	81	56
Łącznik zwierny światło Push switch „light"	ŁNT-1S	1204-10	76	81	56
Łącznik zwierny dzwonek Push switch „bell"	ŁNT-1D	1205-10	76	81	56
Łącznik krzyżowy Intermediate switch	ŁNT-7	1206-10	76	81	56
Łącznik żaluzjowy Double push switch	ŁNT-8	1208-10	76	81	56
Gniazdo pojedyncze Single socket	GNT 2P+Z	1241-10	76	81	56
Gniazdo pojedyncze „schuko" Single socket „schuko"	GNT 2P+Z sch	1244-10	76	81	56
Gniazdo podwójne w poziomie Double socket horizontal	GNT 2x2P+Z H	1242-10	153	81	56
Gniazdo podwójne „schuko" w poziomie Double socket „schuko" horizontal	GNT 2x2P+Z H sch	1245-10	153	81	56
Gniazdo podwójne w pionie Double socket vertical	GNT 2x2P+Z V	1252-10	76	164	56
Gniazdo podwójne „schuko" w pionie Double socket „schuko" vertical	GNT 2x2P+Z V sch	1254-10	76	164	56
Gniazdo potrójne w poziomie Triple socket horizontal	GNT 3x2P+Z H	1243-10	230	81	56
Gniazdo potrójne „schuko" w poziomie Triple socket „schuko" horizontal	GNT 3x2P+Z H sch	1246-10	230	81	56
Łącznik 1-bieg (schodowy) + gniazdo pojedyncze w poziomie One way/Two way switch + single socket horizontal	ŁNT-1+GNT 2P+Z H	1247-10	153	81	56
Łącznik 1-bieg (schodowy) + gniazdo pojedyncze „schuko" w poziomie One way/Two way switch + single socket „schuko" horizontal	ŁNT-1+GNT 2P+Z sch H	1248-10	153	81	56
Łącznik 1-bieg (schodowy) + gniazdo pojedyncze w pionie One way/Two way switch + single socket vertical	ŁNT-1+GNT 2P+Z V	1256-10	76	164	56
Łącznik 1-bieg (schodowy) + gniazdo pojedyncze „schuko" w pionie One way/Two way switch + single socket „schuko" vertical	ŁNT-1+GNT 2P+Z sch V	1257-10	76	164	56
Łącznik 1-bieg (schodowy) + gniazdo podwójne w poziomie One way/Two way switch + double socket horizontal	ŁNT-1+GNT 2x2P+Z H	1249-10	230	81	56
Łącznik 1-bieg (schodowy) + gniazdo podwójne „schuko" w poziomie One way/Two way switch + double socket „schuko" horizontal	ŁNT-1+GNT 2x2P+Z sch H	1250-10	230	81	56
Łącznik 1-bieg (schodowy) + gniazdo podwójne w pionie One way/Two way switch + double socket vertical	ŁNT-1+GNT 2x2P+Z V	1262-10	76	246	56
Łącznik 1-bieg (schodowy) + gniazdo podwójne „schuko" w pionie One way/Two way switch + double socket „schuko" vertical	ŁNT-1+GNT 2x2P+Z sch V	1264-10	76	246	56

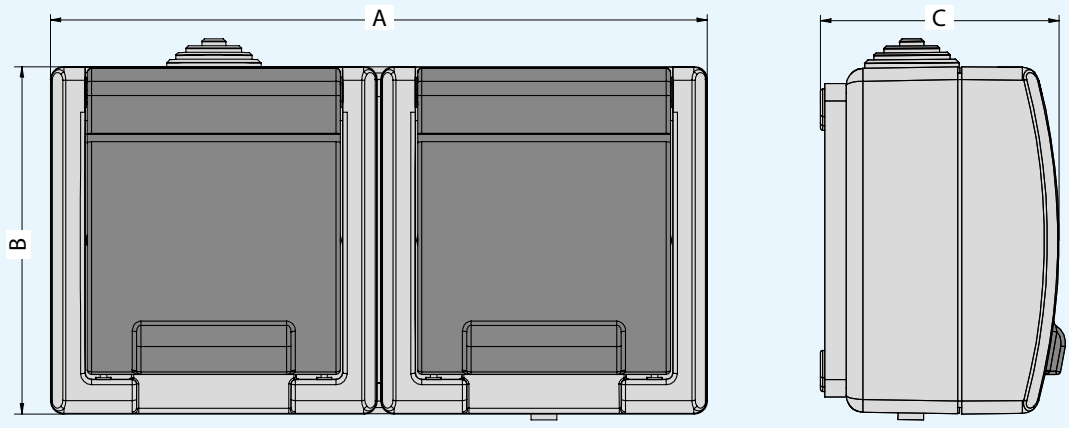

aquant™
osprzęt hermetyczny IP 55

