LLBJ Łuk przegubowy H50

1,0 Grubość blachy: 1,0 mm

Informacje

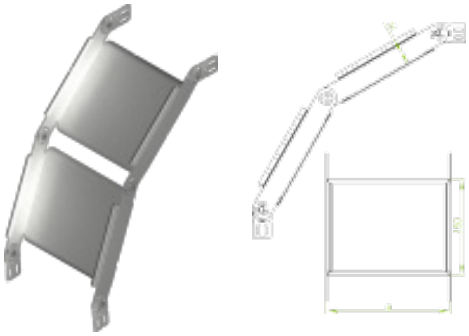

Zastosowanie
Zmiana kierunku prowadzenia trasy kablowej.
Regulacja kąta w pełnym zakresie z blokadą.

Materiał
Stal cynkowana metodą
Sendzimira PN-EN 10346:2015-09
Na zamówienie:
F - stal cynkowana metodą
zanurzeniową PN-EN ISO 1461:2011
E - stal kwasoodporna PN-EN 10088
L - lakierowanie w standardowym kolorze RAL

Dodatkowe informacje
Do montażu należy użyć śrub SGKM6x12 lub SGM6x12.
Komplet zmontowany z 2 elementów łuku, 4 połówek łącznika przegubowego i 6 kpl. śrub

Wersje

Symbol	Numer katalogowy	Szerokość a (mm)	Ciężar 1 szt. (kg)	Ilość (szt.)
LLBJ50H50	152801	50	0,98	2
LLBJ100H50	152901	100	1,16	2
LLBJ150H50	153001	150	1,32	2
LLBJ200H50	153101	200	1,50	2
LLBJ300H50	153301	300	1,82	2
LLBJ400H50	153401	400	2,16	2
LLBJ500H50	153501	500	2,48	2
LLBJ600H50	153601	600	2,82	2


BAKS