MADE BY PROFESSIONALS

Katalog produktów

Rozdzielnice
Szafy przemysłowe
Szafy 19” & 10”
Szafki multimedialne



Sabaj-System

Firma Sabaj System specjalizuje się w produkcji kompleksowych systemów zabezpieczeń, kontroli i transmisji energii elektrycznej. Oferowane spektrum produktów i usług obejmuje: rozdzielnice niskiego napięcia z blachy stalowej i tworzyw sztucznych, systemy sterownicze i teletransmisyjne, zaawansowane technologie wykrawania laserowego oraz kompleksowe usługi w zakresie obróbki blach.

Zdobyte doświadczenie i nowoczesna technologia produkcji pozwalają firmie realizować niestandardowe zamówienia dostosowane do indywidualnych potrzeb Klientów i nietypowych wymagań technicznych.

Własny park technologiczny i zaplecze laboratoryjne na powierzchni blisko 14 tys. m² dają gwarancję najwyższej jakości oferowanych usług i produktów oraz zapewniają nowoczesną i efektywną technologię realizacji nawet najtrudniejszych zamówień.

Dużym atutem zakładu jest automatyczny magazyn składowania blachy oraz postępująca automatyzacja poszczególnych stanowisk pracy (gięcie, wycinanie). Wprowadzony system MRP2 umożliwia z kolei sprawne zarządzanie produkcją, planowanie zasobów oraz efektywniejsze podejmowanie strategicznych decyzji. Poza licznymi procesami polepszającymi produkcję firma może w krótkim czasie rozwiązać wiele problemów natury technicznej dzięki własnej, rozbudowanej narzędziowni. Dzięki opracowanemu systemowi pracy firma oferuje liczne korzyści dla klienta, m.in. terminowość, szybkość realizacji czy możliwość wykonania skomplikowanych obudów.

Sabaj-System to marka znana także za granicą. Wiele zróżnicowanych wyrobów trafia nieustannie do stałych i nowych partnerów w USA, Norwegii, Szwecji, Austrii, Holandii, Belgii, Litwy, Ukrainy, Rosji oraz na Maltę. Rynek zagranicznych jest dla firmy doskonałym polem do wypromowania nie tylko samych rozwiązań, ale i jakości promowanej polską flagą.





Produkty naszej firmy znajdują szerokie zastosowanie w sektorach: elektrotechnicznym, teleinformatycznym, przemysłowym oraz zabudowie mieszkaniowej. Gwarancją wysokiej jakości i niezawodności oferowanych produktów i usług są zdobyte certyfikaty: BBJ – Biura Badawczego ds. Jakości Stowarzyszenia Elektryków Polskich, ISO 9001:2008 oraz UL.

Spis treści

Elektrotechnika

1.1 Rozdzielnice nN podtynkowe, modułowe, typ RP ---- 6
1.2 Rozdzielnice nN podtynkowe, modułowe, z odkręcaną ramką, typ RP/R ---- 8
1.3 Rozdzielnice nN podtynkowe, modułowe, typ RPeko ---- 10
1.4 Rozdzielnice nN podtynkowe, modułowe, szybki montaż, typ RPsm ---- 12
1.5 Rozdzielnice nN podtynkowe, licznikowe, typ RL ---- 14
1.6 Rozdzielnice nN podtynkowe, licznikowe, z odkręcaną ramką, typ RL/R ---- 20
1.7 Rozdzielnice nN natynkowe, modułowe, typ NRP ---- 22
1.8 Rozdzielnice nN modułowe o podwyższonym IP, hermetyczne, typ RH ---- 25
1.9 Rozdzielnice nN natynkowe, modułowe, typ NRPeko ---- 26
1.10 Rozdzielnice nN natynkowe, modułowe, szybki montaż, typ NRPsm ---- 28
1.11 Rozdzielnice nN natynkowe, licznikowe, typ NRL ---- 30
1.12 Rozdzielnice nN licznikowe o podwyższonym IP, hermetyczne, typ RH ---- 35
1.13 Rozdzielnice nN, typ ALFA SYSTEM ---- 37
1.14 Obudowy i rozdzielnice nN, typ GAMMA ---- 41

Drzwi rewizyjne

2.1 Drzwi rewizyjne, typ RD ---- 44

Zabudowa mieszkaniowa

3.1 Rozdzielnice nN z metalowymi drzwiami, typ RPT ---- 46
3.2 Rozdzielnice nN z drzwiami ze stali nierdzewnej, RPTN ---- 48
3.3 Rozdzielnice nN plastikowe, ALFA-SYSTEM MODUŁOWE ---- 49
3.4 Rozdzielnice multimedialne, typ Multi-Alfa ---- 50
3.5 Rozdzielnice multimedialne, FibeRPT ---- 51
3.6 Rozdzielnice multimedialne, FttMAX ---- 53

Akcesoria

4.1 Drzwi rewizyjne, typ RD ---- 110

Szafy i obudowy sterownicze

5.1 Szafa sterownicza, typ DELTA ---- 57
5.2 Szafa sterownicza, typ HD ---- 64
5.3 Obudowa sterownicza, typ RH ---- 67
5.4 Obudowa sterownicza ze stali nierdzewnej, typ RH SS ---- 72
5.5 Obudowa sterownicza, typ RH TWIST ---- 74
5.6 Obudowa sterownicza, typ NR ---- 76

Akcesoria do szaf i obudów sterowniczych

6.1 Zamki i klucze ---- 115
6.2 Korytka kablowe, odpływy kondensatu parowego ---- 116
6.3 Ogrzewacze, elementy grzejne ---- 117
6.4 Termostaty, kratki wentylacyjne, wentylatory ---- 118
6.5 Złączki ZUG, płytki skrajne ---- 119
6.6 Trzymacze KU, oznaczniki ---- 120
6.7 Dławiki, przelotki kablowe ---- 121
6.8 Oświetlenie do szaf, czujnik otwarcia drzwi ---- 122
6.9 Uchwyty transportowe, szyny uziemiające, kieszenie ---- 123
6.10 Szyny TH, lakier, poprzeczki montażowe ---- 124
6.11 Lada na klawiaturę i mysz, śruby, nakrętki klatkowe ---- 125

Spis treści

Szafy teleinformatyczne 19

7.1 Szafy serwerowe 19" - typ ACE ---- 80
7.2 Szafy pyłoszczelne IP54 19" - typ WR ---- 90
7.3 Szafy teleinformatyczne 19" - typ Beta-Light ---- 92
7.4 Ramy montażowe 19" - Simplex Duplex ---- 94

Szafy wiszące teleinformatyczne 19"

8.1 SZW SIMPLE ---- 96
8.2 SIDE-O ---- 98
8.3 SIDE-O-D ---- 100
8.4 SWK IP54 ---- 102
8.5 SWKD IP54 ---- 104

Szafy wiszące teleinformatyczne 19"

9.1 SZW ---- 106

Media Rack 19"

10.1 FH-FL ---- 107
10.2 WM/WM9U ---- 108

Akcesoria

11.1 Akcesoria wyposażenia szaf 10" ---- 126
11.2 Akcesoria wyposażenia szaf 19" ---- 130
11.3 Akcesoria światłowodowe 19" ---- 139
11.4 Akcesoria szaf stojących 19" ---- 144









LUDZIE
TECHNOLOGIA
DOŚWIADCZENIE

Rozdzielnice niskiego napięcia

RP





Poziomica ułatwiająca montaż w ścianie

Dostępne kolory: RAL 9003

MONTAŻ PODTYNKOWY

IP31

Zastosowanie:

Wnętrzowe rozdzielnice nN przeznaczone do instalowania aparatury modułowej.

Standardowe wyposażenie:

Szyna TH 35, szyny zaciskowe, izolator, zestaw wkrętów i nakrętek, podkładka, przewód ochronny żółto-zielony, zestaw naklejek, zaślepki plastikowe prostokątne.

Charakterystyka techniczna:

Prąd znamionowy ciągły:	In ≤ 100A
Napięcie znamionowe łączeniowe:	Un = 400V
Napięcie znamionowe izolacji:	Ui = 500V
Klasa ochronności:	I
Stopień ochrony:	IP31

Sposób montażu: montaż podtynkowy

Wykonanie:

Blacha stalowa o grubości 0,8 mm, z ochronna powłoką lakierową koloru RAL 9003, nakładaną metodą elektrostatyczną.

Dostępne wersje:









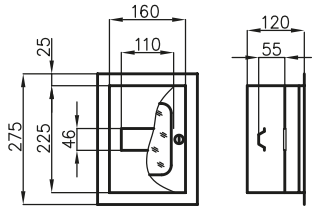

RP 6W

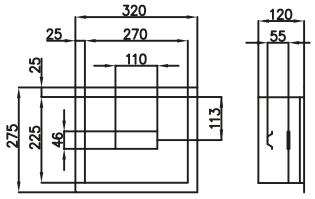

RP 6

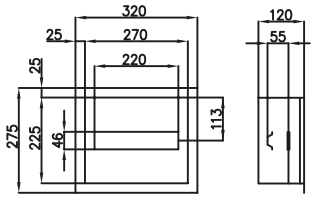

RP 12

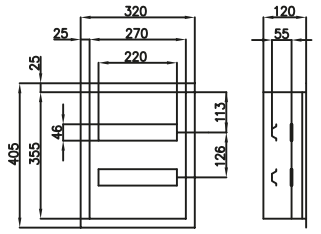

RP 24

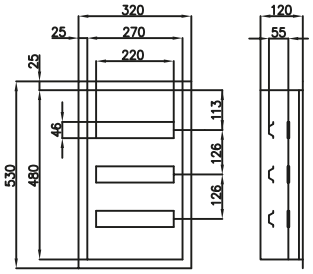

RP 36

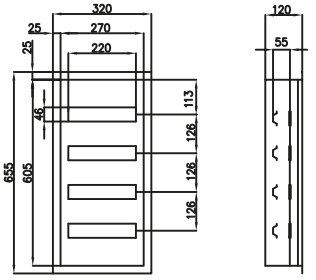

RP 48B

TYP/NR. KAT		WERSJA				Ilość modułów	Wymiary w mm wielkość otw. montaż.		
		bez wyposażenia	z zatrzaskiem	z zamkiem	z szybą		szer.	wys.	głęb.
		BW		Z	ZS				
☰	RP 3W		✓			3	160	225	120
☰	RP 3W Z			✓					
	RP 3		✓			3	270	225	120
	RP 3 Z			✓					
	RP 6W		✓			6	160	225	120
☰	RP 6W ZS		✓		✓				
	RP 6W Z			✓					
	RP 6W ZSZ			✓	✓				
	RP 6		✓			6	270	225	120
☰	RP 6 ZS		✓		✓				
	RP 6 Z			✓					
☰	RP 6 ZSZ			✓	✓				
	RP 12 BW	✓	✓			12	270	225	120
	RP 12 BW Z	✓		✓					
☰	RP 12 BW ZSZ	✓		✓	✓				
	RP 12		✓						
☰	RP 12 ZS		✓		✓				
	RP 12 Z			✓					
☰	RP 12 ZSZ			✓	✓				
	RP 24BW	✓	✓			24	270	355	120
	24 BW Z	✓		✓					
	RP 24		✓						
☰	RP 24 ZS		✓		✓				
	RP 24 Z			✓					
☰	RP 24 ZSZ			✓	✓				
☰	RP 24 BIS Z			✓		24	270	355	210
☰	RP 24 BIS ZSZ			✓	✓				
	RP 36 BW	✓	✓			36	270	480	120
	RP 36 BW Z	✓		✓					
	RP 36		✓						
☰	RP 36 ZS		✓		✓				
	RP 36 Z			✓					
☰	RP 36 ZSZ			✓	✓				
	RP 36 BIS BW	✓	✓			36	270	480	210
☰	RP 36 BIS		✓						
	RP 36 BIS Z			✓					
	RP 48A		✓			48	545	355	120
	RP 48A Z			✓					
	RP 48B		✓			48	270	605	120
	RP 48B Z			✓					
☰	RP 48B ZSZ			✓	✓				
	RP 48B BIS Z			✓		48	270	605	210
	RP 70		✓			72	545	480	120
	RP 70 Z			✓					
☰	RP 70 ZSZ			✓	✓				
☰	RP 70 BIS		✓			72	545	480	210
☰	RP 70 BIS Z			✓					

☰ Produkt dostępny na zamówienie

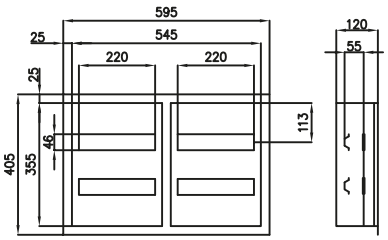

RP 48A

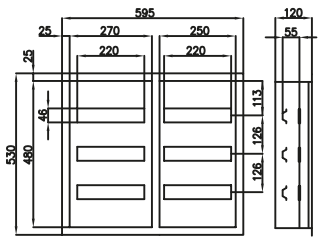

RP 70





Poziomica ułatwiająca montaż w ścianie

Dostępne kolory: RAL 9003

MONTAŻ PODTYNKOWY

IP31

Zastosowanie:

Wnętrzowe rozdzielnice nN przeznaczone do instalowania aparatury modułowej. Dzięki zastosowaniu wygodnej ramki uproszczono montaż.

Standardowe wyposażenie:

Szyna TH 35, szyny zaciskowe, izolator, zestaw wkrętów i nakrętek, podkładka, przewód ochronny żółto-zielony, zestaw naklejek, zaślepki plastikowe prostokątne.

Charakterystyka techniczna:

Prąd znamionowy ciągły:	In ≤ 100A
Napięcie znamionowe łączeniowe:	Un = 400V
Napięcie znamionowe izolacji:	Ui = 500V
Klasa ochronności:	I
Stopień ochrony:	IP31

Sposób montażu: zabudowa w ścianie

Wykonanie:

Blacha stalowa o grubości 0,8 mm, z ochronna powłoką lakierowa koloru RAL 9003, nakładaną metodą elektrostatyczną.

Dostępne wersje:





Rozdzielnice RP/R wykonane są jak RP, ale posiadają odkręcaną ramkę czołową. Montuje się je we wnęce bez ramki czołowej, którą dokręca się dopiero po wykonaniu prac murarskich.



TYP/NR. KAT.	Wersja		Ilość modułów	Wymiary w mm wielkość otw. montaż.		
	z zatrzaskiem	z zamkiem		szer.	wys.	głęb.
		Z				
RP 12/R	✓		12	270	225	120
RP 12/R Z		✓				
RP 24/R	✓		24	270	355	120
RP 24/R Z		✓				
RP 36/R	✓		36	270	480	120
RP 36/R Z		✓				
RP 48B/R	✓		48	270	605	120
RP 48B/R Z		✓				

Produkt dostępny na zamówienie

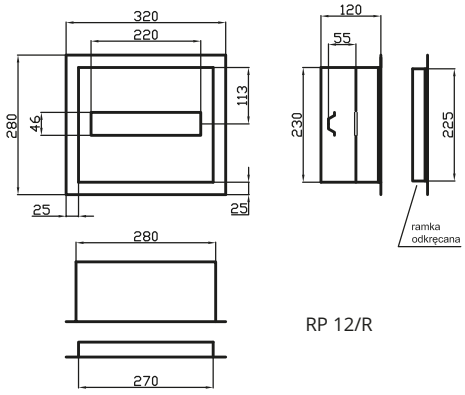

RP 12/R

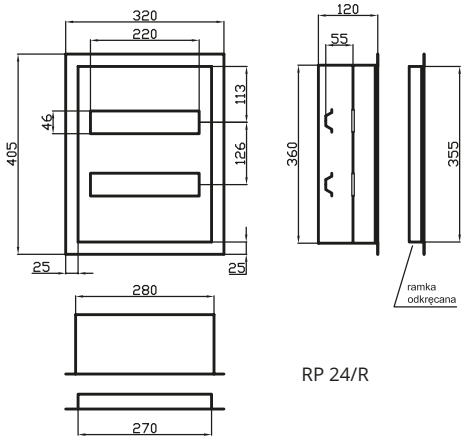

RP 24/R

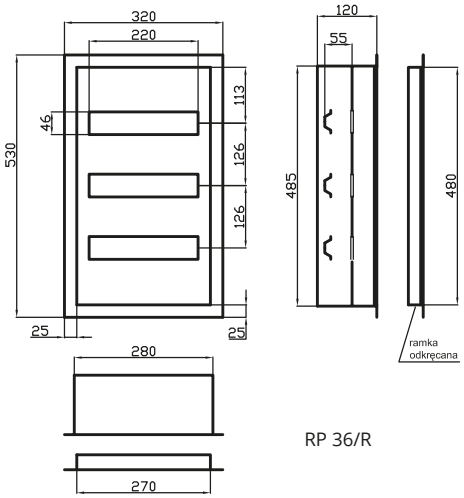

RP 36/R

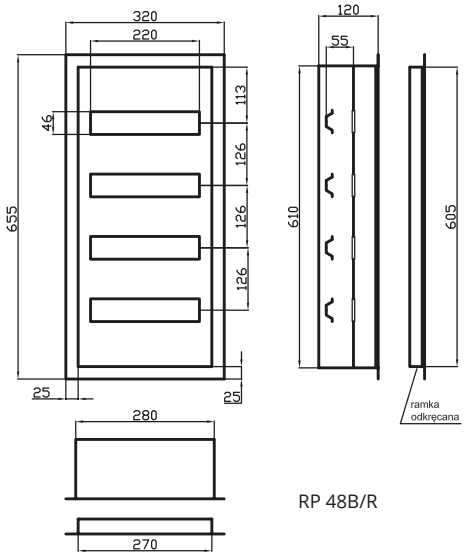

RP 48B/R





Poziomica ułatwiająca montaż w ścianie

Dostępne kolory: RAL 9003

MONTAŻ PODTYNKOWY

IP31

Zastosowanie:

Wnętrzowe rozdzielnice nN, przeznaczone do instalowania aparatury modułowej.

Estetyczna konstrukcja obudów wraz z zatrzaskowym mocowaniem osłony aparatów umożliwiają zmniejszenie gabarytów obudowy przy zachowaniu dostatecznej ilości miejsca na aparaty i przewody.

Standardowe wyposażenie:

Szyna TH 35, szyny zaciskowe, izolator, zestaw wkrętów i nakrętek, podkładka, przewód ochronny żółto-zielony, zestaw naklejek, zaślepki plastikowe prostokątne.

Charakterystyka techniczna:

Prąd znamionowy ciągły:	In ≤ 100A
Napięcie znamionowe łączeniowe:	Un = 400V
Napięcie znamionowe izolacji:	Ui = 500V
Znamionowe napięcie udarowe:	Uimp = 4000V
Klasa ochronności:	I
Stopień ochrony:	IP31

Sposób montażu: zabudowa w ścianie

Wykonanie:

Blacha stalowa o grubości 0,8 mm, z ochronna powłoką lakierową koloru RAL 9003, nakładaną metodą elektrostatyczną. Rozdzielnice wykonywane są jedynie w wersji z zamkiem.

Dostępne wersje:





Dlaczego EKO?

- nowy design
- niższa cena
- wykonanie w kolorze białym struktura RAL 9003
- obudowa o głębokości zaledwie 100mm



TYP/NR. KAT.		Wersja		Ilość modułów	Wymiary w mm wielkość otw. montaż.		
		z zamkiem	z szybą		szer.	wys.	głęb.
		Z	ZS				
	RP-EKO 24 Z	✓		24	270	355	100
	RP-EKO 24 ZSZ	✓	✓				
	RP-EKO 36 Z	✓		36	270	480	100
	RP-EKO 36 ZSZ	✓	✓				
	RP-EKO 48 Z	✓		48	270	605	100
	RP-EKO 48 ZSZ	✓	✓				

Produkt dostępny na zamówienie

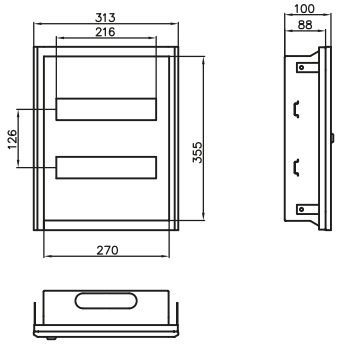

RP EKO 24

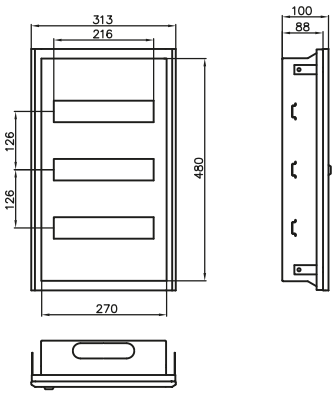

RP EKO 36

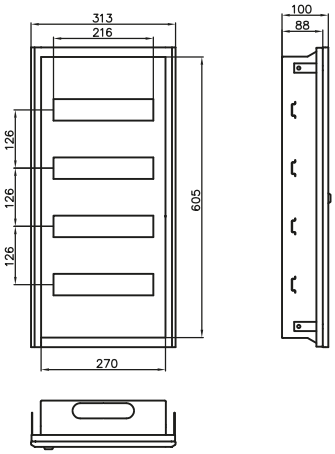

RP EKO 48

RP SM







Dostępne kolory: RAL 9003



Poziomica ułatwiająca montaż w ścianie

MONTAŻ PODTYNKOWY

IP31

Zastosowanie:

Wnętrzowe rozdzielnice nN, przeznaczone do instalowania aparatury modułowej. Umożliwiają montaż w układzie nx24 lub nx18.

Standardowe wyposażenie:

Szyna TH 35, szyny zaciskowe, izolator, zestaw wkrętów i nakrętek, podkładka, przewód ochronny żółto-zielony, zestaw naklejek, zaślepki plastikowe prostokątne.

Charakterystyka techniczna:

Prąd znamionowy ciągły:	In ≤ 100A
Napięcie znamionowe łączeniowe:	Un = 400V
Napięcie znamionowe izolacji:	Ui = 500V
Klasa ochronności:	I
Stopień ochrony:	IP31

Sposób montażu: zabudowa w ścianie

(również w ścianie gipsowo-kartonowej)

Wykonanie:

Drzwi obudowy wykonane są z blachy stalowej o grubości 1 mm, z ochronna powłoką lakierową koloru RAL 9003, nakładaną metodą elektrostatyczną. Korpus i stelaż obudowy wykonane są z blachy ocynkowanej o grubości 1 mm.

Dostępne wersje:





Dlaczego “szybki montaż”?

Dzięki unikalnej konstrukcji ułatwiają pracę instalatorowi. Montaż aparatury i osznurowanie wykonuje się na odsłoniętej płycie montażowej, a dopiero po podłączeniu przewodów zakłada się na niej cześć frontalną (obudowę).



TYP/NR. KAT	Wersja	Ilość modułów	Wymiary w mm wielkość otw. montaż.		
	z zamkiem		szer.	wys.	głęb.
	Z		A	B	C
N X 18S					
RPSM 36 (2X18) Z	✓	36	415	415	127
RPSM 54 (3X18) Z	✓	54	415	565	127
RPSM 72 (4X18) Z	✓	72	415	715	127
RPSM 90 (5X18) Z	✓	90	415	865	127
RPSM 108 (6X18) Z	✓	108	415	1015	127
RPSM 126 (7X18) Z	✓	126	415	1165	127
N X 24S					
RPSM 72 (3X24) Z	✓	72	525	565	127
RPSM 96 (4X24) Z	✓	96	525	715	127
RPSM 120 (5X24) Z	✓	120	525	865	127
RPSM 144 (6X24) Z	✓	144	525	1015	127

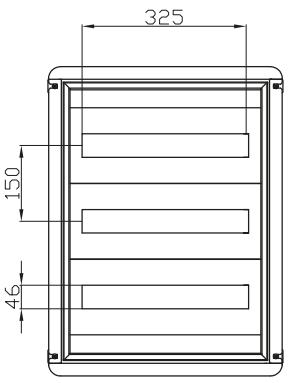



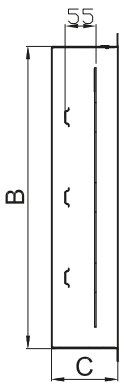

Rozdzielnice licznikowe

RL





Poziomica ułatwiająca montaż w ścianie

Dostępne kolory: RAL 9003

MONTAŻ PODTYNKOWY

IP31

Zastosowanie:

Wnętrzowe rozdzielnice nN, przeznaczone do instalowania liczników jedno lub trójfazowych.

Standardowe wyposażenie:

Tablica pod licznik, szyna TH 35, szyny zaciskowe, izolator, zestaw wkrętów i nakrętek, przewód ochronny żółto-zielony, zestaw naklejek, zaślepki plastikowe prostokątne.

Charakterystyka techniczna:

Prąd znamionowy ciągły:	In ≤ 100A
Napięcie znamionowe łączeniowe:	Un = 400V
Napięcie znamionowe izolacji:	Ui = 500V
Klasa ochronności:	I
Stopień ochrony:	IP31

Sposób montażu: zabudowa w ścianie

Wykonanie:

Blacha stalowa o grubości 0,8 mm, z ochronna powłoką lakierową koloru RAL 9003, nakładaną metodą elektrostatyczną. Obudowy posiadają dodatkową osłonę na zabezpieczenia przedlicznikowe, plombowaną.

Dostępne wersje:









OBUDOWY NA LICZNIK 1-FAZOWY

TYP/NR. KAT		Wersja				Ilość modułów	Wymiary w mm wielkość otw. montaż.			Rodzaj licznika
		bez wyposażenia	z zatrzaskiem	z zamkiem	z szybą		szer.	wys.	głęb.	
		BW		Z	ZS					
	RL 1F		✓			BRAK	180	250	180	1F
	RL 1F Z			✓						
	RL 1F ZSZ			✓	✓					
	RL 1F 6 BW	✓	✓			6	180	430	180	1F
	RL 1F 6 BW Z	✓		✓						
	RL 1F 6		✓							
	RL 1F 6 ZS		✓		✓					
	RL 1F 6 Z			✓						
	RL 1F 6 ZSZ			✓	✓					
pod licznik elektroniczny	RL 1F 6E BW	✓	✓			6	180	430	120	1F
	RL 1F 6E BW Z	✓		✓						
	RL 1F 6E		✓							
	RL 1F 6E ZS		✓		✓					
	RL 1F 6E Z			✓						
	RL 1F 6E ZSZ			✓	✓					
	RL 1F 12		✓			12	180	540	180	1F
	RL 1F 12 ZS		✓		✓					
	RL 1F 12 Z			✓						
	RL 1F 12 ZSZ			✓	✓					

Produkt dostępny na zamówienie

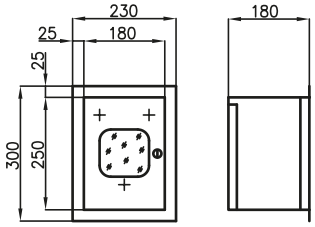

RL 1F
(z szybą i zamkiem)

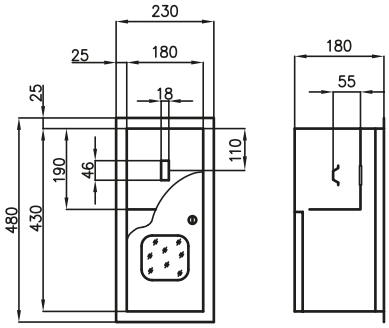

RL 1F 1
(z szybą i zamkiem)

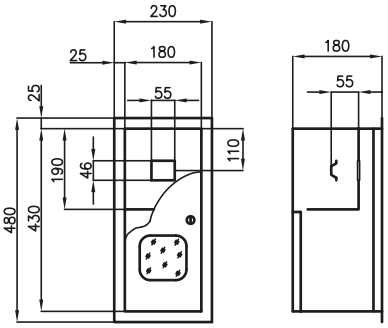

RL 1F 3
(z szybą i zamkiem)

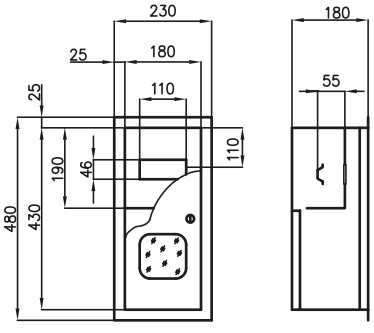

RL 1F 6
(z szybą i zamkiem)

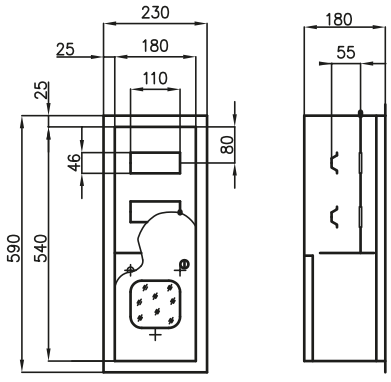

RL 1F 12
(z szybą i zamkiem)

OBUDOWY NA LICZNIK 3-FAZOWY

TYP/NR. KAT		Wersja				Ilość modułów	Wymiary w mm wielkość otw. montaż.			Rodzaj licznika
		bez wyposażenia	z zatrzaskiem	z zamkiem	z szybą		szer.	wys.	głęb.	
		BW		Z	ZS					
	RL 3F		✓			BRAK	270	370	210	3F
	RL 3F ZS		✓		✓					
	RL 3F Z			✓						
	RL 3F ZSZ			✓	✓					
	RL 6		✓			6	270	540	210	3F
	RL 6 Z			✓						
	RL 6 ZSZ			✓	✓					
	RL 12 BW	✓	✓			12	270	540	210	3F
	RL 12 BW Z	✓		✓						
	RL 12		✓							
	RL 12 ZS		✓		✓					
	RL 12 Z			✓						
	RL 12 ZSZ			✓	✓					
pod licznik elektroniczny	RL 12E BW	✓	✓			12	270	540	120	3F
	RL 12E BW Z	✓		✓						
	RL 12E		✓							
	RL 12E ZS		✓		✓					
	RL 12E Z			✓						
	RL 12E ZSZ			✓	✓					
	RL 24 BW	✓	✓			24	400	500	210	3F
	RL 24 BW Z	✓		✓						
	RL 24		✓							
	RL 24 ZS		✓		✓					
	RL 24 Z			✓						
	RL 24 ZSZ			✓	✓					
	RL 36		✓			36	545	540	210	3F
	RL 36 Z			✓						
	RL 36 ZSZ			✓	✓					
	RL 48 BW	✓	✓			48	545	540	210	3F
	RL 48 BW Z	✓		✓						
	RL 48		✓							
	RL 48 ZS		✓		✓					
	RL 48 Z			✓						
	RL 48 ZSZ			✓	✓					

OBUDOWY NA LICZNIK 3-FAZOWY

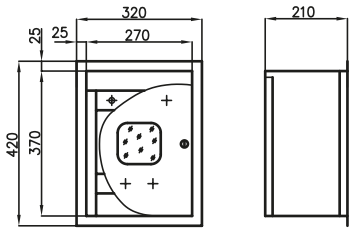

RL 3F
(z szybą i zamkiem)

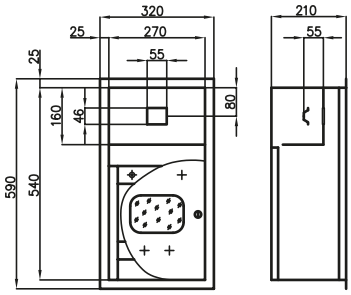

RL 3
(z szybą i zamkiem)

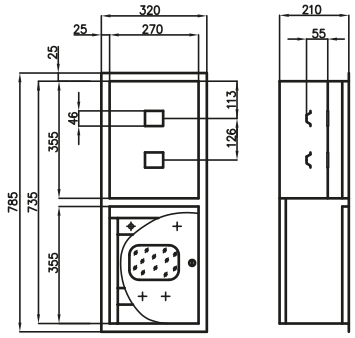

RL 3 BIS
(z szybą i zamkiem)

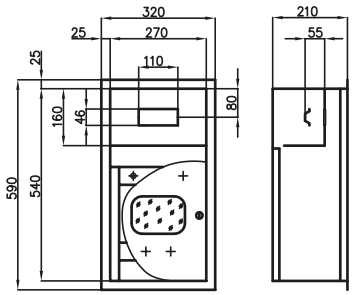

RL 6
(z szybą i zamkiem)

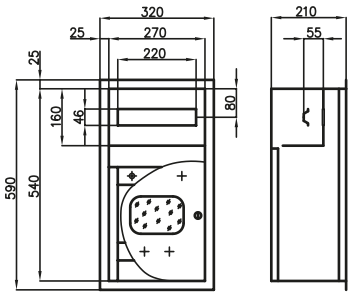

RL 12
(z szybą i zamkiem)

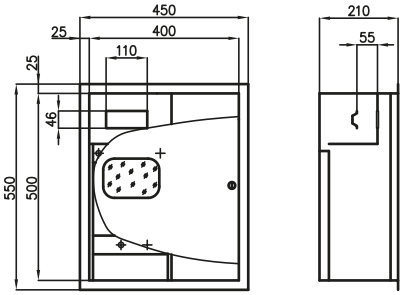

RL 24
(z szybą i zamkiem)

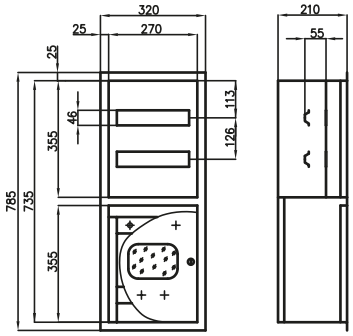

RL 24 BIS
(z szybą i zamkiem)

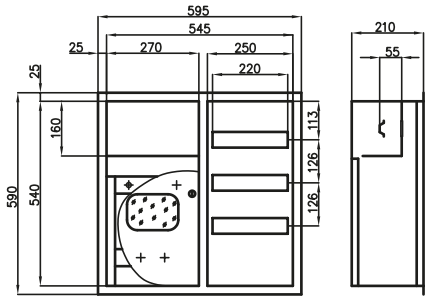

RL 36
(z szybą i zamkiem)

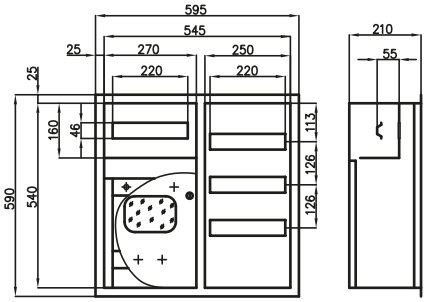

RL 48
(z szybą i zamkiem)

OBUDOWY WIELOLICZNIKOWE

TYP/nr. kat	Wersja			Ilość modułów	Rodzaj licznika	Wymiary w mm wielkość otw. montaż.		
	z zatrzaskiem	z zamkiem	z szybą			szer.	wys.	głęb.
		Z	ZS					
RL 3F 1F Z		✓		BRAK	3F, 1F	400	370	210
RL 3F 1F ZSZ		✓	✓					
RL 3L 1F 3	✓			3	3 x 1F	590	430	210
RL 3L 1F 3 ZSZ		✓	✓					
RL 2L 1F 6 ZSZ		✓	✓	6	2 x 1F	365	430	210
RL 2L 1F 12	✓			12	2 x 1F	365	430	210
RL 2L 1F 12 Z		✓						
RL 2L 1F 12 ZSZ		✓	✓					
RL 2L 6	✓			6	2 x 3F	545	540	210
RL 2L 6 Z		✓						
RL 2L 6 ZSZ		✓	✓					
RL 2L 12	✓			12	1F, 3F	400	500	210
RL 2L 12 Z		✓						
RL 2L 12 ZSZ		✓	✓					
RL 2L 18	✓			18	1F, 3F	400	540	210
RL 2L 18 Z		✓						
RL 2L 18 ZSZ		✓	✓					
RL 2L 24	✓			24	2 x 3F	545	540	210
RL 2L 24 ZS	✓		✓					
RL 2L 24 Z		✓						
RL 2L 24 ZSZ		✓	✓					
RL 2L 36	✓			36	1F, 3F	545	540	210
RL 2L 36 ZS	✓		✓					
RL 2L 36 Z		✓						
RL 2L 36 ZSZ		✓	✓					

OBUDOWY WIELOLICZNIKOWE

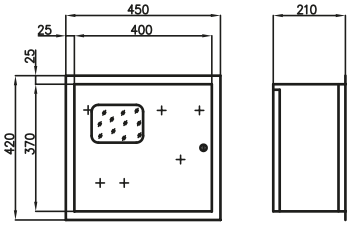

RL 3F 1F
(z szybą i zamkiem)

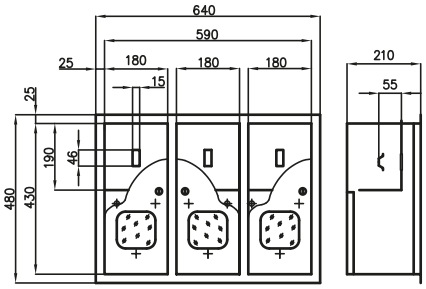

RL 3L 1F 3
(z szybą i zamkiem)

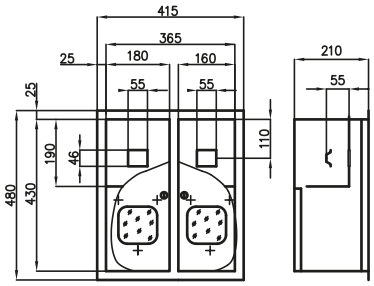

RL 2L 1F 6
(z szybą i zamkiem)

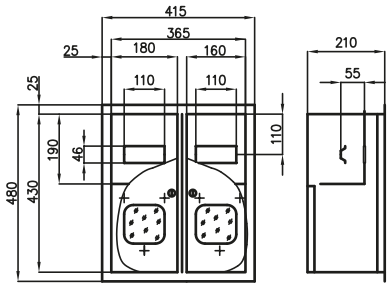

RL 2L 1F 12
(z szybą i zamkiem)

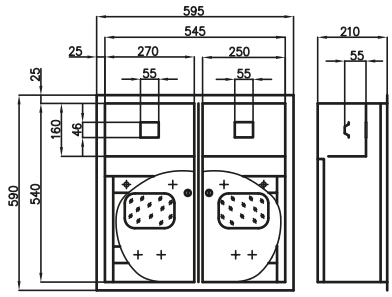

RL 2L 6
(z szybą i zamkiem)

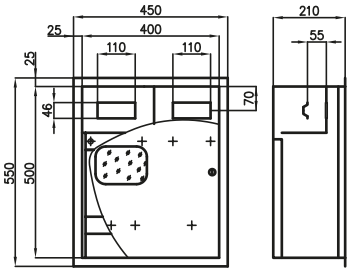

RL 2L 12
(z szybą i zamkiem)

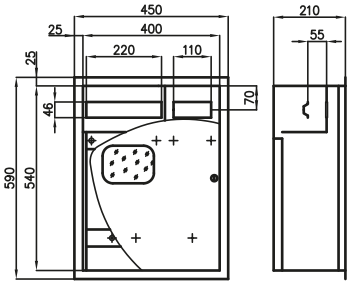

RL 2L 18
(z szybą i zamkiem)

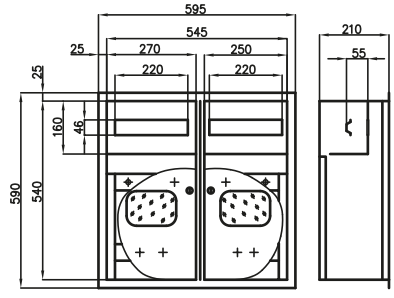

RL 2L 24
(z szybą i zamkiem)

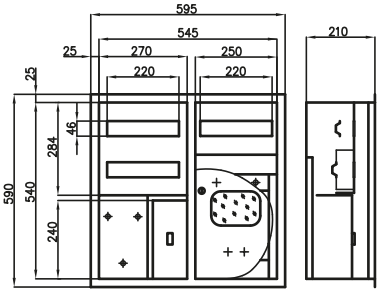

RL 2L 36
(z szybą i zamkiem)

Rozdzielnice licznikowe

RL/R





Poziomica ułatwiająca montaż w ścianie

Dostępne kolory: RAL 9003

MONTAŻ PODTYNKOWY

IP31

Zastosowanie:

Wnętrzowe rozdzielnice nN, przeznaczone do instalowania liczników jedno lub trójfazowych.

Standardowe wyposażenie:

Tablica pod licznik, szyna TH 35, szyny zaciskowe, izolator, zestaw wkrętów i nakrętek, przewód ochronny żółto-zielony, zestaw naklejek, zaślepki plastikowe prostokątne.

Charakterystyka techniczna:

Prąd znamionowy ciągły:	In ≤ 100A
Napięcie znamionowe łączeniowe:	Un = 400V
Napięcie znamionowe izolacji:	Ui = 500V
Klasa ochronności:	I
Stopień ochrony:	IP31

Sposób montażu: zabudowa w ścianie

Wykonanie:

Blacha stalowa o grubości 0,8 mm, z ochronna powłoką lakierową koloru RAL 9003, nakładaną metodą elektrostatyczną. Obudowy posiadają dodatkową osłonę na zabezpieczenia przedlicznikowe, plombowaną.

Dostępne wersje:







Rozdzielnice RL/R wykonane są jak RL, ale posiadają odkręcaną ramkę czołową. Montuje się je we wnęce bez ramki czołowej, którą dokręca się dopiero po wykonaniu pac murarskich.

Wszystkie typy rozdzielnic RL można wykonać w wersji RL/R.

Istnieje możliwość wykonania ramki ze stali nierdzewnej lub aluminium.



TYP/NR. KAT	Wersja			Ilość modułów	Rodzaj licznika	Wymiary w mm wielkość otw. montaż.		
	z zatrzaskiem	z zamkiem	z szybą			szer.	wys.	głęb.
		Z	ZS					
RL 1F 6/R	✓			6	1F	180	430	210
RL 1F 6/R Z		✓						
RL 1F 6/R ZSZ		✓	✓					
RL 12/R	✓			12	3F	270	540	210
RL 12/R Z		✓						
RL 12/R ZSZ		✓	✓					
RL 24/R	✓			24	3F	400	500	210
RL 24/R Z		✓						
RL 24/R ZSZ		✓	✓					

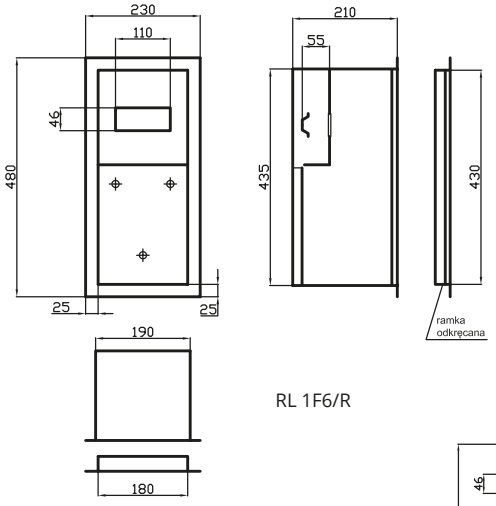

RL 1F6/R

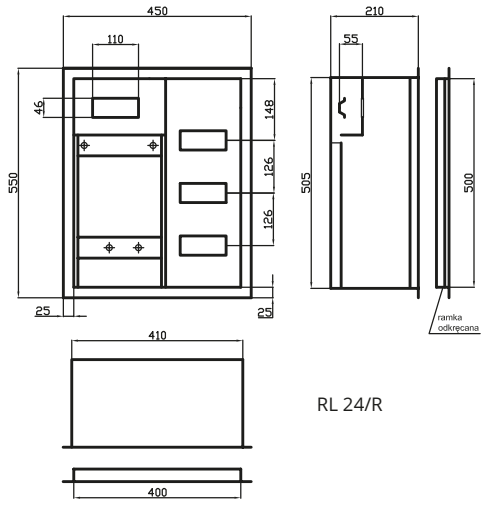

RL 24/R

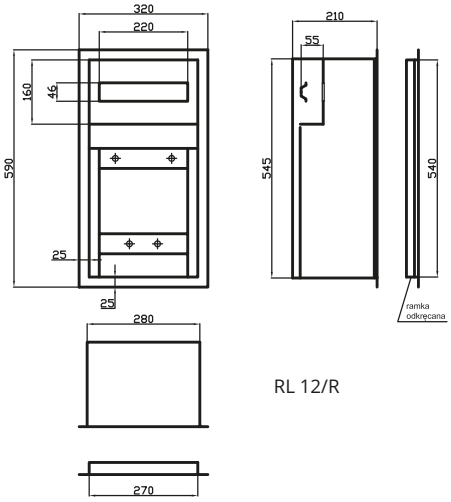

RL 12/R



Dostępne kolory: RAL 9003

MONTAŻ NATYNKOWY

IP31

Zastosowanie:

Wnętrzowe rozdzielnice nN przeznaczone do instalowania aparatury modułowej.

Standardowe wyposażenie:

Szyna TH 35, szyny zaciskowe, izolator, zestaw wkrętów i nakrętek, podkładka, przewód ochronny żółto-zielony, zestaw naklejek, zaślepki plastikowe prostokątne i okrągłe.

Charakterystyka techniczna:

Prąd znamionowy ciągły:	In ≤ 100A
Napięcie znamionowe łączeniowe:	Un = 400V
Napięcie znamionowe izolacji:	Ui = 500V
Klasa ochronności:	I
Stopień ochrony:	IP31

Sposób montażu: zabudowa na ścianie

Wykonanie:

Blacha stalowa o grubości 0,8 mm, z ochronna powłoką lakierowa koloru RAL 9003, nakładaną metodą elektrostatyczną.

Dostępne wersje:

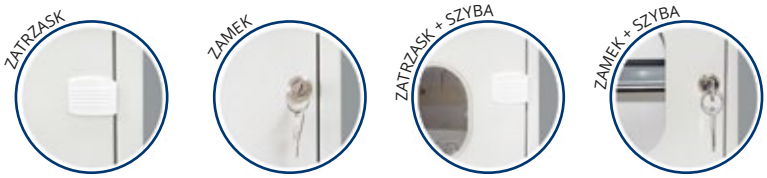

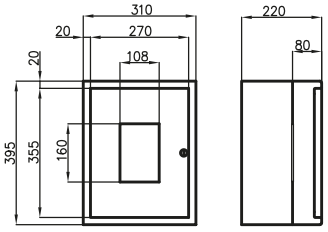

NRP RBK
(z szybą i zamkiem)

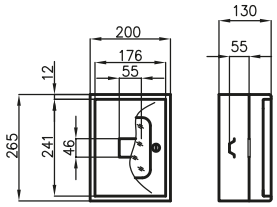

NRP 3W
(z szybą i zamkiem)

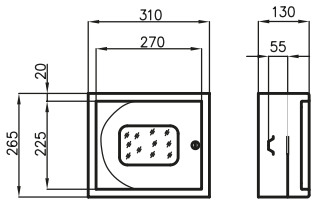

NRP 3
(z szybą i zamkiem)

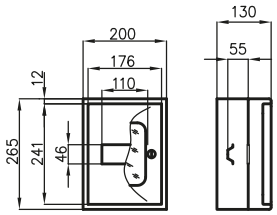

NRP 6W
(z szybą i zamkiem)

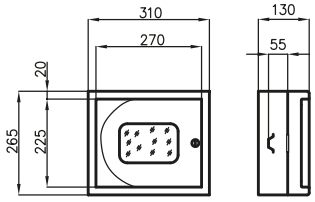

NRP 6
(z szybą i zamkiem)

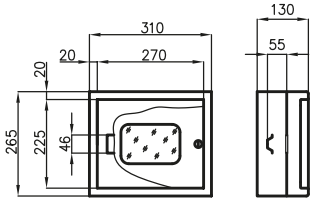

NRP 12
(z szybą i zamkiem)

TYP/NR. KAT		Wersja				Ilość modułów	Wymiary w mm		
		bez wyposażenia	z zatrzaskiem	z zamkiem	z szybą		szer.	wys.	głęb.
		BW		Z	ZS				
☰	NRP RBK ZSZ			✓	✓	BRAK	310	395	220
	NRP 3		✓			3	310	265	130
	NRP 3 Z			✓					
	NRP 6		✓			6	310	265	130
	NRP 6 Z			✓					
☰	NRP 6 ZSZ			✓	✓				
	NRP 12 BW	✓	✓			12	310	265	130
	NRP 12 BW Z	✓		✓					
	NRP 12		✓						
☰	NRP 12 ZS		✓		✓				
	NRP 12 Z			✓					
☰	NRP 12 ZSZ			✓	✓				
	NRP 24 BW	✓	✓			24	310	395	130
	NRP 24 BW Z	✓		✓					
	NRP 24		✓						
	NRP 24 Z			✓					
	NRP 24 BIS		✓			24	310	395	220
	NRP 24 BIS Z			✓					
	NRP 36 BW	✓	✓			36	310	520	130
	NRP 36 BW Z	✓		✓					
	NRP 36		✓						
	NRP 36 Z			✓					
	NRP 36 BIS BW	✓	✓			36	310	520	220
	NRP 36 BIS		✓						
	NRP 36 BIS Z			✓					
	NRP 48A BW Z	✓		✓		48	620	395	130
	NRP 48A BW	✓	✓						
	NRP 48A Z			✓					
	NRP 48B		✓			48	310	645	130
	NRP 48B Z			✓					
	NRP 70 BW	✓	✓			73	620	520	130
	NRP 70 BW Z	✓		✓					
	NRP 70		✓						
	NRP 70 Z			✓					
☰	NRP 70 BIS		✓			73	620	580	220
	NRP 70 BIS Z			✓					

☰ Produkt dostępny na zamówienie

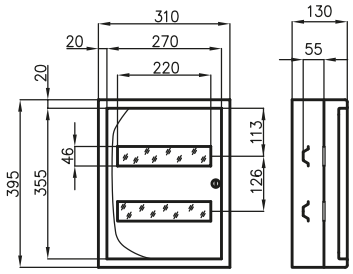

NRP 24
(z szybą i zamkiem)

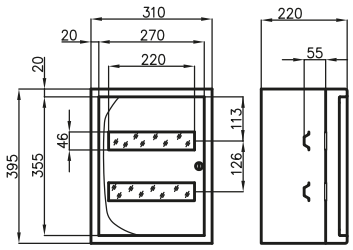

NRP 24 BIS
(z szybą i zamkiem)

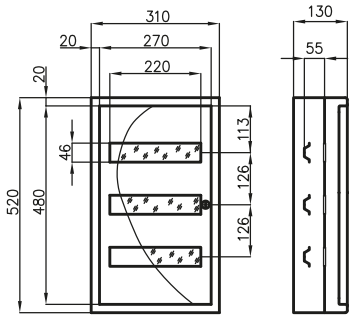

NRP 36
(z szybą i zamkiem)

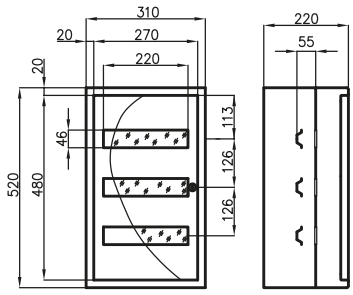

NRP 36 BIS
(z szybą i zamkiem)

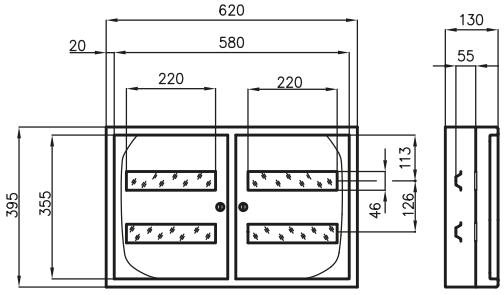

NRP 48A
(z szybą i zamkiem)

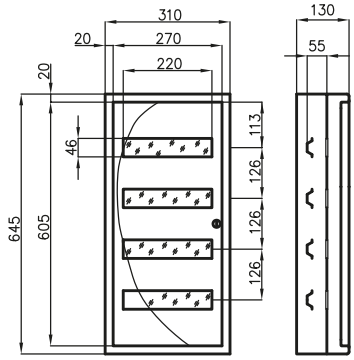

NRP 48B
(z szybą i zamkiem)

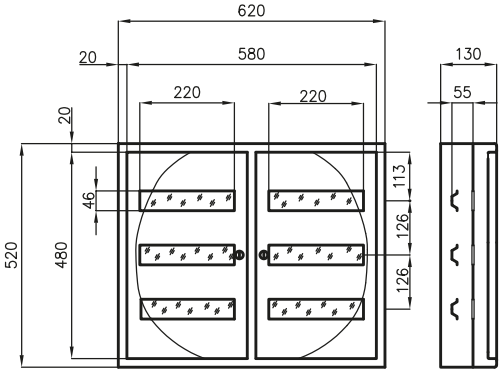

NRP 70
(z szybą i zamkiem)

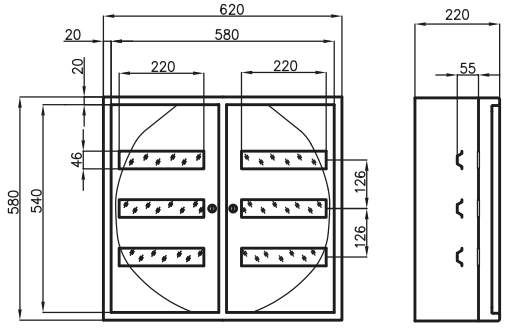

NRP 70 BIS
(z szybą i zamkiem)

RH

Rozdzielnice niskiego napięcia modułowe o podwyższonym IP



Dostępne kolory: RAL 7035

MONTAŻ UNIWERSALNY

IP65

Zastosowanie:

Wnętrzowe rozdzielnice nN o podwyższonej szczelności przeznaczone do instalowania aparatury modułowej. Umożliwiają montaż modułów w układzie nx12 i nx15.

Standardowe wyposażenie:

Zamek i klucz IP55, płyta montażowa, zestaw wkrętów i nakrętek, podkładka, przewód ochronny żółto-zielony, zestaw naklejek, zaślepki plastikowe okrągłe.

Charakterystyka techniczna:

Prąd znamionowy ciągły:	In ≤ 100A
Napięcie znamionowe łączeniowe:	Un = 400V
Napięcie znamionowe izolacji:	Ui = 500V
Klasa ochronności:	I
Stopień ochrony:	IP65

Sposób montażu: zabudowa uniwersalna

Wykonanie:

Blacha stalowa o grubości 1-1,5 mm, z ochronną powłoką lakierową koloru RAL 7035, nakładaną metodą elektrostatyczną. Możliwość przełożenia drzwi na lewo/prawo.

TYP	ILOŚĆ MODUŁÓW	WYMIARY W MM		
		szer.	wys.	głęb.
		A	B	C
N x 12				
RH 12	12	320	200	150
RH 24	24		400	
RH 36	36		520	
N x 15				
RH 15	15	340	265	150
RH 30	30		365	
RH 45	45		520	

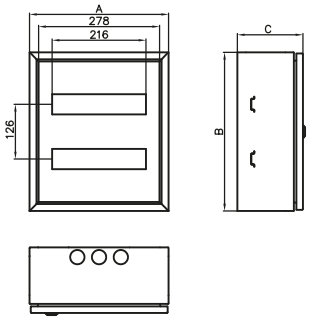

RH n x 12

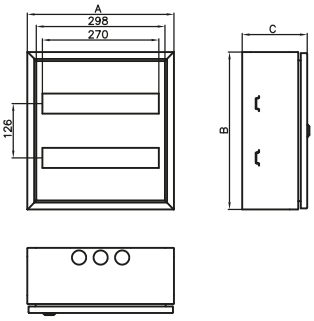

RH n x 15

NRP EKO



Dostępne kolory: RAL 9003

MONTAŻ NATYNKOWY

IP30

Zastosowanie:

Wnętrzowe rozdzielnice nN, przeznaczone do instalowania aparatury modułowej.

Estetyczna konstrukcja obudów wraz z zatrzaskowym mocowaniem osłony aparatów umożliwiają zmniejszenie gabarytów obudowy przy zachowaniu dostatecznej ilości miejsca na aparaty i przewody.

Standardowe wyposażenie:

Szyna TH 35, szyny zaciskowe, izolator, zestaw wkrętów i nakrętek, podkładka, przewód ochronny żółto-zielony, zestaw naklejek, zaślepki plastikowe prostokątne.

Charakterystyka techniczna:

Prąd znamionowy ciągły:	In ≤ 100A
Napięcie znamionowe łączeniowe:	Un = 400V
Napięcie znamionowe izolacji:	Ui = 500V
Znamionowe napięcie udarowe:	Uimp = 4000V
Klasa ochronności:	I
Stopień ochrony:	IP30

Sposób montażu: zabudowa na ścianie

Wykonanie:

Blacha stalowa o grubości 0,8 mm, z ochronna powłoką lakierową koloru RAL 9003, nakładaną metodą elektrostatyczną. Rozdzielnice wykonywane są jedynie w wersji z zamkiem.

Dostępne wersje:





Dlaczego EKO?

- nowy design
- niższa cena
- wykonanie w kolorze białym struktura RAL 9003
- obudowa o głębokości zaledwie 100mm



TYP/NR. KAT		Wersja		Ilość modułów	Wymiary w mm		
		z zamkiem	z szybą		szer.	wys.	głęb.
		Z	ZS				
☰	NRP-EKO 24 Z	✓		24	280	355	100
	NRP-EKO 24 ZSZ	✓	✓				
☰	NRP-EKO 36 Z	✓		36	280	480	100
	NRP-EKO 36 ZSZ	✓	✓				
☰	NRP-EKO 48 Z	✓		48	280	605	100
	NRP-EKO 48 ZSZ	✓	✓				

☰ Produkt dostępny na zamówienie

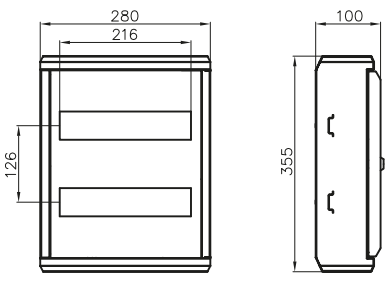

NRP EKO 24

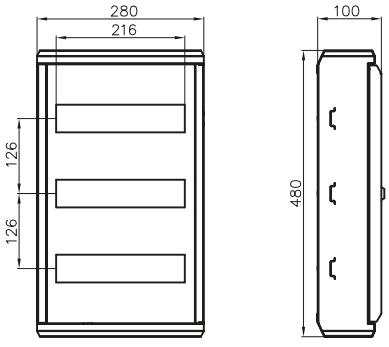

NRP EKO 36

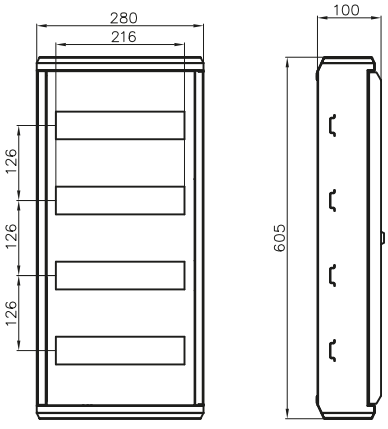

NRP EKO 48

NRP SM



Dostępne kolory: RAL 9003

MONTAŻ NATYNKOWY

IP30

Zastosowanie:

Wnętrzowe rozdzielnice nN, przeznaczone do instalowania aparatury modułowej.

Estetyczna konstrukcja obudów wraz z zatrzaskowym mocowaniem osłony aparatów umożliwiają zmniejszenie gabarytów obudowy przy zachowaniu dostatecznej ilości miejsca na aparaty i przewody.

Standardowe wyposażenie:

Szyna TH 35, szyny zaciskowe, izolator, zestaw wkrętów i nakrętek, podkładka, przewód ochronny żółto-zielony, zestaw naklejek, zaślepki plastikowe prostokątne.

Charakterystyka techniczna:

Prąd znamionowy ciągły:	In ≤ 100A
Napięcie znamionowe łączeniowe:	Un = 400V
Napięcie znamionowe izolacji:	Ui = 500V
Klasa ochronności:	I
Stopień ochrony:	IP30

Sposób montażu: zabudowa na ścianie

Wykonanie:

Drzwi obudowy wykonane są z blachy stalowej o grubości 1 mm, z ochronna powłoką lakierową koloru RAL 9003, nakładaną metodą elektrostatyczną. Korpus i stelaż obudowy wykonane są z blachy ocynkowanej o grubości 1 mm.

Dostępne wersje:



Dlaczego “szybki montaż”?

Dzięki unikalnej konstrukcji ułatwiają pracę instalatorowi. Montaż aparatury i osznurowanie wykonuje się na odsłoniętej płycie montażowej, a dopiero po podłączeniu przewodów zakłada się na niej cześć frontalną (obudowę).



TYP/NR. KAT	Wersja	Ilość modułów	Wymiary w mm		
	z zamkiem		szer.	wys.	głęb.
	Z		A	B	C
N X 18S					
NRPSM 18 (1X18) Z	✔	18	440	305	132
NRPSM 36 (2X18) Z	✔	36	440	445	132
NRPSM 54 (3X18) Z	✔	54	440	605	132
NRPSM 72 (4X18) Z	✔	72	440	755	132
NRPSM 90 (5X18) Z	✔	90	440	905	132
NRPSM 108 (6X18) Z	✔	108	440	1055	132
NRPSM 126 (7X18) Z	✔	126	440	1205	132
N X 24S					
NRPSM 72 (3X24) Z	✔	72	550	605	132
NRPSM 96 (4X24) Z	✔	96	550	755	132
NRPSM 120 (5X24) Z	✔	120	550	905	132
NRPSM 144 (6X24) Z	✔	144	550	1055	132
NRPSM 168 (7X24) Z	✔	168	550	1205	132

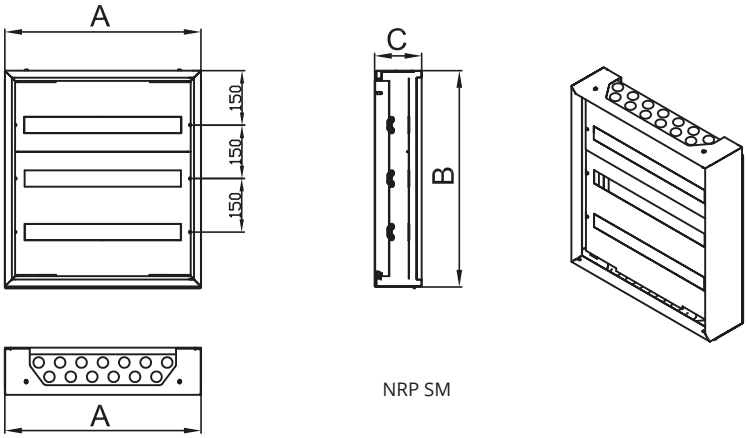

NRP SM

Rozdzielnice licznikowe

NRL



Dostępne kolory: RAL 9003

MONTAŻ NATYNKOWY

IP31

Zastosowanie:

Wnętrzowe rozdzielnice nN, przeznaczone do instalowania liczników jedno lub trójfazowych.

Standardowe wyposażenie:

Tablica pod licznik, szyna TH 35, szyny zaciskowe, izolator, zestaw wkrętów i nakrętek, przewód ochronny żółto-zielony, zestaw naklejek, zaślepki plastikowe prostokątne i okrągłe.

Charakterystyka techniczna:

Prąd znamionowy ciągły:	In ≤ 100A
Napięcie znamionowe łączeniowe:	Un = 400V
Napięcie znamionowe izolacji:	Ui = 500V
Klasa ochronności:	I
Stopień ochrony:	IP31

Sposób montażu: zabudowa na ścianie

Wykonanie:

Blacha stalowa o grubości 0,8 mm, z ochronna powłoką lakierową koloru RAL 9003, nakładaną metodą elektrostatyczną. Obudowy posiadają dodatkową osłonę na zabezpieczenia przedlicznikowe, plombowaną.

Dostępne wersje:

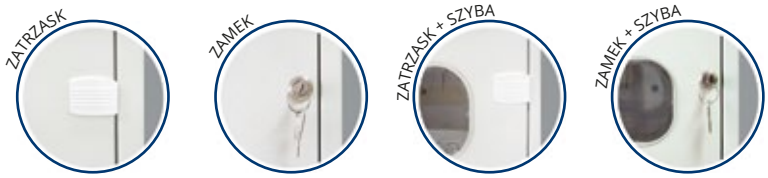

OBUDOWY NA LICZNIK 1-FAZOWY

	Typ/nr. kat	Wersja			Ilość modułów	Wymiary w mm wielkość otw. montaż.			Rodzaj licznika
		z zatrzaskiem	z zamkiem	z szybą		szer.	wys.	głęb.	
			Z	ZS					
	NRL 1F	✓			BRAK	220	310	220	1F
	NRL 1F Z		✓						
	NRL 1F ZSZ		✓	✓					
	NRL 1F 1	✓			1	310	395	220	1F
☰	NRL 1F 1 Z		✓						
	NRL 1F 1 ZSZ		✓	✓					
☰	NRL 1F 3	✓			3	310	395	220	1F
	NRL 1F 3 ZSZ		✓	✓					
	NRL 1F 6	✓			6	310	395	220	1F
	NRL 1F 6 ZS	✓		✓					
	NRL 1F 6 Z		✓						
	NRL 1F 6 ZSZ		✓	✓					
	NRL 1F 6W	✓			6	220	430	220	1F
	NRL 1F 6W ZS	✓		✓					
	NRL 1F 6W Z		✓						
	NRL 1F 6W ZSZ		✓	✓					
pod licznik elektroniczny	NRL 1F 6WE	✓			6	220	430	130	1F
	NRL 1F 6WE ZS	✓		✓					
	NRL 1F 6WE Z		✓						
	NRL 1F 6WE ZSZ		✓	✓					
	NRL 1F 12	✓			12	310	395	220	1F
	NRL 1F 12 ZS	✓		✓					
	NRL 1F 12 Z		✓						
	NRL 1F 12 ZSZ		✓	✓					

☰ Produkt dostępny na zamówienie

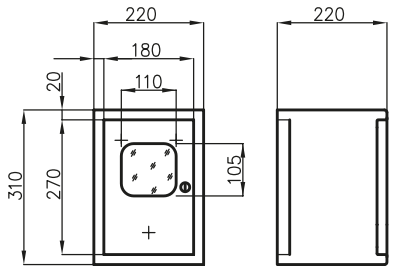

NRL 1F
(z szybą i zamkiem)

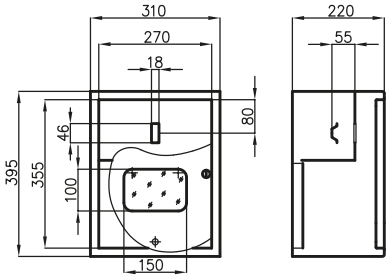

NRL 1F 1
(z szybą i zamkiem)

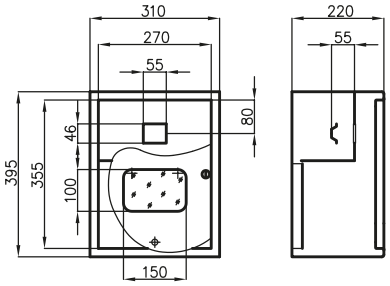

NRL 1F 3
(z szybą i zamkiem)

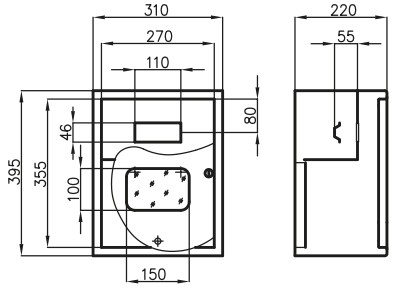

NRL 1F 6
(z szybą i zamkiem)

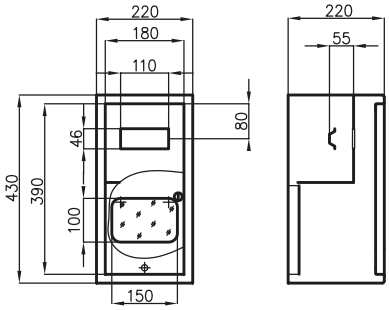

NRL 1F 6W
(z szybą i zamkiem)

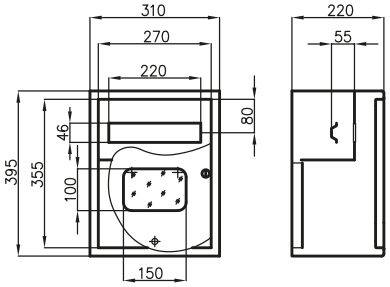

NRL 1F 12
(z szybą i zamkiem)

OBUDOWY NA LICZNIK 3-FAZOWY

TYP/NR. KAT		Wersja				Ilość modułów	Wymiary w mm wielkość otw. montaż.			Rodzaj licznika
		bez wyposażenia	z zatrzaskiem	z zamkiem	z szybą		szer.	wys.	głęb.	
		BW		Z	ZS					
	NRL 6		✓			6	310	580	220	3F
	NRL 6 ZS		✓		✓					
	NRL 6 Z			✓						
	NRL 6 ZSZ			✓	✓					
☰	NRL 12 BW	✓	✓			12	310	580	220	3F
	NRL 12 BW Z	✓		✓						
	NRL 12 BW ZSZ	✓		✓	✓					
pod licznik elektroniczny	NRL 12		✓							
	NRL 12 ZS		✓		✓					
	NRL 12 Z			✓						
	NRL 12 ZSZ			✓	✓					
	NRL 12E BW	✓	✓			12	310	580	130	3F
	NRL 12E BW Z	✓		✓						
	NRL 12E BW ZSZ	✓		✓	✓					
	NRL 12E		✓							
	NRL 12E ZS		✓		✓					
	NRL 12E Z			✓						
	NRL 12E ZSZ			✓	✓					
	NRL 18		✓			18	490	580	220	3F
	NRL 18 Z			✓						
	NRL 18 ZSZ			✓	✓					
	NRL 24 BW	✓	✓			24	490	580	220	3F
	NRL 24 BW Z	✓		✓						
	NRL 24		✓							
	NRL 24 ZS		✓		✓					
	NRL 24 Z			✓						
	NRL 24 ZSZ			✓	✓					
☰	NRL 24 BIS ZSZ			✓	✓	24	620	395	220	3F
	NRL 30		✓			30	490	580	220	3F
	NRL 30 ZS		✓		✓					
	NRL 30 Z			✓						
	NRL 30 ZSZ			✓	✓					
	NRL 36		✓			36	620	580	220	3F
	NRL 36 Z			✓						
	NRL 36 ZSZ			✓	✓					
	NRL 48 BW	✓	✓			48	620	580	220	3F
	NRL 48 BW Z	✓		✓						
	NRL 48 BW ZSZ	✓		✓	✓					
	NRL 48		✓							
	NRL 48 ZS		✓		✓					
	NRL 48 Z			✓						
	NRL 48 ZSZ			✓	✓					

OBUDOWY NA LICZNIK 3-FAZOWY

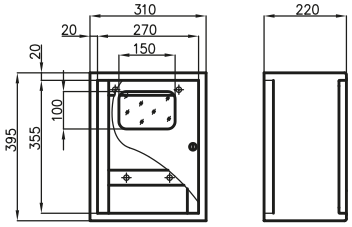

NRL 3F
(z szybą i zamkiem)

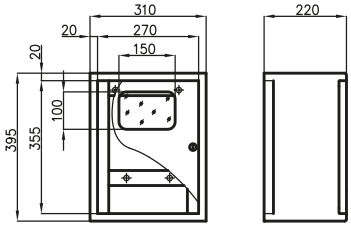

NRL 3
(z szybą i zamkiem)

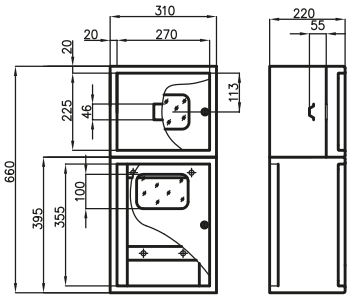

NRL 3 BIS
(z szybą i zamkiem)

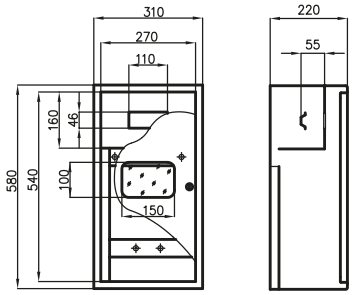

NRL 6
(z szybą i zamkiem)

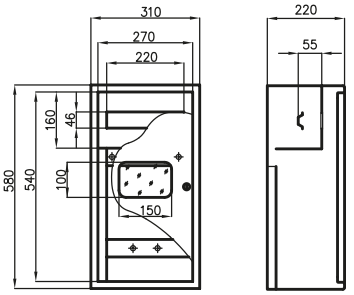

NRL 12
(z szybą i zamkiem)

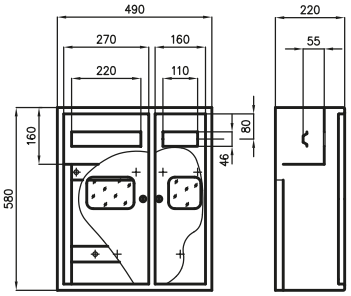

NRL 18
(z szybą i zamkiem)

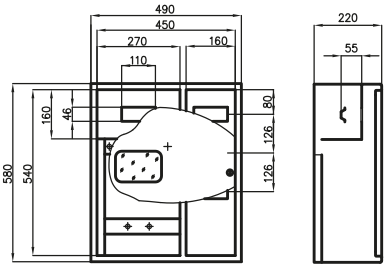

NRL 24
(z szybą i zamkiem)

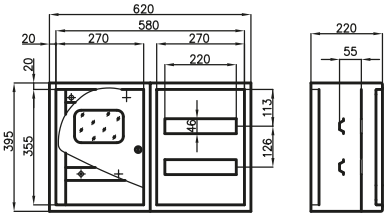

NRL 24 BIS
(z szybą i zamkiem)

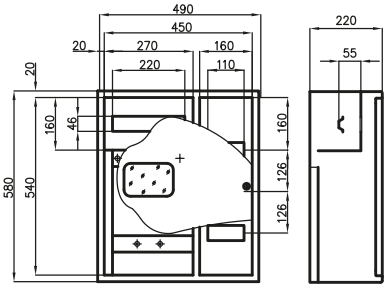

NRL 30
(z szybą i zamkiem)

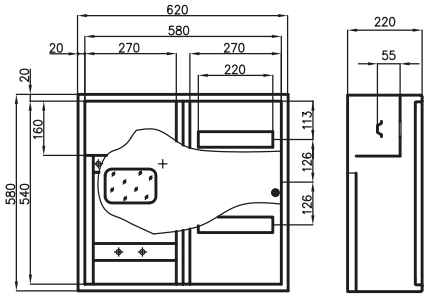

NRL 36
(z szybą i zamkiem)

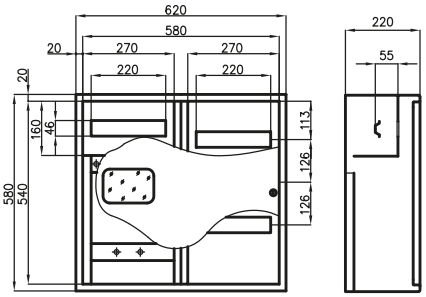

NRL 48
(z szybą i zamkiem)

OBUDOWY WIELOLICZNIKOWE

TYP/NR. KAT		Wersja				Ilość modułów	Rodzaj licznika	Wymiary w mm wielkość otw. montaż.		
		bez wyposażenia	z zatrzaskiem	z zamkiem	z szybą			szer.	wys.	głęb.
		BW		Z	ZS					
	NRL 2L 1F 12 ZSZ			✓	✓	12	2 x 1F	620	395	220
	NRL 2L 12		✓			12	2 x 3F	620	580	220
	NRL 2L 12 Z			✓						
	NRL 2L 12 ZSZ			✓	✓					
	NRL 2L 18 Z			✓		18	2 x 3F	620	580	220
	NRL 2L 18 ZSZ			✓	✓					
	NRL 2L 24 BW ZSZ	✓		✓	✓	24	2 x 3F	620	580	220
	NRL 2L 24		✓							
	NRL 2L 24 ZS		✓		✓					
	NRL 2L 24 Z			✓						
	NRL 2L 24 ZSZ			✓	✓					
	NRL 2L 36		✓			36	3F, 1F	620	580	220
	NRL 2L 36 ZS		✓		✓					
	NRL 2L 36 Z			✓						
	NRL 2L 36 ZSZ			✓	✓					

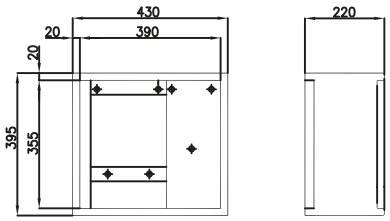

NRL 3F 1F
(z szybą i zamkiem)

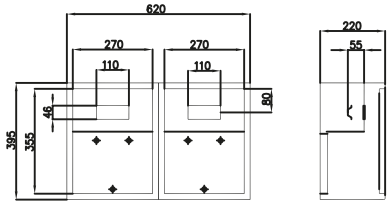

NRL 2L 1F 12
(z szybą i zamkiem)

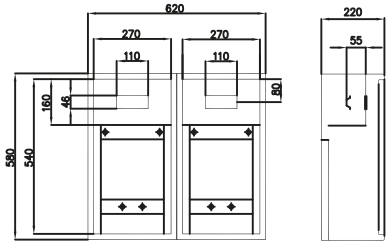

NRL 2L 12
(z szybą i zamkiem)

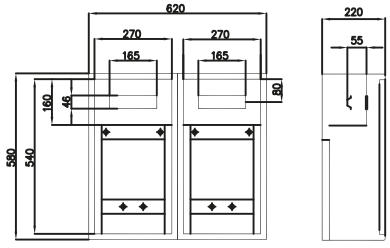

NRL 2L 18
(z szybą i zamkiem)

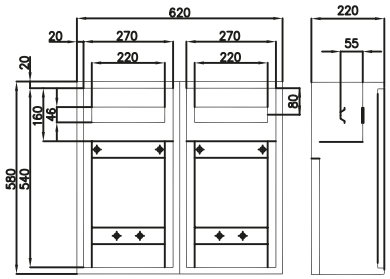

NRL 2L 24
(z szybą i zamkiem)

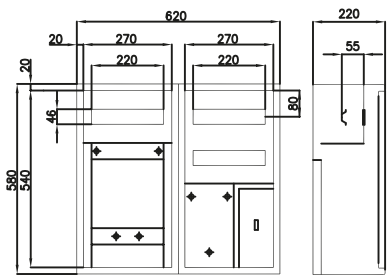

NRL 2L 36
(z szybą i zamkiem)

RH

Rozdzielnice niskiego napięcia licznikowe o podwyższonym IP



Dostępne kolory: RAL 7035

MONTAŻ UNIWERSALNY

IP65

Zastosowanie:

Wnętrzowe hermetyczne rozdzielnice nN przeznaczone do instalowania zarówno aparatury modułowej jak i liczników jedno i trójfazowych.

Standardowe wyposażenie:

Zamek i klucz IP55, tablica pod licznik, szyna TH35, zestaw wkrętów i nakrętek, podkładka, przewód ochronny żółto-zielony, zestaw naklejek, zaślepki plastikowe okrągłe.

Charakterystyka techniczna:

Prąd znamionowy ciągły:	In ≤ 100A
Napięcie znamionowe łączeniowe:	Un = 400V
Napięcie znamionowe izolacji:	Ui = 500V
Klasa ochronności:	I
Stopień ochrony:	IP65

Sposób montażu: zabudowa uniwersalna

Wykonanie:

Blacha stalowa o grubości 1-1,5 mm, z ochronną powłoką lakierową koloru RAL 7035, nakładaną metodą elektrostatyczną. Możliwość przełożenia drzwi na lewo/prawo.

Dostępne wersje:





TYP/NR. KAT	Wersja		Ilość modułów	Rodzaj licznika	Wymiary w mm wielkość otw. montaż.		
	z zamkiem	z szybą			szer.	wys.	głęb.
	Z	ZS					
RH 1F 6 Z	✓		6	1F	200	430	210
RH 1F 6 ZSZ	✓	✓					
RH 3F 12 ZSZ	✓	✓	12	3F	320	600	210
RH 3F 24 ZSZ	✓	✓	24	3F	520	400	210

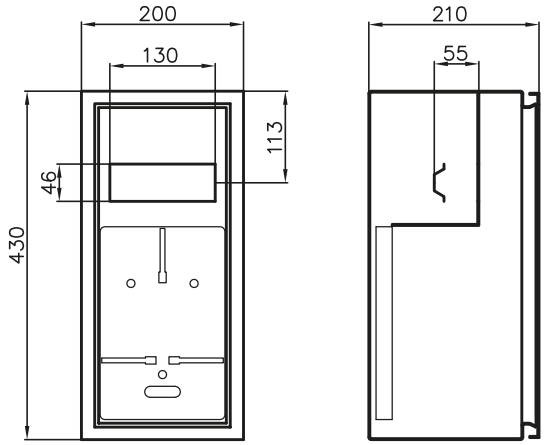

RH 1F 6

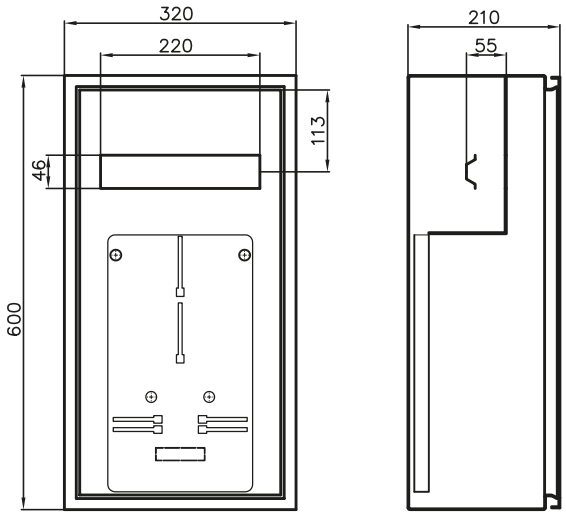

RH 3F 12

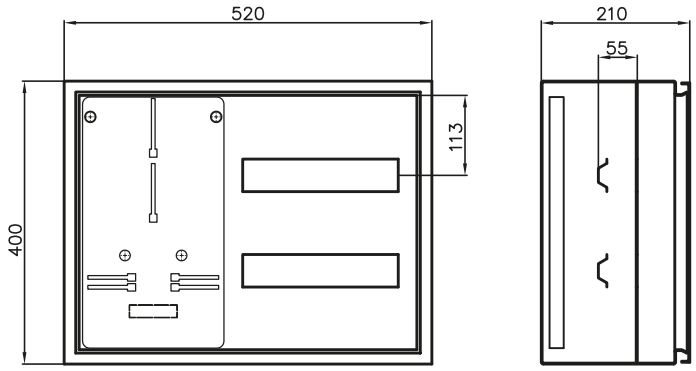

RH 3F 24

Rozdzielnice instalacyjne nN plastikowe



II KLASA OCHRONNOŚCI

MONTAŻ UNIWERSALNY

Zastosowanie:

Konstrukcja rozdzielnic typu ALFA umożliwia instalowanie w ich wnętrzu wyłączników różnicowo-prądowych, wyłączników instalacyjnych oraz wszelkich modułowych aparatów elektrycznych przystosowanych do montażu na szynach nośnych TH 35.

Charakterystyka techniczna:

Prąd znamionowy ciągły:	In ≤ 100A
Napięcie znamionowe łączeniowe:	Un = 400V
Napięcie znamionowe izolacji:	Ui = 500V
Znamionowe napięcie udarowe:	Uimp = 4000V
Klasa ochronności:	II

Sposób montażu: zabudowa uniwersalna

Wykonanie:

Rozdzielnice elektryczne niskiego napięcia typu ALFA wykonane są z wysokiej jakości niepalnych modyfikowanych tworzyw sztucznych.

ALFA 2Z

Rozdzielnice ALFA 2Z przystosowane są do montażu naściennego lub „pół-wnękowego” do głębokości przedziału aparatury.

Charakterystyka techniczna:

Napięcie znamionowe izolacji: **Ui = 500V**
Stopień ochrony: **IP44**
Klasa ochronności: **II**
Kolor: **biały**



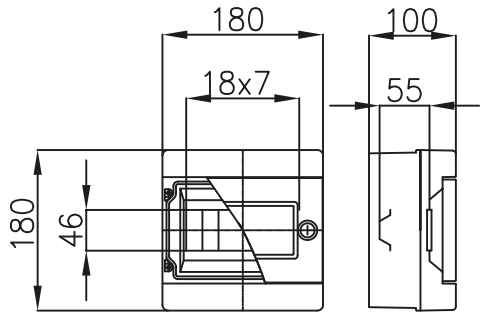

ALFA 2Z

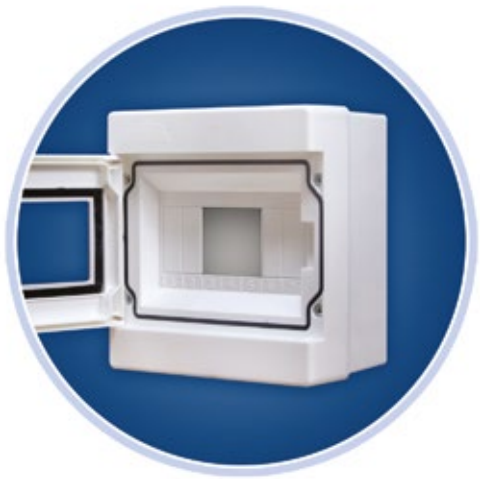

ALFA 7S

Wyposażenie standardowe:

Szyna nośna TH 35, szyna zaciskowa ochronna - 2 szt.

Nr kat.: 5-405



ALFA 2Z/2P+L

Wyposażenie standardowe:

2 przyciski: ST-22-WC-11 i FT22-Kz-10, lampka FT22-LSC-220
Nr kat.: 5-410

TYP	Kolor	Wyposażenie	Zamek	Wymiary w mm			Ilość modułów
				szer.	wys.	głęb.	
			Z				
ALFA 7S	biały	Szyna nośna TH 35	✓	180	180	100	7
ALFA 2Z/2P+L		kaseta sterownicza 2 przyciski + lampka ST-22-WC-11, FT22-Kz-10, FT22-Lsc-220	✓				X

ALFA 3Z

Rozdzielnice ALFA 3Z przystosowane są do montażu naściennego lub „pół-wnękowego” do głębokości przedziału aparatury.

Charakterystyka techniczna:

Napięcie znamionowe izolacji: **Ui = 500V**
Stopień ochrony: **IP44**
Klasa ochronności: **II**
Kolor: **czerwony**



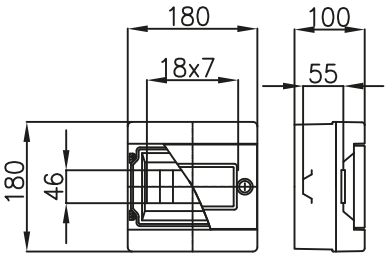

ALFA 3Z





ALFA 3Z/P czerwona
(wyłącznik p. poż.)

Wyposażenie standardowe:

Przycisk ST-22-WC-11
1 styk zwierny
1 styk rozwierny

Nr kat.: 5-411



ALFA 3Z/R1 czerwona
(wyłącznik p. poż.)

Wyposażenie standardowe:

Rozłącznik FR 103-100A

Nr kat.: 5-412



ALFA 3Z/R2 czerwona
(wyłącznik p. poż.)

Wyposażenie standardowe:

Rozłącznik KUE 340

Nr kat.: 5-413

TYP	Kolor	Wyposażenie	Zamek	Wymiary w mm			Ilość modułów
				szer.	wys.	głęb.	
			z				
ALFA 3Z	czerwony	Szyna nośna TH35	✓	180	180	100	7
ALFA 3Z/P		skrzynka ppoż. z przyciskiem FT22-Kc-01	✓				X
ALFA 3Z/R1		skrzynka ppoż. z rozłącznikiem FR103-100A	✓				
ALFA 3Z/R2		skrzynka ppoż. z rozłącznikiem KUE 340	✓				

ALFA S

Rozdzielnice ALFA S przystosowane są do montażu naściennego lub „pół-wnękowego” do głębokości przedziału aparatury.

Charakterystyka techniczna:

Napięcie znamionowe izolacji: **Ui = 500V**
Stopień ochrony: **IP44**
Klasa ochronności: **II**
Kolor: **biały**

IP30

MONTAŻ NATYNKOWY

II KLASA OCHRONNOŚCI



Alfa 2S

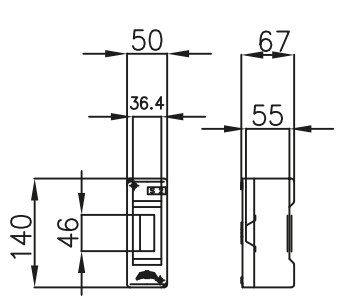

Nr kat.: 5-409



Alfa 4S

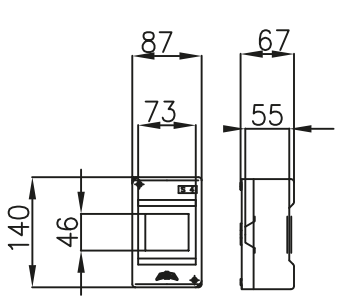

Nr kat.: 5-408



Alfa 6S

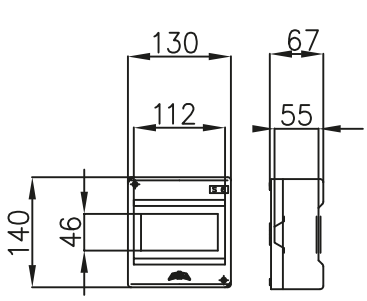

Nr kat.: 5-407

TYP	Kolor	Wymiary w mm			Ilość modułów
		szer.	wys.	głęb.	
ALFA 2S	biały	50	140	67	2
ALFA 4S		87			4
ALFA 6S		130			6

Rozdzielnice Nn z tworzywa sztucznego



Produkt dostępny na zamówienie

MONTAŻ NATYNKOWY

II KLASA OCHRONNOŚCI

IP44

Zastosowanie:

Wnętrzowe rozdzielnice nN, w zależności od rodzaju zainstalowanej aparatury, mogą łącznie z rozdziałem energii elektrycznej, wykonywać funkcje: kontroli urządzeń elektrycznych, sterowania i nadzoru procesu produkcji.

Standardowe wyposażenie:

Szyna TH 35, szyny zaciskowe

Charakterystyka techniczna:

Napięcie znamionowe łączeniowe:	**Un = 400V**
Napięcie znamionowe izolacji:	**Ui = 500V**
Klasa ochronności:	**II**
Stopień ochrony:	**IP44**

Sposób montażu: zabudowa na ścianie

Wykonanie:

Rozdzielnice wykonywane są z tworzywa sztucznego termoplastycznego metodą wtrysku.

GAMMA - WYMIARY

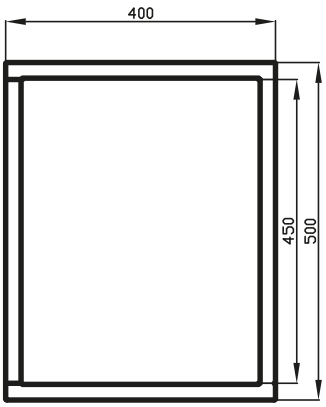

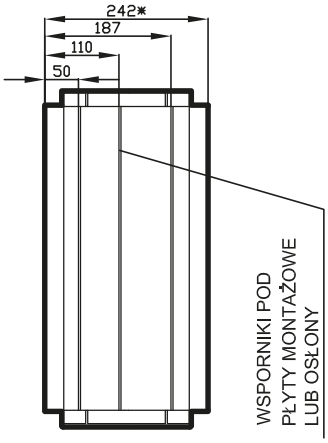

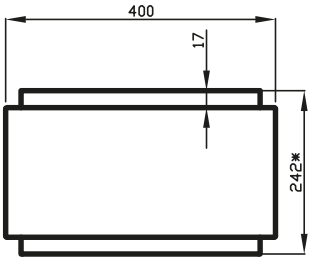

* - całkowita głębokość (z drzwiami)
wynosi 260 mm

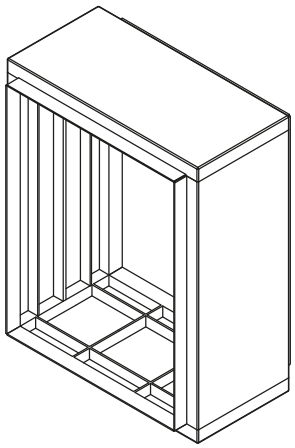

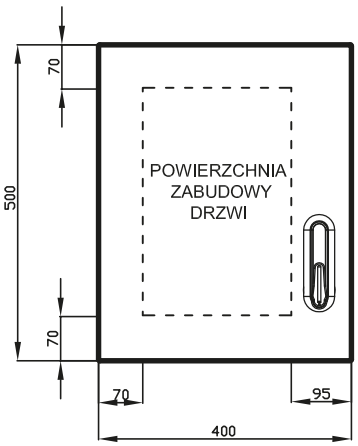

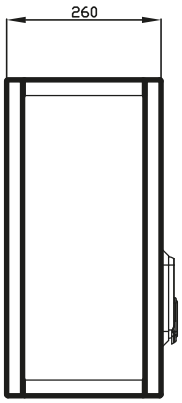

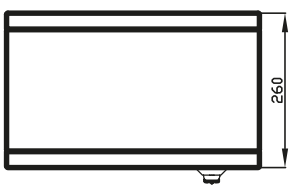

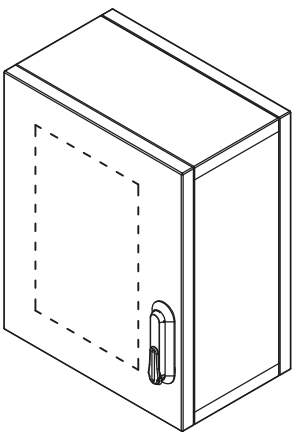

TYP/NR. KAT		Wyposażenie wnętrza	Wyposażenie drzwi				Wymiary w mm		
			drzwi pełne	drzwiczki rewizyjne duże	drzwiczki rewizyjne małe + wziernik	wziernik	szer.	wys.	głęb.
				RD	RMW	W			
	GAMMA O	obudowa pusta bez zamka	✓				400	500	260
				✓					
					✓				
						✓			
	GAMMA OZ	obudowa pusta z zamkiem	✓				400	500	260
				✓					
					✓				
						✓			
	GAMMA 3FL	TL3F	✓				400	500	260
	GAMMA WG 250	RA-250	✓						
	GAMMA WG 400	RA-400	✓						
	GAMMA 3X17	3x17 modułów	✓						



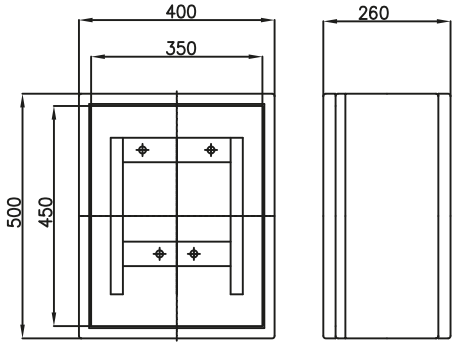

GAMMA 3FL



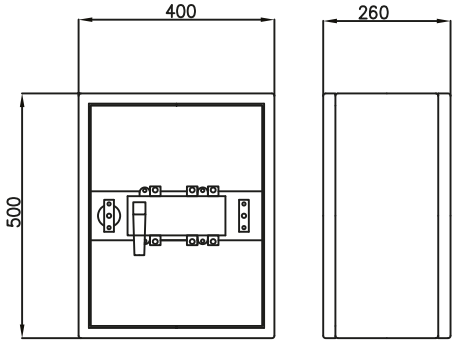

GAMMA WG RA 250



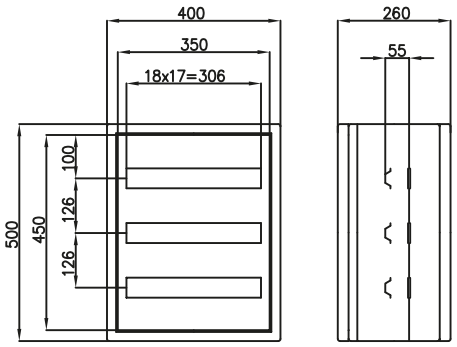

GAMMA 3 x 17

Drzwi rewizyjne

RD



Standardowe wykonanie: **RAL 9003**

Zastosowanie:

Drzwi rewizyjne znajdują szerokie zastosowanie do zabudowy wszelkiego rodzaju wnęk o dowolnym przeznaczeniu. Umożliwiają łatwy dostęp do otworów rewizyjnych, wymagających częstego wykonywania czynności eksploatacyjnych. Szeroki wachlarz rozmiarów i kolorów zaspokoi najbardziej wymagającego Klienta.

Sposób wykonania:

Drzwi wykonane z blachy stalowej z ochronną powłoką lakierową koloru RAL 9003, nakładaną metodą elektrostatyczną.

Sposób zamykania:

- wersja z zamkiem
- wersja z zatrzaskiem

Dostępne wersje:



Drzwiczki RD dostępne są wyłącznie na zamówienie.

Dostępne wersje wykonania

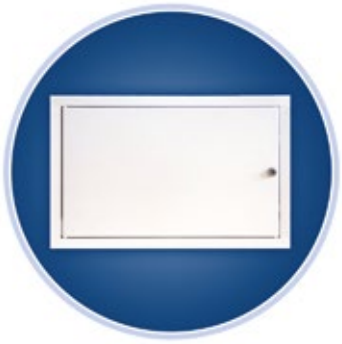

stal czarna malowana RAL 9003



stal nierdzewna szlifowana

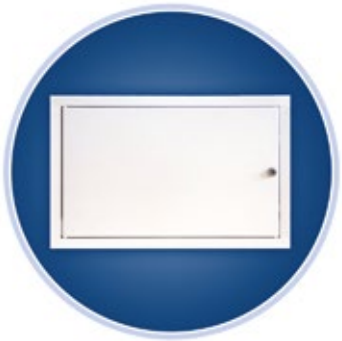

stal nierdzewna malowana RAL 9003

TYP/NR. KAT	Wersja		Wymiary w mm wielkość otw. montaż.		
	z zatrzaskiem	z zamkiem	szer.	wys.	głęb.
		z			
RD - 1515	✓		150	150	25
RD - 1515 Z		✓			
RD - 1520	✓		150	200	25
RD - 1520 Z		✓			
RD - 2020	✓		200	200	25
RD - 2020 Z		✓			
RD - 2025	✓		200	250	25
RD - 2025 Z		✓			
RD - 2030	✓		200	300	25
RD - 2030 Z		✓			
RD - 2035	✓		200	350	25
RD - 2035 Z		✓			
RD - 2040	✓		200	400	25
RD - 2040 Z		✓			
RD - 2525	✓		250	250	25
RD - 2525 Z		✓			
RD - 2535	✓		250	350	25
RD - 2535 Z		✓			
RD - 2540	✓		250	400	25
RD - 2540 Z		✓			
RD - 3020	✓		300	200	25
RD - 3020 Z		✓			
RD - 3030	✓		300	300	25
RD - 3030 Z		✓			
RD - 3040	✓		300	400	30
RD - 3040 Z		✓			
RD - 3050	✓		300	500	30
RD - 3050 Z		✓			
RD - 3060	✓		300	600	30
RD - 3060 Z		✓			
RD - 3535	✓		350	350	30
RD - 3535 Z		✓			
RD - 4020	✓		400	200	30
RD - 4020 Z		✓			
RD - 4525			450	250	30
RD - 4525 Z		✓			
RD - 4030	✓		400	300	30
RD - 4030 Z		✓			
RD - 5030			500	300	30
RD - 5030 Z		✓			
RD - 4040	✓		400	400	30
RD - 4040 Z		✓			
RD - 4050 Z		✓	400	500	30
RD - 4060 Z		✓	400	600	30
RD - 4080 Z		✓	400	800	50
RD - 40100 Z		✓	400	1000	50
RD - 4545 Z		✓	450	450	30
RD - 4560 Z		✓	450	600	30
RD - 5050 Z		✓	500	500	50
RD - 50100 Z		✓	500	1000	50
RD - 5555 Z		✓	550	550	50
RD - 6060 Z		✓	600	600	50

Rozdzielnice nN plastikowe z metalowymi drzwiami

RPT







Nowy zatrzask z funkcją dodania zamka



Zamek Z-K-RPT jako opcja



Poziomica ułatwiająca montaż w ścianie



Dostępne kolory: RAL 9003

MONTAŻ PODTYNKOWY

II KLASA OCHRONNOŚCI

IP30

Zastosowanie:

Wnętrzowe rozdzielnice nn w wersji podtynkowej przeznaczone do zabudowy aparatów od 12 do 36 modułów. Przystosowane do montażu w ścianach murowanych jak i w ścianach gipsowo-kartonowych. Dodatkowo posiadają łączniki pozwalające na łączenie ze sobą kilku rozdzielnic dla utworzenia jednego modułu.

Standardowe wyposażenie:

Szyna TH 35, szyny zaciskowe, izolator, zestaw wkrętów i nakrętek, podkładka, przewód ochronny żółto-zielony, zestaw naklejek, łączniki, kotwy.

Charakterystyka techniczna:

Prąd znamionowy ciągły:	In ≤ 100A
Napięcie znamionowe łączeniowe:	Un = 400V
Napięcie znamionowe izolacji:	Ui = 500V
Znamionowe napięcie udarowe:	Uimp = 4000V
Klasa ochronności:	II
Stopień ochrony:	IP30

Sposób montażu: zabudowa w ścianie

Wykonanie:

Część aparatowa wykonana jest z uniepalnionego tworzywa sztucznego. Rozdzielnice posiadają odkręcane regulowane metalowe ramki z drzwiczkami malowane na biało RAL 9003. Rozdzielnia zamykana na zatrzask z możliwością zastosowania metalowego zamka.

Akcesoria:

Zamek Z-K-RPT

Dostępne wersje:





	Wymiary ramki			Wymiary otworu montażowego		
TYP/NR. KAT.	Wysokość [mm]	Szerokość [mm]	Głębokość [mm]	Wysokość korpusu [mm]	Szerokość korpusu [mm]	Liczba modułów
RPT 12	317	355	90	297	340	12
RPT 24	442	355	90	422	340	24
RPT 36	587	355	90	567	340	36
Z-K-RPT	Zamek dostępny jako opcja					

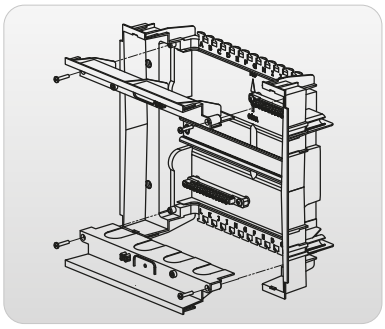

Prowadzenie przewodów umożliwiają wyjmowane ścianki góra-dół, a dodatkowo, ich łatwy montaż, znacznie przyspiesza prace instalatora.



Pionowa i pozioma regulacja drzwi umożliwiająca dostosowanie ich do płaszczyzny ściany.



Możliwość otwierania drzwi na lewą lub prawą stronę.



Poziomica ułatwiająca montaż w ścianie



Specjalne kotwy dają możliwość montażu obudowy zarówno w ścianach murowanych jak i gipsowo - kartonowych.



Specjalne łączniki pozwalają łączyć obudowy w pionie i poziomie otrzymując możliwość montażu większej ilości modułów.

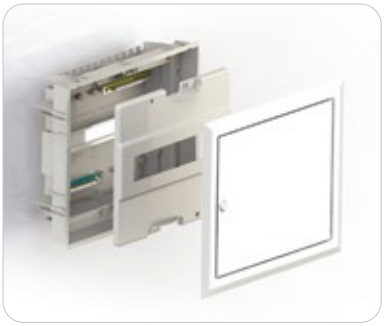

Prosty montaż modułów wewnątrz obudowy

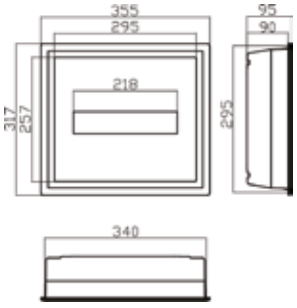

RPT 12 zatrzask

RPT 12 zamek

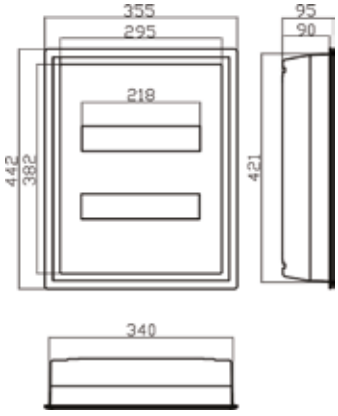

RPT 24 zatrzask

RPT 24 zamek

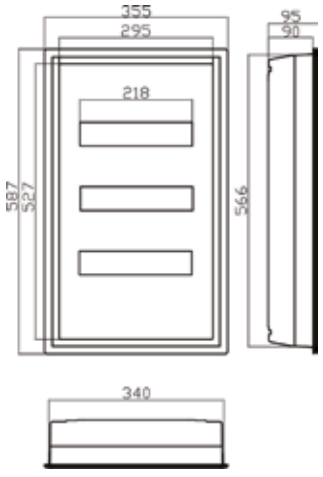

RPT 36 zatrzask

RPT 36 zamek

Rozdzielnice nN z drzwiami ze stali nierdzewnej

RPTN





Poziomica ułatwiająca montaż w ścianie



Nowy zatrzask z funkcją dodania zamka Z-K-RPT

Dostępne kolory: Stal nierdzewna szlifowana

ZATRZASK

ZAMEK

MONTAŻ PODTYNKOWY

II KLASA OCHRONNOŚCI

IP30

Zastosowanie:

Wnętrzowe rozdzielnice nn w wersji podtynkowej przeznaczone do zabudowy aparatów od 12 do 36 modułów. Przystosowane do montażu w ścianach murowanych jak i w ścianach gipsowo-kartonowych. Dodatkowo posiadają łączniki pozwalające na łączenie ze sobą kilku rozdzielnic dla utworzenia jednego modułu.

Standardowe wyposażenie:

Szyna TH 35, szyny zaciskowe, izolator, zestaw wkrętów i nakrętek, podkładka, przewód ochronny żółto-zielony, zestaw naklejek, łączniki, kotwy.

Charakterystyka techniczna:

Prąd znamionowy ciągły:	In ≤ 100A
Napięcie znamionowe łączeniowe:	Un = 400V
Napięcie znamionowe izolacji:	Ui = 500V
Znamionowe napięcie udarowe:	Uimp = 4000V
Klasa ochronności:	II
Stopień ochrony:	IP30

Sposób montażu: zabudowa w ścianie

Wykonanie:

Część aparatowa wykonana jest z uniepalnionego tworzywa sztucznego. Rozdzielnice posiadają odkręcane regulowane metalowe ramki z drzwiczkami malowane na biało RAL 9003. Rozdzielnia zamykana na zatrzask z możliwością zastosowania metalowego zamka.

	Wymiary ramki		Wymiary otworu montażowego			
TYP/NR. KAT.	Wysokość [mm]	Szerokość [mm]	Wysokość korpusu [mm]	Szerokość korpusu [mm]	Głębokość [mm]	Liczba modułów
RPTN 12	317	355	297	340	90	12
RPTN 24	442	355	422	340	90	24
RPTN 36	587	355	567	340	90	36
Z-K-RPT	Zamek dostępny jako opcja					

ALFA-SYSTEM MODUŁOWE

Rozdzielnice nN plastikowe



MONTAŻ NATYNKOWY

II KLASA OCHRONNOŚCI

IP33

Wersje drzwi: przezroczyste | BD





Zastosowanie:

Rozdzielnice elektryczne niskiego napięcia typu ALFA modułowe wykonane z wysokiej jakości niepalnych modyfikowanych tworzyw sztucznych. Konstrukcja tych rozdzielnic umożliwia instalowanie w ich wnętrzu wszelkich modułowych aparatów elektrycznych przystosowanych do montażu na szynach nośnych TH35.

Standardowe wyposażenie:

Szyna TH 35, szyny zaciskowe

Charakterystyka techniczna:

Prąd znamionowy ciągły:	In ≤ 100A
Napięcie znamionowe łączeniowe:	Un = 400V
Napięcie znamionowe izolacji:	Ui = 500V
Znamionowe napięcie udarowe:	Uimp = 4000V
Klasa ochronności:	II
Stopień ochrony:	IP33

Sposób montażu: zabudowa na ścianie

TYP	Wersja		Ilość modułów	Wymiary w mm gabarytowe		
	z zatrzaskiem	z zamkiem		szer.	wys.	głęb.
		Z				
ALFA 13	✓		13	310	213	105
ALFA 13 Z		✓				
ALFA 26	✓		26	310	360	105
ALFA 26 Z		✓				
ALFA 39	✓		39	310	530	105
ALFA 39 Z		✓				
ALFA 13 BD	✓		13	310	213	105
ALFA 13 BD Z		✓				
ALFA 26 BD	✓		26	310	360	105
ALFA 26 BD Z		✓				
ALFA 39 BD	✓		39	310	530	105
ALFA 39 BD Z		✓				

Dostępne wersje:









MULT-ALFA standard





MULT-ALFA BD

Dostępne kolory: RAL 9003

Wersje: standard | BD

ZATRZASK

MONTAŻ NATYNKOWY

II KLASA OCHRONNOŚCI

IP30

Zastosowanie:

Rozdzielnia Multi-Alfa jest idealnym rozwiązaniem jako centrum instalacji telewizji naziemnej, satelitarnej, czy CCTV (telewizja przemysłowa) oraz sieci telefonicznej, LAN lub światłowodowej. Multi-Alfa ze swoją plastikową konstrukcją wyróżnia się prostotą budowy, lekkością, dużą przestrzenią montażową, przy zachowaniu wysokiej jakości produktu.

Zgodna z rozporządzeniem Ministra Transportu, Budownictwa i Gospodarki Morskiej z dn. 06.11.2012 r., odnośnie telekomunikacyjnych skrzynek mieszkaniowych.

Konstrukcja:

- Obudowa z niepalnego tworzywa sztucznego
- Zamknięcie na zatrzask
- Perforowana płyta montażowa
- Uniwersalnego gniazdo keystone
- Gniazdo 230 V

Akcesoria:

- moduły keystone (s. 130)
- listwy zasilające (s. 132)

	Wymiary gabarytowe				
PARAMETRY/TYP	Wysokość [mm]	Szerokość [mm]	Głębokość [mm]	Ilość gniazd Keystone	Ilość gniazd zasilających
MULTI-ALFA 360	360	310	105	20	1
MULTI-ALFA 530	530	310	105	20	1
MULTI-ALFA 360 BD	360	310	105	20	1
MULTI-ALFA 530 BD	530	310	105	20	1

FibeRPT

Rozdzielnice multimedialne







Możliwość łączenia z RPT oraz innymi FibeRPT



Perforacja jako opcja



Poziomica ułatwiająca montaż w ścianie

Dostępne kolory: RAL 9003

ZATRZASK

MONTAŻ PODTYNKOWY

II KLASA OCHRONNOŚCI

IP31

Zastosowanie:

Rozdzielnia FibeRPT jest idealnym rozwiązaniem jako centrum instalacji telewizji naziemnej, satelitarnej, czy CC TV (telewizja przemysłowa)oraz sieci telefonicznej, LAN lub światłowodowej. Podstawowym celem FibeRPT jest maksymalne uproszczenie i zintegrowanie wszystkich instalacji teletechnicznych w jednym miejscu, zgodnie z rozporządzeniem Ministra Transportu, Budownictwa i Gospodarki Morskiej z 06.11.2012 odnośnie telekomunikacyjnych skrzynek mieszkaniowych.

Konstrukcja:

- plastikowy korpus
- stalowe drzwi i ramka
- zamknięcie typu „zatrzask" z adaptacją zamka
- perforowana płyta montażowa
- uniwersalne gniazda „keystone"
- gniazdo 230 V
- możliwość łączenia z RPT, tworząc zestaw elektryczno-multimedialny

	Wymiary ramki			Wymiary otworu montażowego			
TYP/NR. KAT.	Wysokość [mm]	Szerokość [mm]	Głębokość [mm]	Wysokość korpusu [mm]	Szerokość korpusu [mm]	Liczba gniazd zasilających	Liczba modułów Keystone
FIBERPT 25	317	355	90	297	340	1	18
FIBERPT 38	442	355	90	422	340	1	18
FIBERPT 53	587	355	90	567	340	1	18
MULTI-LZ3GN	3-gniazdowa listwa zasilająca						
Z-K-RPT	Zamek dostępny jako opcja						

FIBERPT - WYMIARY

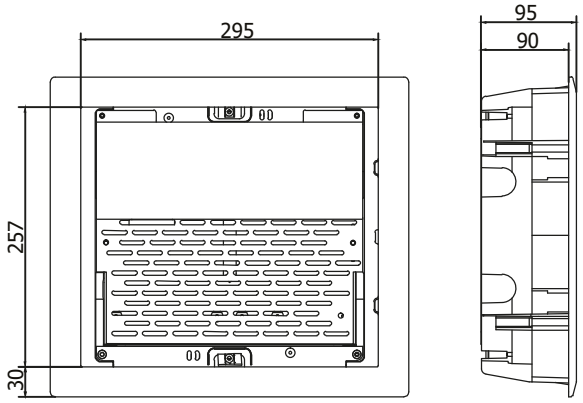

FibeRPT 25

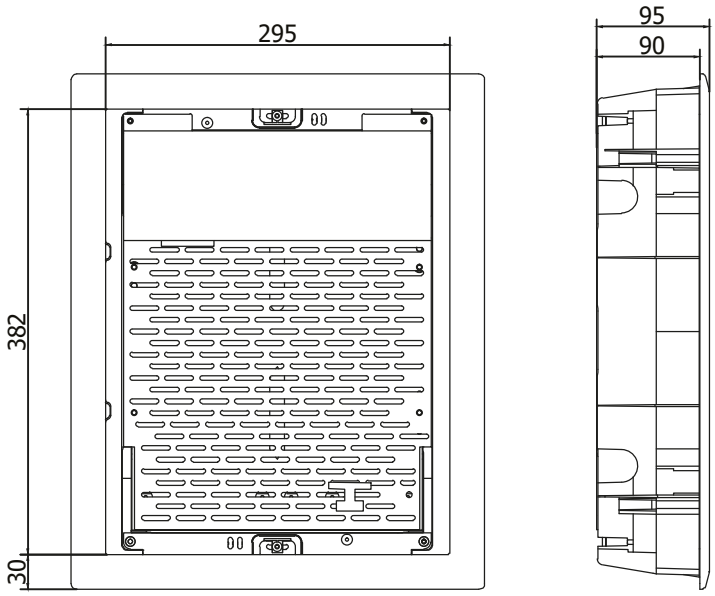

FibeRPT 38

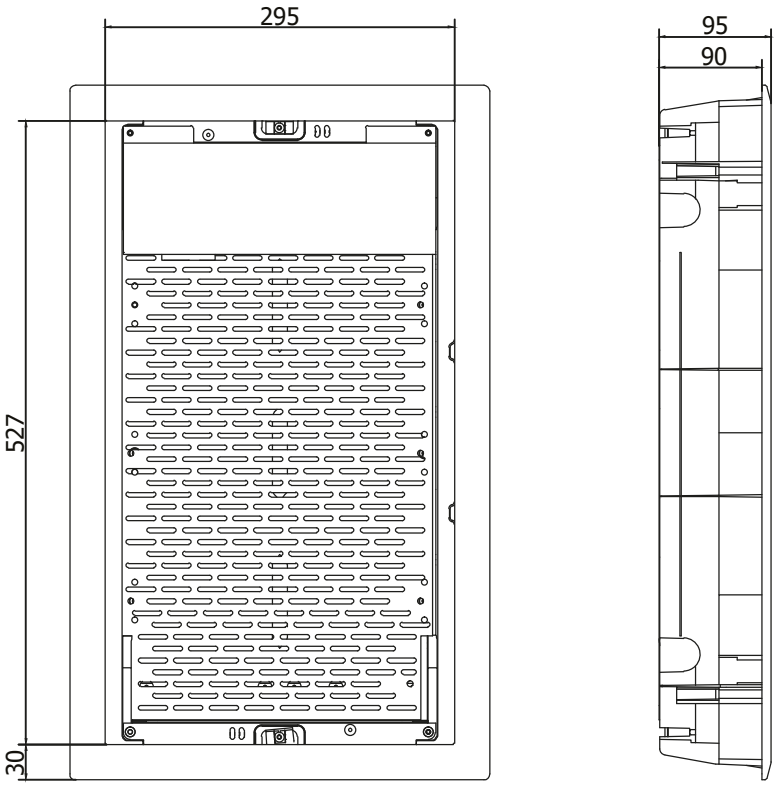

FibeRPT 53

FTTMAX

Rozdzielnice multimedialne









Poziomica ułatwiająca montaż w ścianie

Dostępne kolory: RAL 9003

ZAMEK

MONTAŻ NATYNKOWY

MONTAŻ PODTYNKOWY

IP30

Zastosowanie:

Rozdzielnia FTTMAX jest idealnym rozwiązaniem jako centrum instalacji telewizji naziemnej, satelitarnej, czy CC TV (telewizja przemysłowa) oraz sieci telefonicznej, LAN lub światłowodowej. FTTMAX spełnia oczekiwania bardziej wymagających użytkowników, będąc produktem wyższej klasy. Cechuje się także powiększoną przestrzenią. Konstrukcja wykonana zgodnie z rozporządzeniem Ministra Transportu, Budownictwa i Gospodarki Morskiej z 06.11.2012 odnośnie telekomunikacyjnych skrzynek mieszkaniowych.

Konstrukcja:

- metalowy korpus
- stalowe drzwi
- zamknięcie na zamek
- perforowana płyta montażowa
- uniwersalne gniazda „keystone”
- ramka do montażu podtynkowego - jako opcja

Akcesoria:

- moduły keystone (s. 130)

	Wymiary gabarytowe/montażowe			Wymiary ramki			
TYP/NR. KAT.	Wysokość [mm]	Szerokość [mm]	Głębokość [mm]	Wysokość [mm]	Szerokość [mm]	Liczba gniazd zasilających	Liczba modułów
FTTMAX 500	520	400	100	560	440	1	26
FTTMAX 700	700	400	100	740	440	1	26
FTTMAX 900	900	400	100	940	440	1	26
MULTI-LZ3GN	3-gniazdowa listwa zasilająca						
RM-FT 500 RM-FT-700 RM-FT- 900	Ramka do montażu podtynkowego						

FTTMAX- WYMIARY

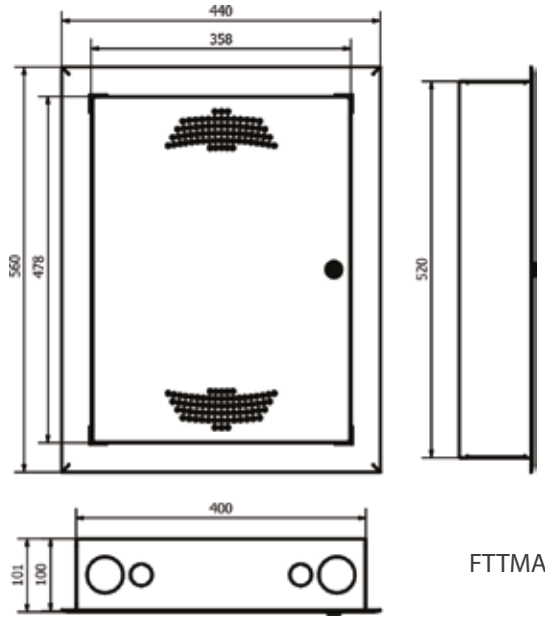

FTTMAX 500

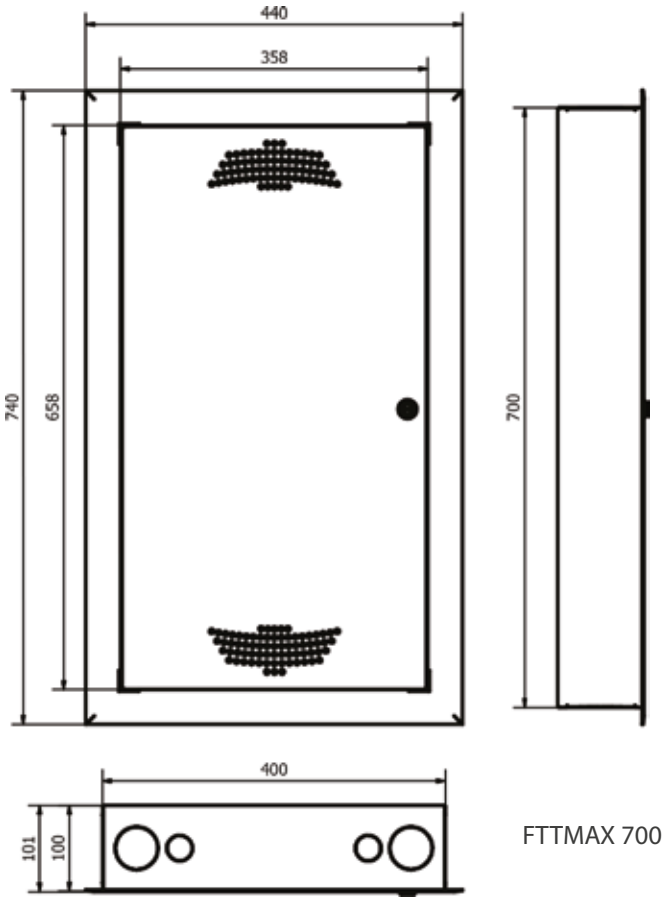

FTTMAX 700

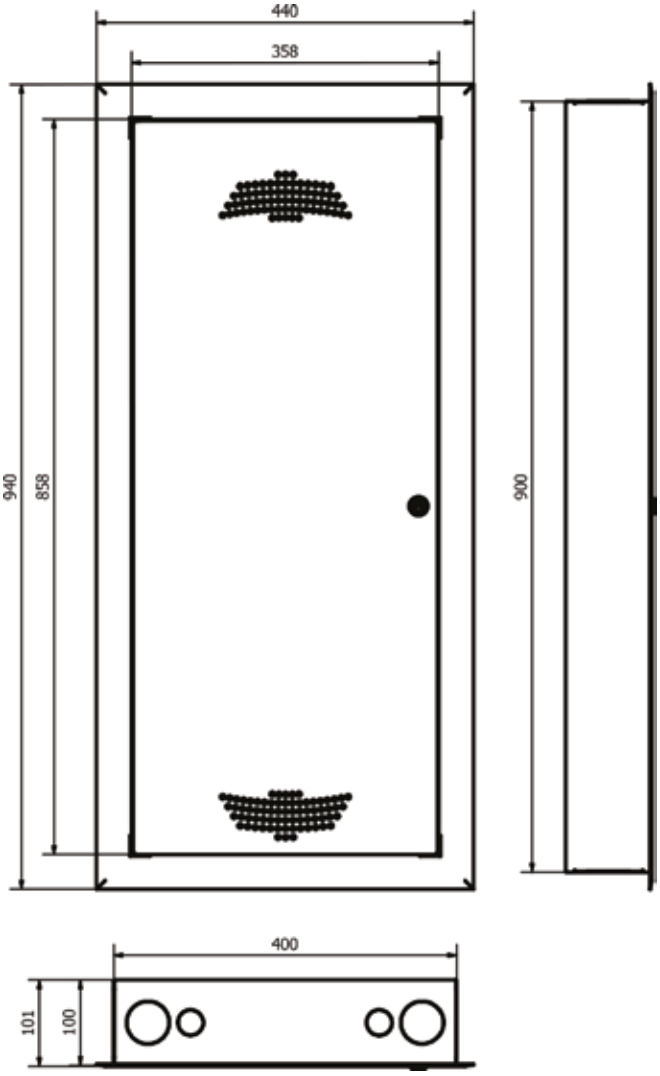

FTTMAX 900

SZAFY I OBUDOWY STEROWNICZE









OBUDOWY HERMETYCZNE RAMOWE

DELTA

Szafa sterownicza
specyfikacja





cokół dostępny jako opcja

Dostępne kolory: RAL 7035

Wewnętrzna

Dotyczy wersji dwudrzwiowej

Dotyczy wersji jednodrzwiowej

Charakterystyka:

Delta to ramowe szafy stosowane w systemach dystrybucji mocy oraz automatyki przemysłowej. Ich zastosowanie ma miejsce także w przypadku urządzeń kontroli przemysłowej i energetyce. Nowoczesna konstrukcja ramowa pozwala na wygodną instalację wyposażonej płyty montażowej, łatwe założenie ścian bocznych oraz możliwość przełożenia drzwi z lewych na prawe. Dzięki zastosowanym rozwiązaniom konstrukcyjnym szafy Delta może komfortowo wyposażyć jeden instalator bez potrzeby dodatkowej pomocy.

Wykonanie:

Konstrukcja wykonana jest z blachy stalowej o grubości 1,5mm i 2,0mm. Profile perforowane są spawane poziomo wewnątrz ramy dla wygodnej instalacji urządzeń. Szafy Delta w wykończeniu z pojedynczymi drzwiami posiadają stopień ochronyh IP 65, a w wersji z podwójnymi drzwiami IP 54.





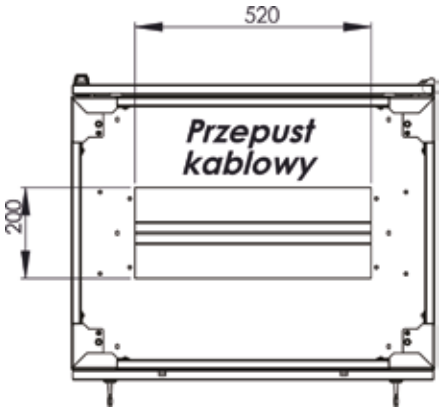

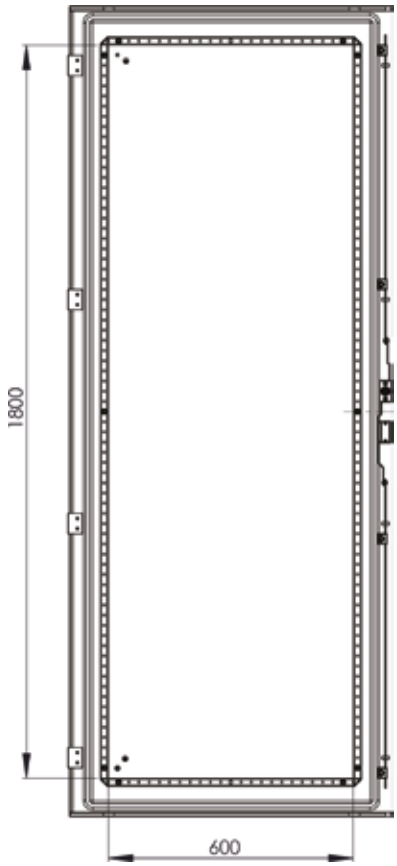

Drzwi i rama montażowa
(rama montażowa w opcji)

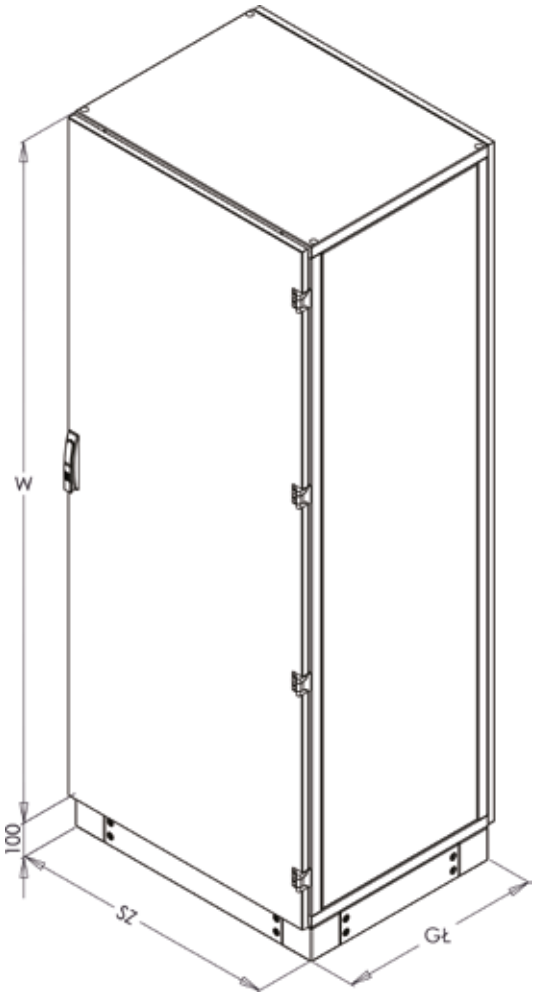



Płyta montażowa

Szafa sterownicza
cechy



Wygodny system mocowania z zastosowaniem wkrętów torx M6x10



Komfortowy montaż ścian bocznych



Montaż drzwi jako **Lewych-Prawych**

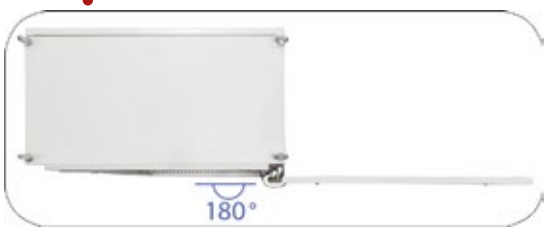

Kąt otwarcia drzwi - 180



Nowy system podparcia płyty montażowej



Pewne zamknięcie i zwiększenie przestrzeni montażowej na drzwiach i w szafie



Ulepszona płyta montażowa

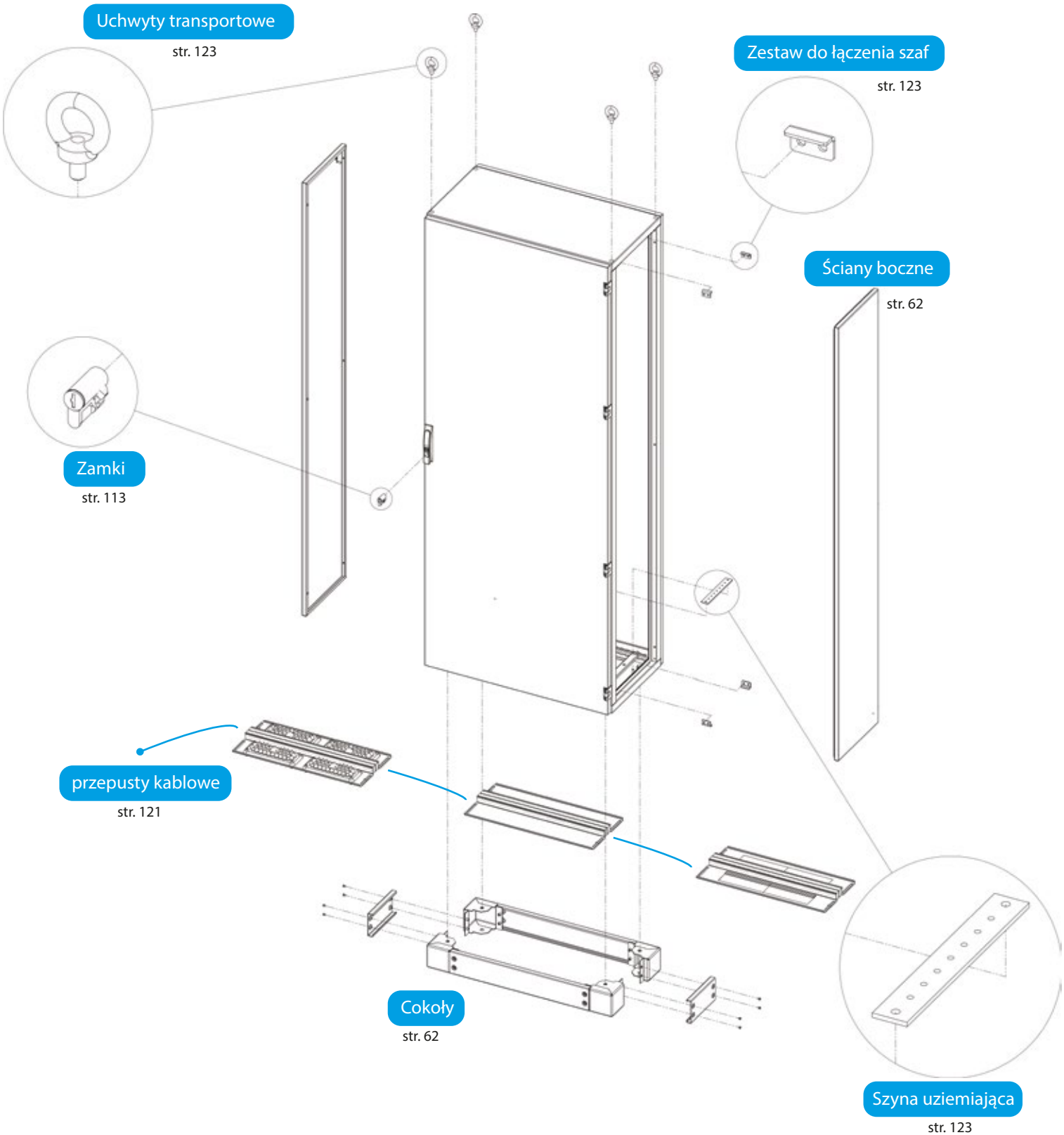
Uchwyty transportowe
str. 123
Zestaw do łączenia szaf
str. 123
Ściany boczne
str. 62
Zamki
str. 113
przepusty kablowe
str. 121
Cokoły
str. 62
Szyna uziemiająca
str. 123

Szafa sterownicza
cechy

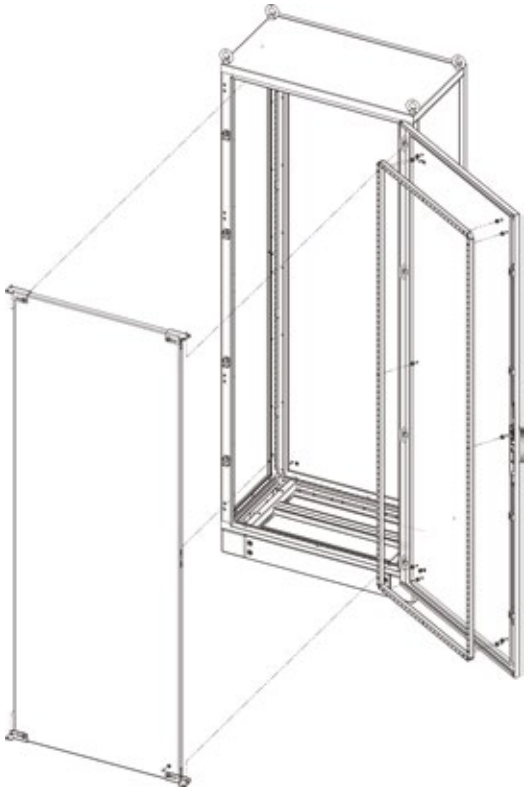

Płyta montażowa

str. 62

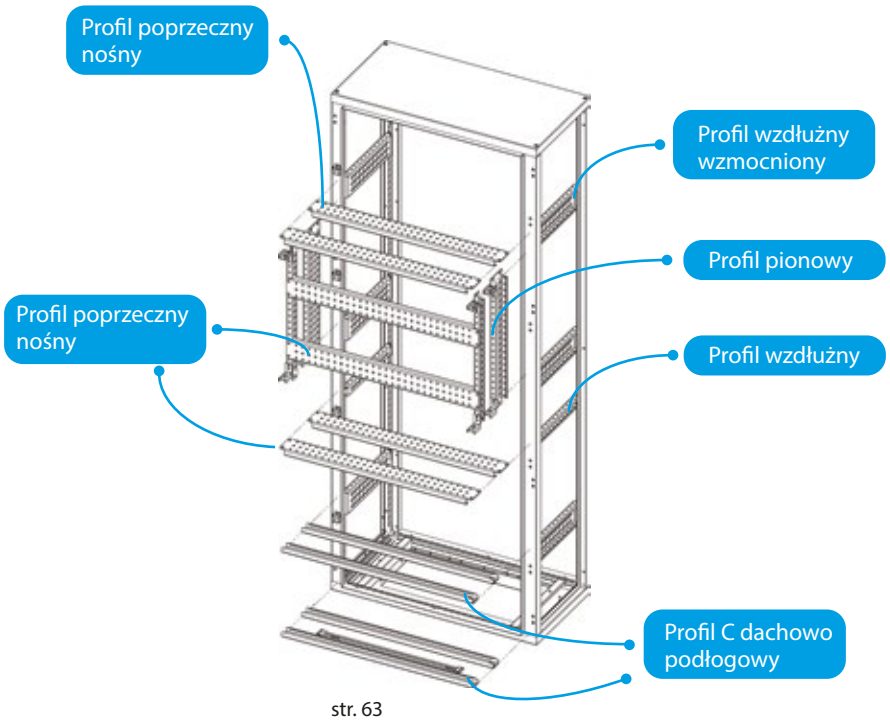

str. 63

na specjalne zamówienie

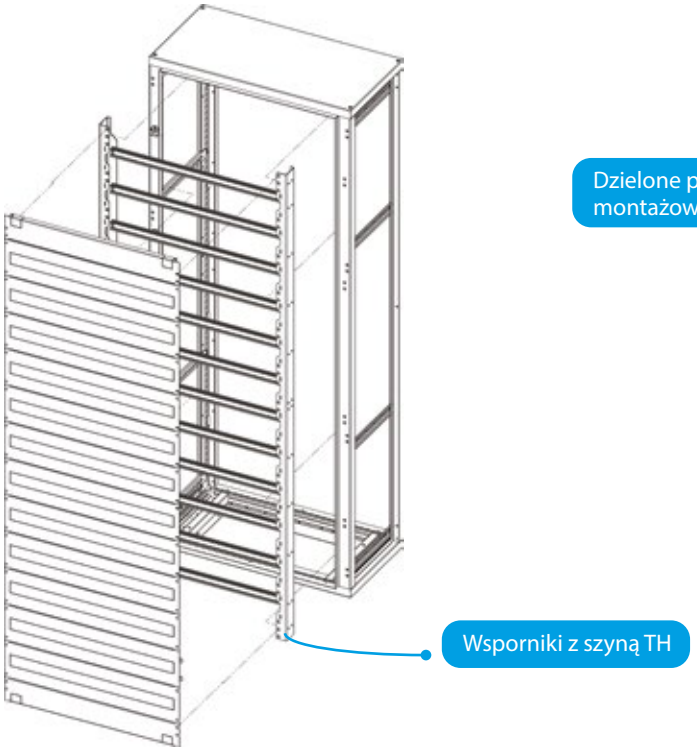

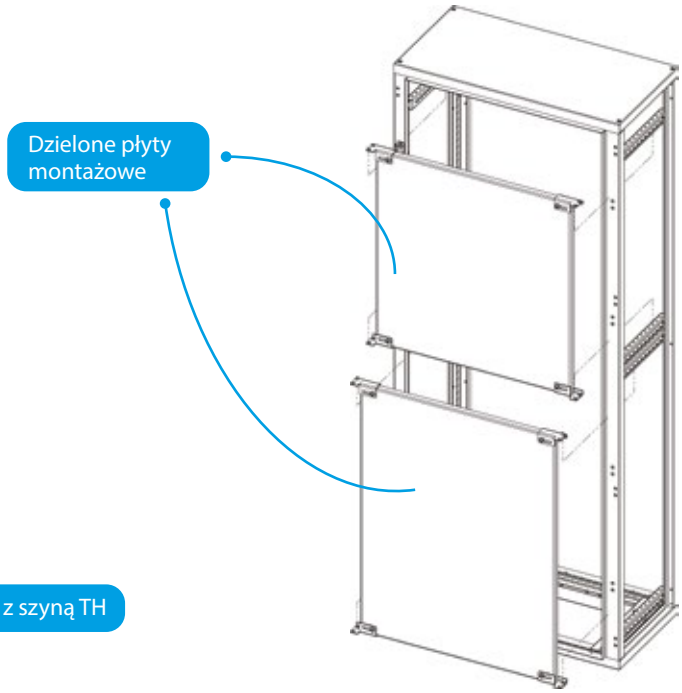

Szafa sterownicza
tabele wymiarowe

Zestaw bazowy zawiera: szkielet, drzwi + zamek, osłona tylna, rama drzwi



Zestaw bazowy



Ściana boczna



Płyta montażowa



Cokół



pełny

szczotkowy

membranowy

TYP/NR. KAT.	Wymiary: [szer/wys/gł]	Liczba drzwi	Ściany boczne 2 szt.	Płyta montażowa	Cokół 100mm	Cokół 200mm	Przepust kablowy		
							pełny	szczotkowy	membranowy
RS-06-16-04	600x1600x400	1	RS-OB-1640	RS-PM-0616	COK-0604-100	COK-0604-200	standard	RS-PSZ-06	RS-PKM-06
RS-06-16-06	600x1600x600	1	RS-OB-1660	RS-PM-0616	COK-0606-100	COK-0606-200	standard	RS-PSZ-06	RS-PKM-06
RS-06-18-04	600x1800x400	1	RS-OB-1880	RS-PM-0618	COK-0604-100	COK-0604-200	standard	RS-PSZ-06	RS-PKM-06
RS-06-18-06	600x1800x600	1	RS-OB-1860	RS-PM-0618	COK-0606-100	COK-0606-200	standard	RS-PSZ-06	RS-PKM-06
RS-06-20-04	600x2000x400	1	RS-OB-2040	RS-PM-0620	COK-0604-100	COK-0604-200	standard	RS-PSZ-06	RS-PKM-06
RS-06-20-06	600x2000x600	1	RS-OB-2060	RS-PM-0620	COK-0606-100	COK-0606-200	standard	RS-PSZ-06	RS-PKM-06
RS-08-16-04	800x1600x400	1	RS-OB-1640	RS-PM-0816	COK-0804-100	COK-0804-200	standard	RS-PSZ-08	RS-PKM-08
RS-08-16-06	800x1600x600	1	RS-OB-1660	RS-PM-0816	COK-0806-100	COK-0806-200	standard	RS-PSZ-08	RS-PKM-08
RS-08-18-04	800x1800x400	1	RS-OB-1880	RS-PM-0818	COK-0804-100	COK-0804-200	standard	RS-PSZ-08	RS-PKM-08
RS-08-18-06	800x1800x600	1	RS-OB-1860	RS-PM-0818	COK-0806-100	COK-0806-200	standard	RS-PSZ-08	RS-PKM-08
RS-08-20-04	800x2000x400	1	RS-OB-2040	RS-PM-0820	COK-0804-100	COK-0804-200	standard	RS-PSZ-08	RS-PKM-08
RS-08-20-06	800x2000x600	1	RS-OB-2060	RS-PM-0820	COK-0806-100	COK-0806-200	standard	RS-PSZ-08	RS-PKM-08
RS-10-16-04	1000x1600x400	2	RS-OB-1640	RS-PM-1016	COK-1004-100	COK-1004-200	standard	RS-PSZ-10	RS-PKM-10
RS-10-16-06	1000x1600x600	2	RS-OB-1660	RS-PM-1016	COK-1006-100	COK-1006-200	standard	RS-PSZ-10	RS-PKM-10
RS-10-18-04	1000x1800x400	2	RS-OB-1880	RS-PM-1018	COK-1004-100	COK-1004-200	standard	RS-PSZ-10	RS-PKM-10
RS-10-18-06	1000x1800x600	2	RS-OB-1860	RS-PM-1018	COK-1006-100	COK-1006-200	standard	RS-PSZ-10	RS-PKM-10
RS-10-20-04	1000x2000x400	2	RS-OB-2040	RS-PM-1020	COK-1004-100	COK-1004-200	standard	RS-PSZ-10	RS-PKM-10
RS-10-20-06	1000x2000x600	2	RS-OB-2060	RS-PM-1020	COK-1006-100	COK-1006-200	standard	RS-PSZ-10	RS-PKM-10
RS-12-16-04	1200x1600x400	2	RS-OB-1640	RS-PM-1216	COK-1204-100	COK-1204-200	standard	RS-PSZ-12	RS-PKM-12
RS-12-16-06	1200x1600x600	2	RS-OB-1660	RS-PM-1216	COK-1206-100	COK-1206-200	standard	RS-PSZ-12	RS-PKM-12
RS-12-18-04	1200x1800x400	2	RS-OB-1880	RS-PM-1218	COK-1204-100	COK-1204-200	standard	RS-PSZ-12	RS-PKM-12
RS-12-18-06	1200x1800x600	2	RS-OB-1860	RS-PM-1218	COK-1206-100	COK-1206-200	standard	RS-PSZ-12	RS-PKM-12
RS-12-20-04	1200x2000x400	2	RS-OB-2040	RS-PM-1220	COK-1204-100	COK-1204-200	standard	RS-PSZ-12	RS-PKM-12
RS-12-20-06	1200x2000x600	2	RS-OB-2060	RS-PM-1220	COK-1206-100	COK-1206-200	standard	RS-PSZ-12	RS-PKM-12



Profil poprzeczny nośny | Profil wzdłużny | Profil wzdłużny wzmocniony | Profil C dachowo podłogowy | Profil pionowy wzmocniony | Profil pionowy

Konieczne domówienie profilu wzdłużnego

Profil poprzeczny nośny	Profil wzdłużny	Profil wzdłużny wzmocniony	Profil C dachowo podłogowy	Profil pionowy wzmocniony			Profil wzmocniony		
				1600	1800	2000	1600	1800	2000
RS-PP7725-06	RS-PW3723-04	RS-PWW8723-04	RS-PC3723-06	RS-PPW8723-16	RS-PPW8723-18	RS-PPW8723-20	RS-PP3723-16	RS-PP3723-18	RS-PP3723-20
	RS-PW3723-06	RS-PWW8723-06							
	RS-PW3723-04	RS-PWW8723-04							
	RS-PW3723-06	RS-PWW8723-06							
	RS-PW3723-04	RS-PWW8723-04							
	RS-PW3723-06	RS-PWW8723-06							
RS-PP7725-08	RS-PW3723-04	RS-PWW8723-04	RS-PC3723-08						
	RS-PW3723-06	RS-PWW8723-06							
	RS-PW3723-04	RS-PWW8723-04							
	RS-PW3723-06	RS-PWW8723-06							
	RS-PW3723-04	RS-PWW8723-04							
	RS-PW3723-06	RS-PWW8723-06							
RS-PP7725-10	RS-PW3723-04	RS-PWW8723-04	RS-PC3723-10						
	RS-PW3723-06	RS-PWW8723-06							
	RS-PW3723-04	RS-PWW8723-04							
	RS-PW3723-06	RS-PWW8723-06							
	RS-PW3723-04	RS-PWW8723-04							
	RS-PW3723-06	RS-PWW8723-06							
RS-PP7725-12	RS-PW3723-04	RS-PWW8723-04	RS-PC3723-12						
	RS-PW3723-06	RS-PWW8723-06							
	RS-PW3723-04	RS-PWW8723-04							
	RS-PW3723-06	RS-PWW8723-06							
	RS-PW3723-04	RS-PWW8723-04							
	RS-PW3723-06	RS-PWW8723-06							

Szafa sterownicza
specyfikacja

HD



cokół dostępny jako opcja

RAL 7035
stal nierdzewna malowana

Wewnętrzna i zewnętrzna (tylko inox)

IP65
W wersji jednodrzwiowej

IP54
W wersji dwudrzwiowej

Zastosowanie:

Hermetyczne szafy sterownicze przeznaczone są głównie do zastosowań przemysłowych. W zależności od rodzaju zainstalowanej aparatury mogą łącznie z rozdziałem energii elektrycznej wykonywać funkcje: pomiaru, kontroli urządzeń elektrycznych, sterowania i nadzoru produkcji. Konstrukcja obudów zapewnia szczelność i ochronę urządzeń elektrycznych przed niekorzystnym działaniem czynników zewnętrznych, takich jak pył lub woda.

Cechy:

- montaż uniwersalny
- możliwość montaży drzwi lewych jako prawych
- możliwość zastosowania cokołu
- szafa typu monoblock

Wyposażenie:

- zamek z klamką i wkładką 3 punktową
- kąt otwarcia drzwi - 180
- regulowana płyta montażowa z blachy ocynk. 2,5mm
- rama montażowa na drzwiach
- uchwyty ścienne do stabilizacji szafy (jako opcja)
- przepust kablowy





TYP/ NR. KAT.	Wymiary: [szer/wys/gł]	Liczba drzwi	Płyta montażowa			Cokół 100mm	Cokół 200mm	Pokrywa dachowa	Drzwi przeszklone	Osłona dolna	
										pełna	z wycięciem na multigate
			pełna	**perf. 26**	**perf. 12,5**						
HD 6102	600x1000x200	1	stand.	HD6100-020	HD6100-030	COK-0602-100	COK-0602-200	HD602-100	HD6100-200	STANDARD	HD600-920
HD 6103	600x1000x300	1	stand.	HD6100-020	HD6100-030	COK-0603-100	COK-0603-200	HD603-100	HD6100-200		HD600-920
HD 6123	600x1200x300	1	stand.	HD6120-020	HD6120-030	COK-0603-100	COK-0603-200	HD603-100	HD6120-410		HD600-920
HD 6143	600x1400x300	1	stand.	HD6140-020	HD6140-030	COK-0603-100	COK-0603-200	HD603-100	HD6140-410		HD600-920
HD 6163	600x1600x300	1	stand.	HD6160-020	HD6160-030	COK-0603-100	COK-0603-200	HD603-100	HD6160-410		HD600-920
HD 6183	600x1800x300	1	stand.	HD6170-020	HD6170-030	COK-0603-100	COK-0603-200	HD603-100	HD6170-410		HD600-920
HD 8102	800x1000x200	1	stand.	HD8100-020	HD8100-030	COK-0802-100	COK-0802-200	HD802-100	HD8100-410		HD800-920
HD 8103	800x1000x300	1	stand.	HD8100-020	HD8100-030	COK-0803-100	COK-0803-200	HD803-100	HD8100-410		HD800-920
HD 8104	800x1000x400	1	stand.	HD8100-020	HD8100-030	COK-0804-100	COK-0804-200	HD804-100	HD8100-410		HD800-920
HD 8123	800x1200x300	1	stand.	HD8120-020	HD8120-030	COK-0803-100	COK-0803-200	HD803-100	HD8120-410		HD800-920
HD 8124	800x1200x400	1	stand.	HD8120-020	HD8120-030	COK-0804-100	COK-0804-200	HD804-100	HD8120-410		HD800-920
HD 8143	800x1400x300	1	stand.	HD8140-020	HD8140-030	COK-0803-100	COK-0803-200	HD803-100	HD8140-410		HD800-920
HD 8163	800x1600x300	1	stand.	HD8160-020	HD8160-030	COK-0803-100	COK-0803-200	HD803-100	HD8160-410		HD800-920
HD 8164	800x1600x400	1	stand.	HD8160-020	HD8160-030	COK-0804-100	COK-0804-200	HD804-100	HD8160-410		HD800-920
HD 8183	800x1800x300	1	stand.	HD8180-020	HD8180-030	COK-0803-100	COK-0803-200	HD803-100	HD8180-410		HD800-920
HD 8184	800x1800x400	1	stand.	HD8180-020	HD8180-030	COK-0804-100	COK-0804-200	HD804-100	HD8180-410		HD800-920
HD 10103	1000x1000x300	2	stand.	HD10100-020	HD10100-030	COK-1003-100	COK-1003-200	HD1003-100	HD10100-410		HD1000-920
HD 10123	1000x1200x300	2	stand.	HD10120-020	HD10120-030	COK-1003-100	COK-1003-200	HD1003-100	HD10120-410		HD1000-920
HD 10124	1000x1200x400	2	stand.	HD10120-020	HD10120-030	COK-1004-100	COK-1004-200	HD1004-100	HD10120-410		HD1000-920
HD 10143	1000x1400x300	2	stand.	HD10140-020	HD10140-030	COK-1003-100	COK-1003-200	HD1003-100	HD10140-410		HD1000-920
HD 10144	1000x1400x400	2	stand.	HD10140-020	HD10140-030	COK-1004-100	COK-1004-200	HD1004-100	HD10140-410		HD1000-920
HD 10163	1000x1600x300	2	stand.	HD10160-020	HD10160-030	COK-1003-100	COK-1003-200	HD1003-100	HD10160-410		HD1000-920
HD 10183	1000x1800x300	2	stand.	HD10180-020	HD10180-030	COK-1003-100	COK-1003-200	HD1003-100	HD10180-410		HD1000-920

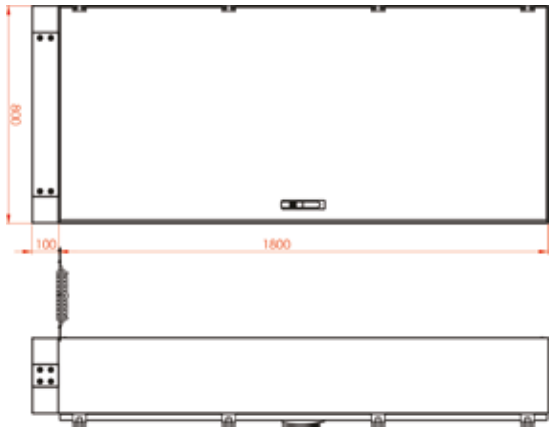

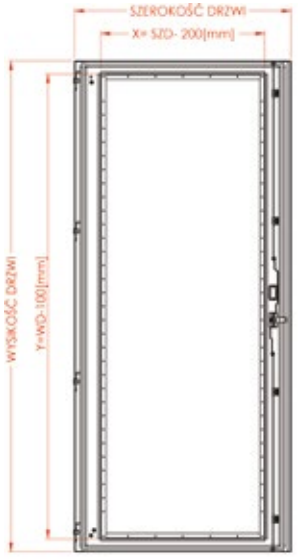





OBUDOWY HERMETYCZNE
RH





Obudowa sterownicza
specyfikacja







Dostępne kolory: RAL 7035

Montaż uniwersalny

Wewnętrzna

IP65

Zastosowanie:

Hermetyczne obudowy mogą pełnić zarówno funkcję przemysłową-sterowniczą, jak i funkcję rozdzielnicy licznikowej lub modułowej. Wysoki stopień ochronności zapewnia komfort pracy urządzeń zamontowanych wewnątrz skrzynki.

Standardowe wyposażenie:

Zamek i klucz piórkowy, płyta montażowa, zestaw wkrętówm zakrętek, podkładka, przewód ochronny żółto-zielony, zestaw naklejek, ześlepki plastikowe okrągłe.

Charakterystyka techniczna:

Prąd znamionowy ciągły:	In < 100A
Napięcie znamionowe łączeniowe:	Un = 400V
napięcie znamionowe izolacji:	Ui = 500V
Klasa ochronności:	I
Stopień ochrony:	IP65

Sposób montażu: zabudowa uniwersalna

Wykonanie:

Blacha stalowa o grubości 1,2-1,5mm z ochronną powłoką lakierową koloru RAL 7035, nakładaną metodą elektrostatyczną. Montaż drzwi jako „lewe-prawe”.

Obudowa sterownicza
konstrukcja

RH

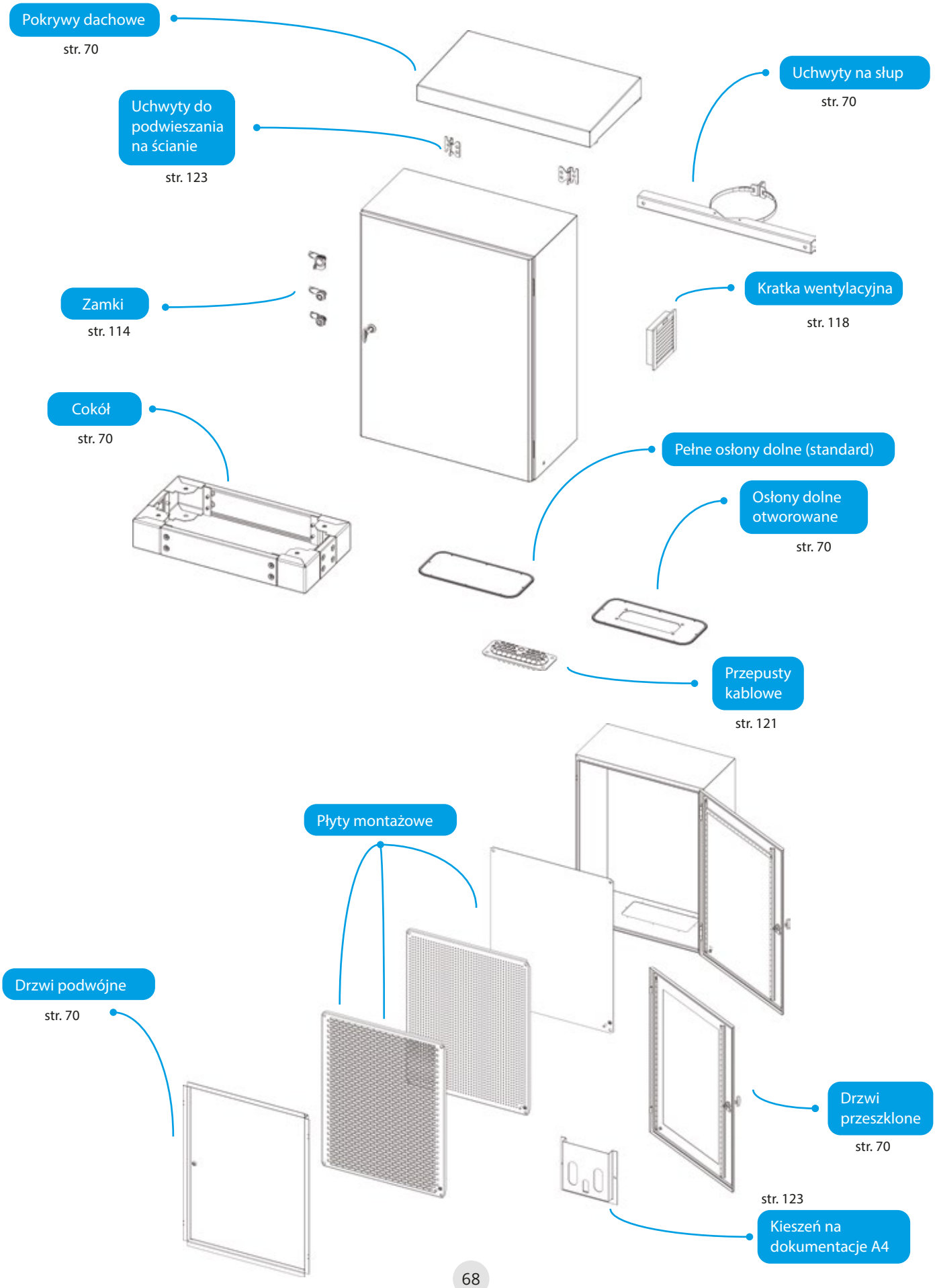

Obudowa sterownicza
konstrukcja

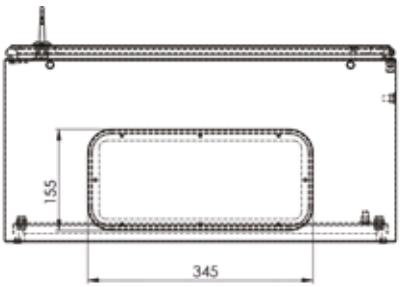

Dekiel z wylewaną uszczelką
na całym obwodzie

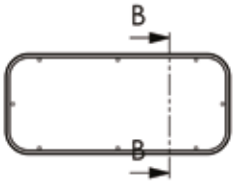

Uszczelka

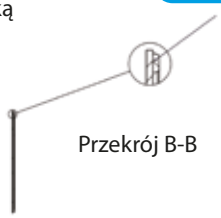

Przekrój B-B



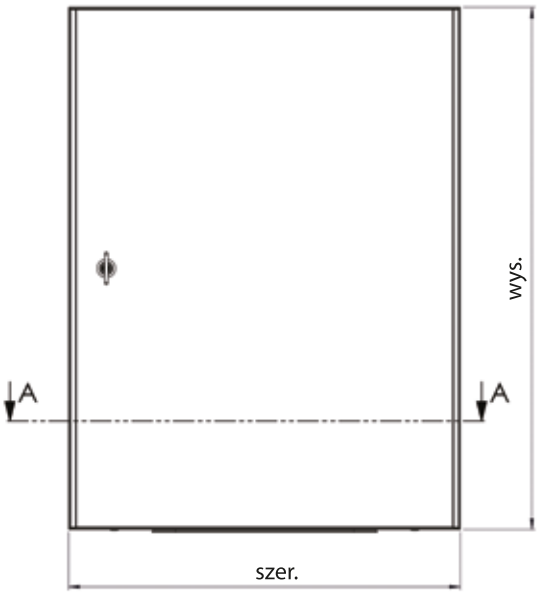





Drzwi - widok od
wewnętrznej strony

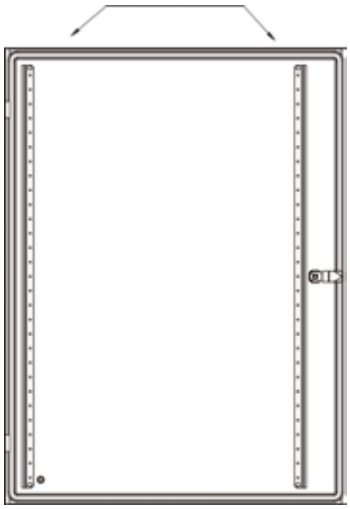

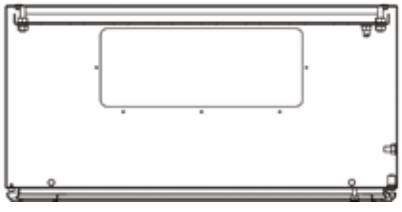

Płyta montażowa ocynkowana
grubość blachy 2mm

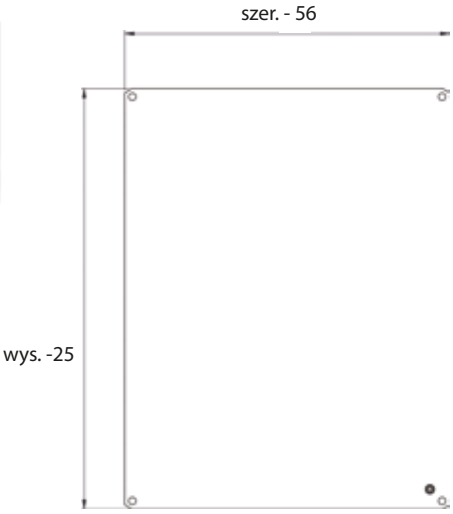

Obudowa sterownicza
tabele wymiarowe

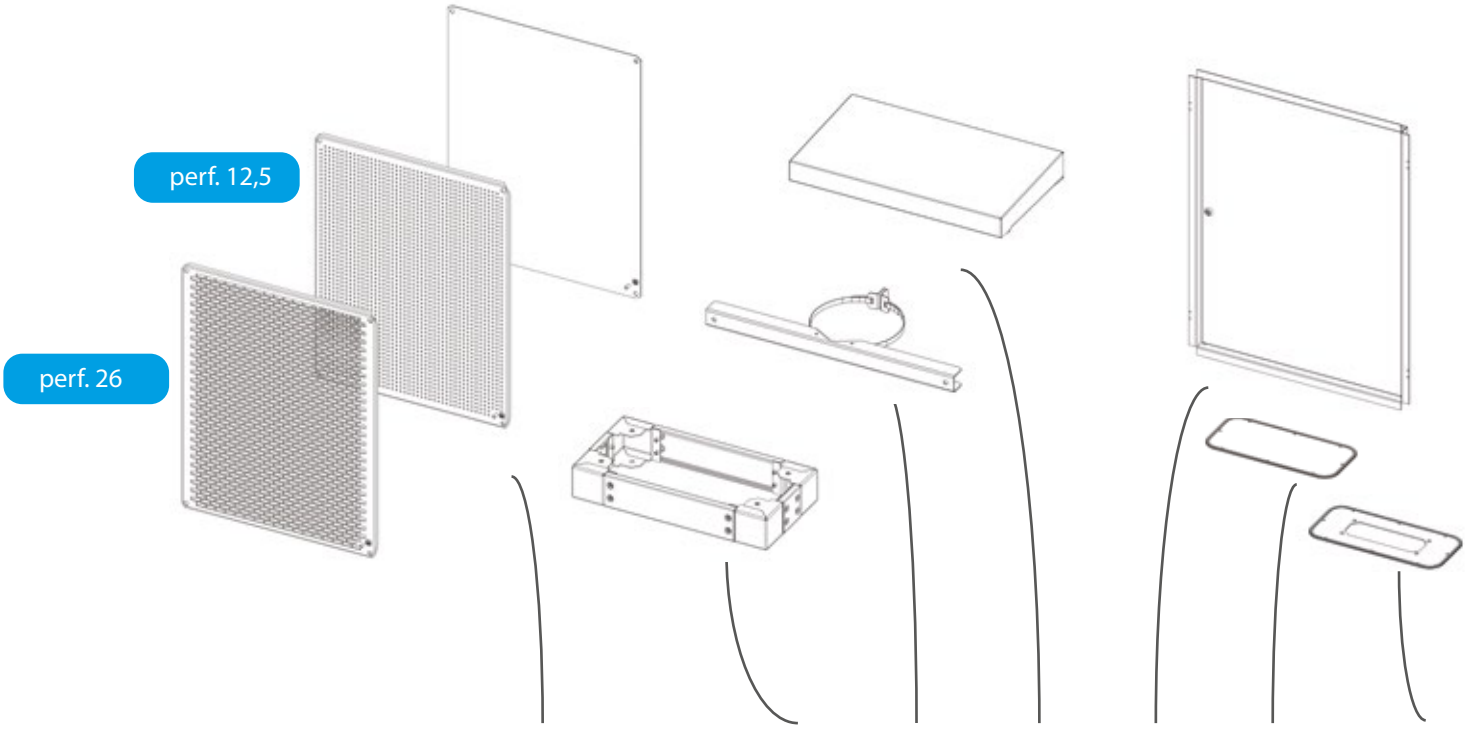

TYP/ NR. KAT.	Wymiary: [szer/wys/gł]	Liczba drzwi	Płyta montażowa			Cokół	Uchwyt na słup	Pokrywa dachowa	Drzwi wewn.	Osłona dolna	
			pełny	perf. 26	perf. 12,5					pełna z otw. do wybicia	z wycięciem na multigate
RH 231	200x300x150	1	standard	RH230-020	RH230-030	x	RH200-100	RH201-200	RH230-410	RH200-910	x
RH 321	300x200x150	1	standard	RH320-020	RH320-030	x	RH300-100	RH301-200	RH320-410	RH300-910	RH300-920
RH 322	300x200x210	1	standard	RH320-020	RH320-030	x	RH300-100	RH302-200	RH320-410	RH300-910	RH300-920
RH 331	300x300x150	1	standard	RH330-020	RH330-030	x	RH300-100	RH301-200	RH330-410	RH300-910	RH300-920
RH 332	300x300x210	1	standard	RH230-020	RH230-030	x	RH300-100	RH302-200	RH230-410	RH300-910	RH300-920
RH 341	300x400x150	1	standard	RH340-020	RH340-030	x	RH300-100	RH301-200	RH340-410	RH300-910	RH300-920
RH 342	300x400x210	1	standard	RH340-020	RH340-030	x	RH300-100	RH302-200	RH340-410	RH300-910	RH300-920
RH 352	300x500x210	1	standard	RH450-020	RH450-030	x	RH300-100	RH302-200	RH450-410	RH300-910	RH300-920
RH 431	400x300x150	1	standard	RH430-020	RH430-030	x	RH400-100	RH401-200	RH430-410	RH400-910	RH400-920
RH 432	400x300x210	1	standard	RH430-020	RH430-030	x	RH400-100	RH402-200	RH430-410	RH400-910	RH400-920
RH 442	400x400x210	1	standard	RH440-020	RH440-030	x	RH400-100	RH402-200	RH440-410	RH400-910	RH400-920
RH 443	400x400x300	1	standard	RH440-020	RH440-030	x	RH400-100	RH403-200	RH440-410	RH400-910	RH400-920
RH 452	400x500x210	1	standard	RH450-020	RH450-030	x	RH400-100	RH402-200	RH450-410	RH400-910	RH400-920
RH 462	400x600x210	1	standard	RH460-020	RH460-030	x	RH400-100	RH402-200	RH460-410	RH400-910	RH400-920
RH 463	400x600x300	1	standard	RH460-020	RH460-030	x	RH400-100	RH403-200	RH460-410	RH400-910	RH400-920
RH 542	500x400x200	1	standard	RH540-020	RH540-030	x	RH500-100	RH502-200	RH540-410	RH500-910	RH500-920
RH 543	500x400x300	1	standard	RH540-020	RH540-030	x	RH500-100	RH503-200	RH540-410	RH500-910	RH500-920
RH 552	500x500x210	1	standard	RH550-020	RH550-030	x	RH500-100	RH502-200	RH550-410	RH500-910	RH500-920
RH 553	500x500x310	1	standard	RH550-020	RH550-030	x	RH500-100	RH503-200	RH550-410	RH500-910	RH500-920
RH 562	500x600x210	1	standard	RH560-020	RH560-030	x	RH500-100	RH502-200	RH560-410	RH500-910	RH500-920
RH 563	500x600x300	1	standard	RH560-020	RH560-030	x	RH500-100	RH503-200	RH560-410	RH500-910	RH500-920
RH 642	600x400x210	1	standard	RH640-020	RH640-030	x	RH600-100	RH602-200	RH640-410	RH600-910	RH600-920
RH 643	600x400x300	1	standard	RH640-020	RH640-030	x	RH600-100	RH603-200	RH640-410	RH600-910	RH600-920
RH 652	600x500x210	1	standard	RH650-020	RH650-030	x	RH600-100	RH602-200	RH650-410	RH600-910	RH600-920
RH 653	600x500x300	1	standard	RH650-020	RH650-030	x	RH600-100	RH603-200	RH650-410	RH600-910	RH600-910

Obudowa sterownicza
tabele wymiarowe

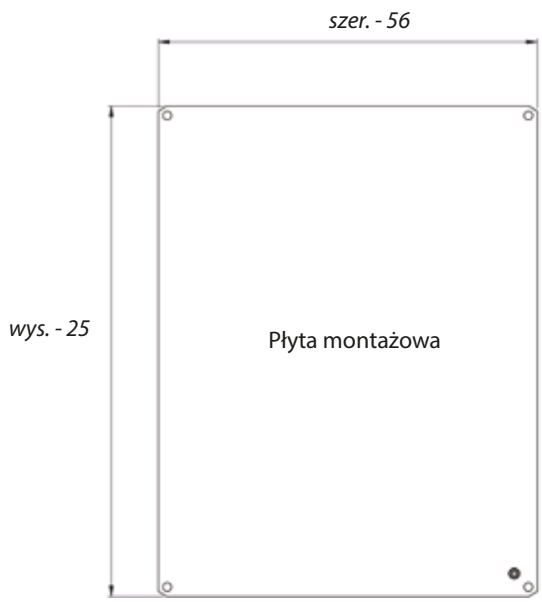

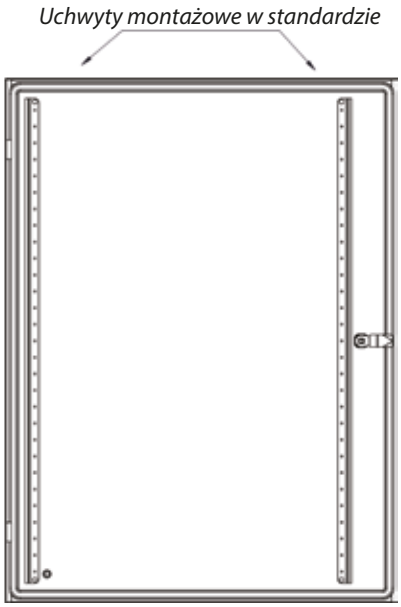

TYP/ NR. KAT.	Wymiary: [szer/wys/gł]	Liczba drzwi	Płyta montażowa			Cokół	Uchwyt na słup	Pokrywa dachowa	Drzwi przeszklone	Osłona dolna	
			pełny	perf. 26	perf. 12,5					pełna z otw. do wybicia	z wycięciem na multigate
RH 662	600x600x210	1	stand.	RH660-020	RH660-030	x	RH600-100	RH602-200	RH660-410	RH600-910	RH600-920
RH 663	600x600x300	1	stand.	RH660-020	RH660-030	x	RH600-100	RH603-200	RH660-410	RH600-910	RH600-920
RH 682	600x800x210	1	stand.	RH680-020	RH680-030	x	RH600-100	RH602-200	RH680-410	RH600-910	RH600-920
RH 683	600x800x300	1	stand.	RH680-020	RH680-030	COK-0603	RH600-100	RH603-200	RH680-410	RH600-910	RH600-920
RH 684	600x800x400	1	stand.	RH680-020	RH680-030	COK-0604	RH600-100	RH604-200	RH680-410	RH600-910	RH600-920
RH 862	800x600x210	1	stand.	RH860-020	RH860-030	x	RH800-100	RH802-200	RH860-410	RH800-910	RH800-920
RH 863	800x600x300	1	stand.	RH860-020	RH860-030	COK-0803	RH800-100	RH803-200	RH860-410	RH800-910	RH800-920
RH 882	800x800x210	1	stand.	RH880-020	RH880-030	x	RH800-100	RH802-200	RH880-410	RH800-910	RH800-920
RH 883	800x800x300	1	stand.	RH880-020	RH880-030	COK-0803	RH800-100	RH803-200	RH880-410	RH800-910	RH800-920
RH-6103	600x1000x300	2	stand.	RH6100-020	RH6100-020	COK-0603	RH600-100	RH603-200	RH6100-410	RH600-910	RH600-920
RH-6123	600x1200x300	2	stand.	RH6120-020	RH6120-020	COK-0603	RH600-100	RH603-200	RH6120-410	RH600-910	RH600-920
RH-6143	600x1400x300	2	stand.	RH6140-020	RH6140-020	COK-0603	RH600-100	RH603-200	RH6140-410	RH600-910	RH600-920
RH-6183	600x1800x300	2	stand.	RH6180-020	RH6180-020	COK-0603	RH800-100	RH603-200	RH6180-410	RH600-910	RH600-920
RH-8102	800x1000x210	2	stand.	RH8100-020	RH8100-020	x	RH800-100	RH802-200	RH8100-410	RH800-910	RH800-920
RH-8103	800x1000x300	2	stand.	RH8100-020	RH8100-020	COK-0803	RH800-100	RH803-200	RH8100-410	RH800-910	RH800-920
RH-8123	800x1200x300	2	stand.	RH8120-020	RH8120-020	COK-0803	RH800-100	RH803-200	RH8120-410	RH800-910	RH800-920
RH-8143	800x1400x300	2	stand.	RH8140-020	RH8140-020	COK-0803	RH800-100	RH803-200	RH8140-410	RH800-910	RH800-920
RH-8163	800x1600x300	2	stand.	RH8160-020	RH8160-020	COK-0803	RH800-100	RH803-200	RH8160-410	RH800-910	RH800-920
RH-8184	800x1800x400	2	stand.	RH8180-020	RH8180-020	COK-0804	RH800-100	RH804-200	RH8180-410	RH800-910	RH800-920
RH-10803	1000x800x300	2	stand.	RH1080-020	RH1080-020	COK-1003	RH1000-100	RH1003-200	RH10120-410	RH1000-910	RH1000-920
RH-10123	1000x1200x300	2	stand.	RH10120-020	RH10120-020	COK-1003	RH1000-100	RH1003-200	RH10120-410	RH1000-910	RH1000-920
RH-10124	1000x1200x400	2	stand.	RH10120-020	RH10120-020	COK-1004	RH1000-100	RH1004-200	RH10120-410	RH1000-910	RH1000-920
RH-10143	1000x1400x300	2	stand.	RH10140-020	RH10140-020	COK-1003	RH1000-100	RH1003-200	RH10140-410	RH1000-910	RH1000-920
RH-10183	1000x1800x300	2	stand.	RH10180-020	RH10180-020	COK-1003	RH1000-100	RH1003-200	RH10180-410	RH1000-910	RH1000-920

Obudowa sterownicza
specyfikacja

RH SS







RAL 7035

stal szlifowana

Montaż uniwersalny

Wewnętrzna i zewnętrzna

IP65 Pojedyncze drzwi

IP55 Podwójne drzwi

Zastosowanie:

Hermetyczne obudowy ze stali nierdzewnej mogą pełnić zarówno funkcję przemysłową-sterowniczą, jak i funkcję rozdzielnicy licznikowej lub modułowej. Wysoki stopień ochronności zapewnia komfort pracy urządzeń zamontowanych wewnątrz skrzynki

Konstrukcja obudów zapewnia szczelność i ochronę urządzeń elektrycznych przed niekorzystnym działaniem czynników zewnętrznych, takich jak pył lub woda.

Standardowe wyposażenie:

Zamek i klucz piórkowy, płyta montażowa, zestaw wkrętówm zakrętek, podkładka, przewód ochronny żółto-zielony, zestaw naklejek, ześlepki plastikowe okrągłe.

Charakterystyka techniczna:

Prąd znamionowy ciągły:	In < 100A
Napięcie znamionowe łączeniowe:	Un = 400V
napięcie znamionowe izolacji:	Ui = 500V
Klasa ochronności:	I
Stopień ochrony:	IP65

Sposób montażu: zabudowa uniwersalna

Wykonanie:

Blacha ze stali nierdzewnej, gatunek 304, szlifowana lub malowana. Możliwość przełożenia drzwi na prawą/lewą stronę. Wykonanie z blachy 1,5mm lub 2,0mm w zależności od rozmiaru.
Możliwość wykonania ze stali GAT. 316

Obudowa sterownicza
tabele wymiarowe

RAL 7035	Stal szlifowana	Płyta montażowa			Liczba drzwi
		szer: mm.	wys: mm.	gł: mm.	
RH-221-SS-7035	RH-221-SS	200	200	150	1
RH-231-SS-7035	RH-231-SS	200	300	150	1
RH-321-SS-7035	RH-321-SS	300	200	150	1
RH-331-SS-7035	RH-331-SS	300	300	150	1
RH-332-SS-7035	RH-332-SS	300	300	210	1
RH-341-SS-7035	RH-341-SS	300	400	150	1
RH-342-SS-7035	RH-342-SS	300	400	150	1
RH-352-SS-7035	RH-352-SS	300	500	210	1
RH-431-SS-7035	RH-431-S-	400	300	210	1
RH-432-SS-7035	RH-432-SS	400	300	150	1
RH-442-SS-7035	RH-442-SS	400	400	210	1
RH-443-SS-7035	RH-443-SS	400	400	210	1
RH-452-SS-7035	RH-452-SS	400	500	300	1
RH-462-SS-7035	RH-462-SS	400	600	210	1
RH-463-SS-7035	RH-463-SS	400	600	210	1
RH-542-SS-7035	RH-542-SS	500	400	200	1
RH-543-SS-7035	RH-543-SS	500	400	300	1
RH-552-SS-7035	RH-552-SS	500	500	300	1
RH-553-SS-7035	RH-553-SS	500	500	210	1
RH-562-SS-7035	RH-562-SS	500	600	300	1
RH-563-SS-7035	RH-563-SS	500	600	210	1
RH-583-SS-7035	RH-583-SS	500	800	300	1
RH-642-SS-7035	RH-642-SS	600	400	300	1
RH-643-SS-7035	RH-643-SS	600	400	210	1
RH-662-SS-7035	RH-662-SS	600	600	300	1
RH-663-SS-7035	RH-663-SS	600	600	210	1
RH-682-SS-7035	RH-682-SS	600	800	300	1
RH-683-SS-7035	RH-683-SS	600	800	300	1
RH-684-SS-7035	RH-684-SS	600	800	400	1
RH-862-SS-7035	RH-862-SS	800	600	210	1
RH-863-SS-7035	RH-863-SS	800	600	300	1
RH-882-SS-7035	RH-882-SS	800	800	210	1
RH-883-SS-7035	RH-883-SS	800	800	300	1
RH-6103-SS-7035	RH-6103-SS	600	1000	300	2
RH-6123-SS-7035	RH-6123-SS	600	1200	300	2
RH-6143-SS-7035	RH-6143-SS	600	1400	300	2
RH-6183-SS-7035	RH-6183-SS	600	1800	300	2
RH-8102-SS-7035	RH-8102-SS	800	1000	210	2
RH-8103-SS-7035	RH-8103-SS	800	1000	300	2
RH-8123-SS-7035	RH-8123-SS	800	1200	300	2
RH-8143-SS-7035	RH-8143-SS	800	1400	300	2
RH-8163-SS-7035	RH-8163-SS	800	1600	300	2
RH-8184-SS-7035	RH-8184-SS	800	1800	400	2
RH-1083-SS-7035	RH-1083-SS	1000	800	300	2
RH-10123-SS-7035	RH-10123-SS	1000	1200	300	2
RH-10143-SS-7035	RH-10143-SS	1000	1400	300	2
RH-12185-SS-7035	RH-12185-SS	1200	1800	500	2

Stal nierdzewna szlifowana

Cechy:
- estetyczne wykonanie
- zastosowanie m.in. w przemyśle spożywczym



Stal nierdzewna malowana

Cechy:
- ekonomiczne rozwiązanie dla produktów ze stali nierdzewnej
- estetyczne wykonanie







Obudowa sterownicza typu skrzynkowego
specyfikacja

RH TWIST







RAL 7035

Montaż uniwersalny

Wewnętrzna

IP66

Zastosowanie:

Rozdzielnice hermetyczne typu RH TWIST znajdują zastosowanie w przemyśle, gdzie chronią aparaturę sterowniczą przed wilgocią i zanieczyszczeniami. Wysoki stopień ochrony zapewnia odpowiednie zabezpieczenie zainstalowanych urządzeń. Zastosowanie śrub 1/4 obrotu w pokrywie obudowy umożliwia jej szybkie otwarcie.

Wyposażenie:

Obudowa wyposażona jest w szynę TH.
Płyta montażowa dostępna jest jako opcja.

Charakterystyka techniczna:

Prąd znamionowy ciągły:	**In < 100A**
Napięcie znamionowe łączeniowe:	**Un = 400V**
napięcie znamionowe izolacji:	**Ui = 500V**
Klasa ochronności:	**I**
Stopień ochrony:	**IP66**

Sposób montażu: zabudowa uniwersalna

Wykonanie:

Blacha stalowa o grubości 1,2mm z ochronną powłoką lakierowaną kolorem RAL 7035m, nakładaną metodą elektrostatyczną. Drzwi obudowy przykręcane śrubami 1/4 obrotu.

Obudowa sterownicza
tabele wymiarowe



RH 32-80

RH TWIST 120

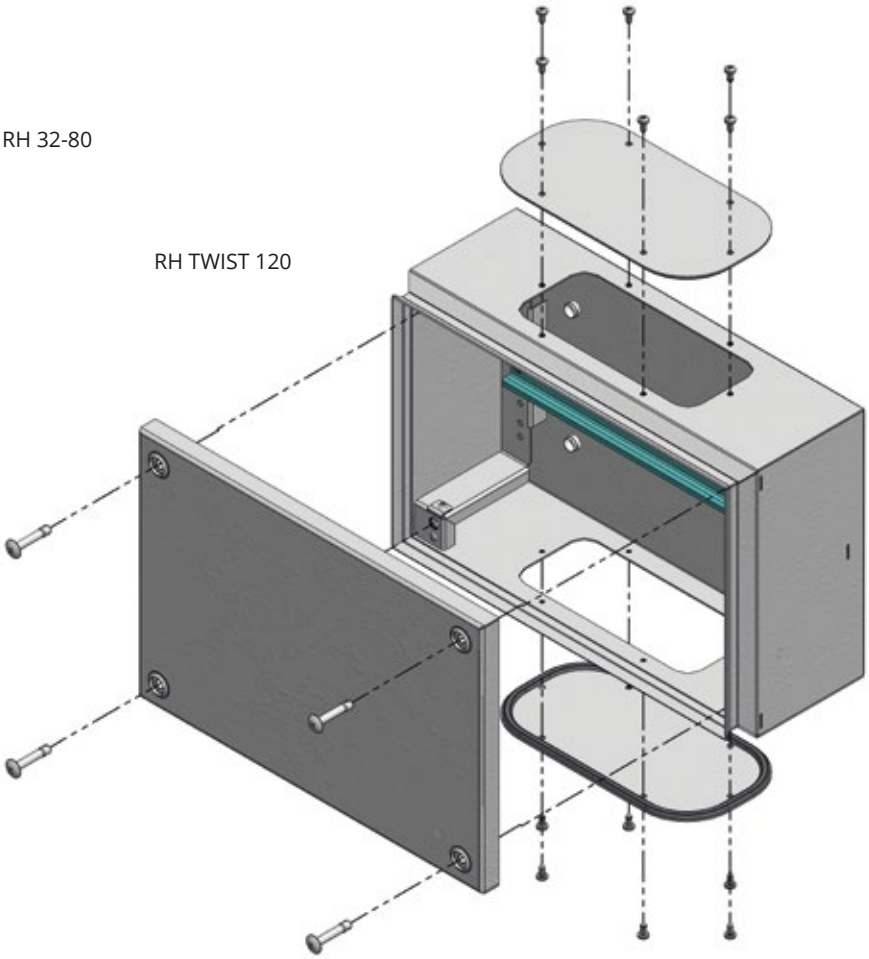

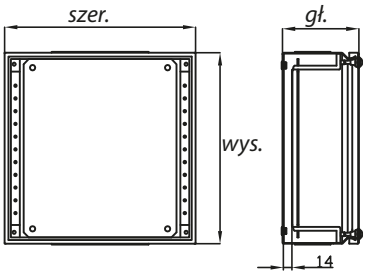

PŁYTA MONTAŻOWA

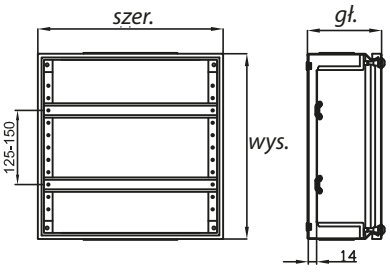

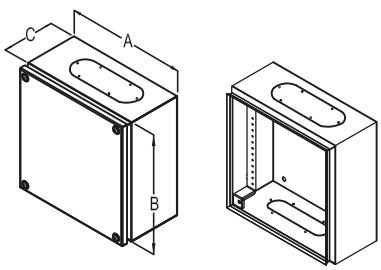

TYP/NR. KAT	Wymiary			Dekiel	Płyta montażowa	Szyna TH
	szer: mm.	wys: mm.	gł: mm.			
RH 32-80	300	200	80	-	TWIST-PM32	standard
RH 32-120	300	200	120	TAK	TWIST-PM32	
RH 33-120	300	300	120	TAK	TWIST-PM33	
RH 41-120	400	150	120	TAK	TWIST-PM41	
RH 42-80	400	200	80	-	TWIST-PM42	
RH 42-120	400	200	120	TAK	TWIST-PM42	
RH 43-120	400	300	120	TAK	TWIST-PM43	
RH 44-120	400	400	120	TAK	TWIST-PM44	
RH 52-12	500	200	120	TAK	TWIST-PM52	
RH 53-120	500	300	120	TAK	TWIST-PM53	
RH 62-80	600	200	80	-	TWIST-PM62	
RH 62-120	600	200	120	TAK	TWIST-PM62	
RH 63-120	600	300	120	TAK	TWIST-PM63	
RH 64-120	600	400	120	TAK	TWIST-PM64	
RH 82-120	800	200	120	TAK	TWIST-PM82	
RH 83-120	800	400	120	TAK	TWIST-PM84	

Obudowa sterownicza
specyfikacja

NR











RAL 7035

Montaż uniwersalny

Wewnętrzna

IP31

Zastosowanie:

Wnętrzowe obudowy nN z płytą montażową. Doskonałe ekonomiczne rozwiązanie dla zastosowań, w których nie jest wymagana pyłoszczelność.

Standardowe wyposażenie:

Płyta montażowa, zestaw wkrętów i nakrętek, podkładka, przewód ochronny żółto-zielony, zestaw naklejek, zaślepki plastikowe okrągłe.

Charakterystyka techniczna:

Prąd znamionowy ciągły:	**In < 100A**
Napięcie znamionowe łączeniowe:	**Un = 400V**
napięcie znamionowe izolacji:	**Ui = 500V**
Klasa ochronności:	**I**
Stopień ochrony:	**IP31**

Sposób montażu: zabudowa uniwersalna

Wykonanie:

Blacha stalowa o grubości 1,2-1,5mm z ochronną powłoką lakierową koloru RAL 7035, nakładana metodą elektrostatyczną.

Obudowa sterownicza
tabele wymiarowe

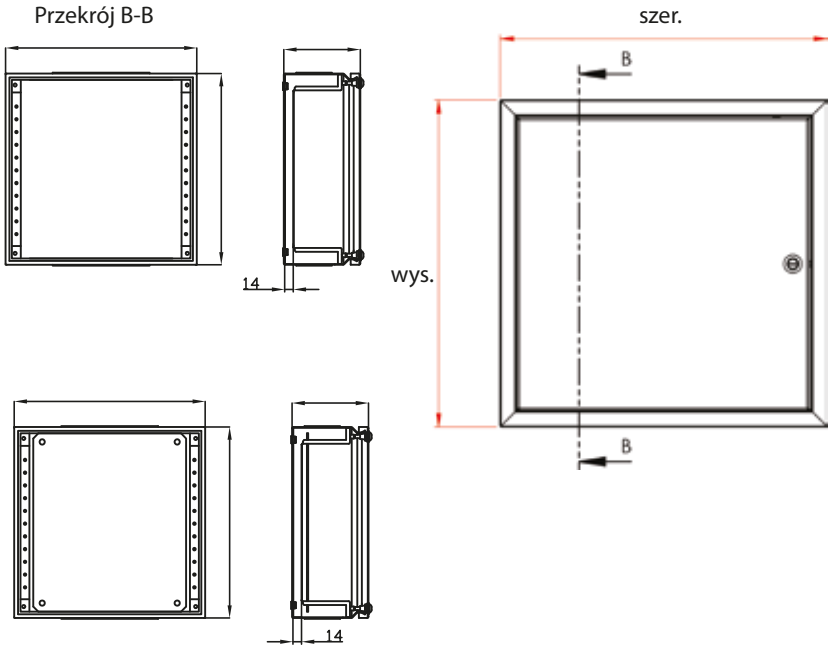

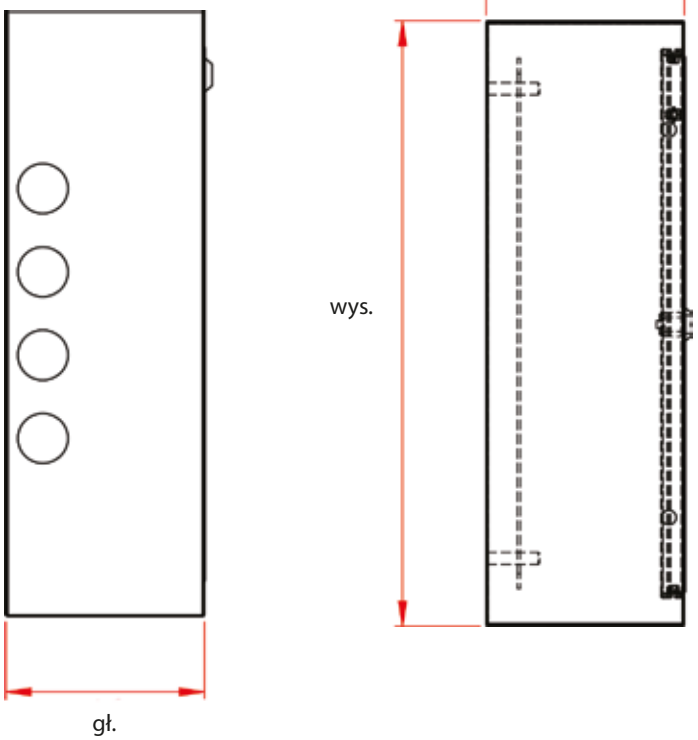

Stal szlifowana	Wymiary		
	szer: mm.	wys: mm.	gł: mm.
NR 231	200	300	150
NR 321	300	200	150
NR 331	300	300	150
NR 332	300	300	210
NR 341	300	400	150
NR 342	300	400	210
NR 352	300	500	210
NR 431	400	300	150
NR 432	400	300	210
NR 442	400	400	210
NR 443	400	400	300
NR 452	400	500	210
NR 462	400	600	210
NR 463	400	600	300
NR 543	500	400	300
NR 552	500	500	210
NR 553	500	500	300
NR 562	500	600	210
NR 563	500	600	300
NR 642	600	400	210
NR 643	600	400	300
NR 652	600	500	210
NR 653	600	500	300
NR 662	600	600	210
NR 663	600	600	300
NR 682	600	800	210
NR 683	600	800	300
NR 684	600	800	400
NR 6103	600	1000	300
NR 6123	600	1200	300
NR 862	800	600	210
NR 863	800	600	300
NR 882	800	800	210
NR 883	800	800	300
NR 8102	800	1000	210
NR 8103	800	1000	300
NR 8104	800	1000	400
NR 8123	800	1200	300
NR 6143	600	1400	300
NR 6183	600	1800	300
NR 10123	1000	1200	300
NR 10183	1000	1800	300

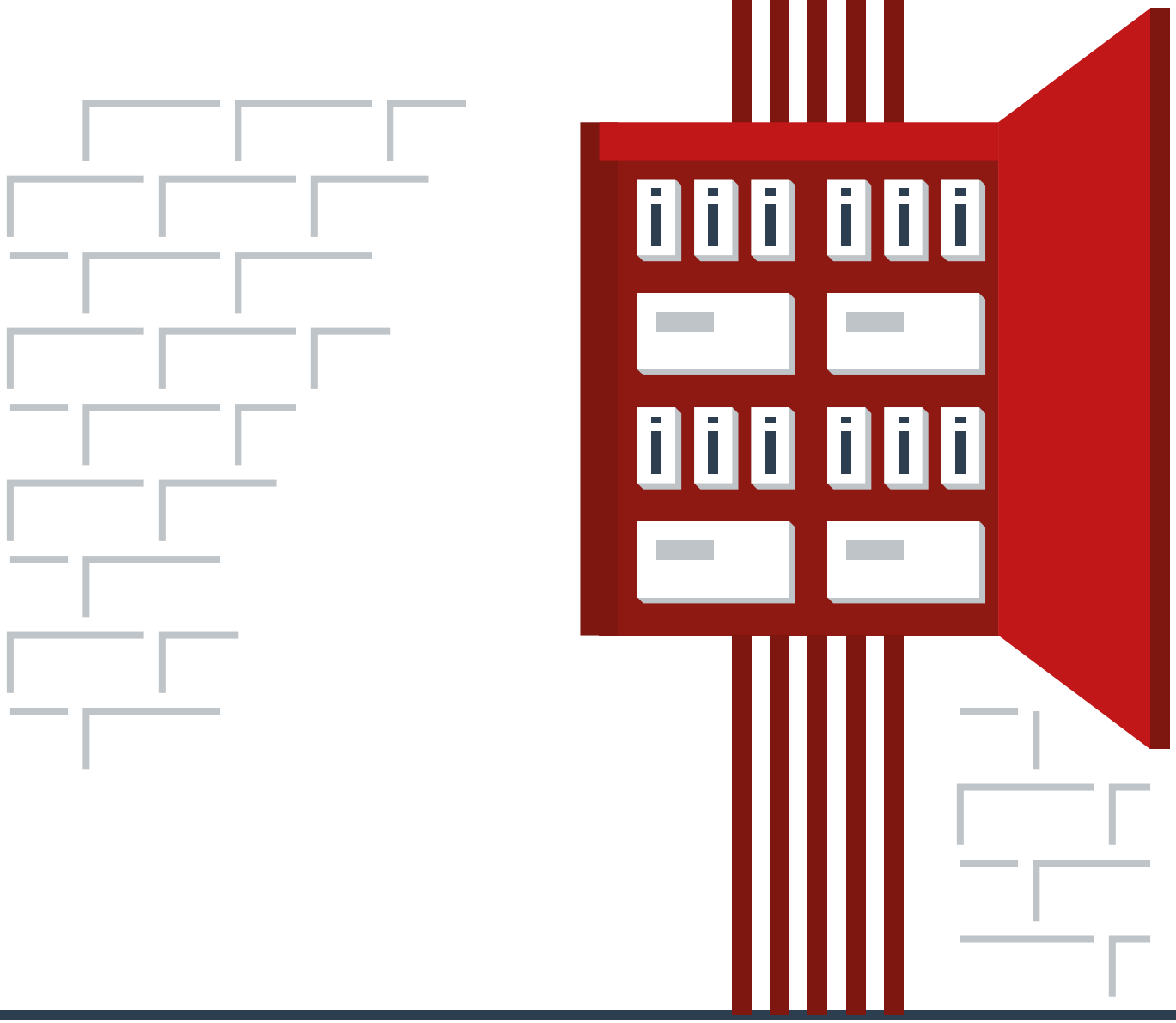

Jeśli masz jakieś pytania, napisz do nas na dok@sabaj.pl



TELEINFORMATYKA

Szafy serwerowe 19”
specyfikacja

ACE



Numeracja belek RACK
umożliwia komfortowy montaż





Zastosowanie:

Szafy Typu ACE są idealnym rozwiązaniem do instalacji serwerów, rozwiązań teleinformatycznych oraz wszelkich innych urządzeń w standardzie 19”. Wysoka wytrzymałość (nośność do 1500 Kg) oraz mobilność (dostawa w trzech opakowaniach kartonowych), w połączeniu z prostym i szybkim montażem (uproszczona instrukcja w zestawie) pozwala na bardzo szeroki zakres zastosowań.

Charakterystyka konstrukcji:

- konstrukcja ramowa, skręcana
- komplet śrub oraz zamków w zestawie
-w szafach o głębokości do 800 mm – 2 pary profili montażowych 19”
- w szafach o głębokości powyżej 800 mm – 3 pary profili montażowych 19”
- możliwość dowolnej wymiany i konfiguracji drzwi oraz osłon bocznych do danego wymiaru szafy
- zamek baskwilowy 4-punktowy

Polecane akcesoria:



profile montażowe 19”
s. 131



półki 19”
s. 133



listwy zasilające
s. 132



panele went.
s. 137

Dostępne kolory

RAL 9005 **RAL 7035**

Forma dostawy

Montaż samodzielny

Możliwość złożenia za dopłatą

Zastosowanie

Wewnętrzne

Klasa ochrony

IP 30 Dla drzwi pełnych oraz z szybą

IP 20 Dla drzwi z perforacją 80%

Nośność

KG 1500

ACE D1

Szafy serwerowe 19” - samodzielny montaż

drzwi przednie przeszklone, skrócona osłona tylna

Wys. użytkowa U x 44,45 MM	Wymiary w mm			Nośność (KG)	Głębokość użytkowa GU	Kolor		Kod katalogowy
	szer.	wys. całk.	głęb.			RAL 7035 (szary)	RAL 9005 (czarny)	
	S	W	G			S	C	
24U	600	1230	890	1500	760	✓		ACE19-24U-68-S-D1
							✓	ACE19-24U-68-C-D1
			1090	1500	960	✓		ACE19-24U-610-S-D1
							✓	ACE19-24U-610-C-D1
	800		890	1500	760	✓		ACE19-24U-88-S-D1
							✓	ACE19-24U-88-C-D1
			1090	1500	960	✓		ACE19-24U-810-S-D1
							✓	ACE19-24U-810-C-D1
			1290	1500	1160	✓		ACE19-24U-812-S-D1
							✓	ACE19-24U-812-C-D1
32U	600	1586	890	1500	760	✓		ACE19-32U-68-S-D1
							✓	ACE19-32U-68-C-D1
			1090	1500	960	✓		ACE19-32U-610-S-D1
							✓	ACE19-32U-610-C-D1
	800		890	1500	760	✓		ACE19-32U-88-S-D1
							✓	ACE19-32U-88-C-D1
			1090	1500	960	✓		ACE19-32U-810-S-D1
							✓	ACE19-32U-810-C-D1
			1290	1500	1160	✓		ACE19-32U-812-S-D1
							✓	ACE19-32U-812-C-D1
42U	600	2030	890	1500	760	✓		ACE19-42U-68-S-D1
							✓	ACE19-42U-68-C-D1
			1090	1500	960	✓		ACE19-42U-610-S-D1
							✓	ACE19-42U-610-C-D1
	800		890	1500	760	✓		ACE19-42U-88-S-D1
							✓	ACE19-42U-88-C-D1
			1090	1500	960	✓		ACE19-42U-810-S-D1
							✓	ACE19-42U-810-C-D1
			1290	1500	1160	✓		ACE19-42U-812-S-D1
							✓	ACE19-42U-812-C-D1
45U	600	2164	890	1500	760	✓		ACE19-45U-68-S-D1
							✓	ACE19-45U-68-C-D1
			1090	1500	960	✓		ACE19-45U-610-S-D1
							✓	ACE19-45U-610-C-D1
	800		890	1500	760	✓		ACE19-45U-88-S-D1
							✓	ACE19-45U-88-C-D1
			1090	1500	960	✓		ACE19-45U-810-S-D1
							✓	ACE19-45U-810-C-D1
			1290	1500	1160	✓		ACE19-45U-812-S-D1
							✓	ACE19-45U-812-C-D1

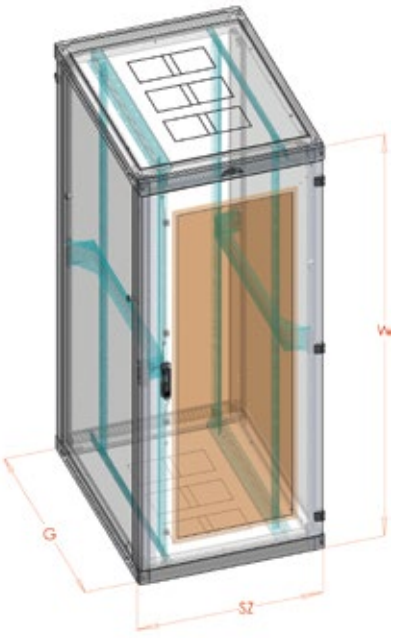



Osłona tylna

Forma dostawy:



Możliwość zamówienia szafy złożonej

Szafy serwerowe 19” - samodzielny montaż

drzwi przednie przeszklone,
drzwi tylne dzielone w pionie, pełne

ACE D2

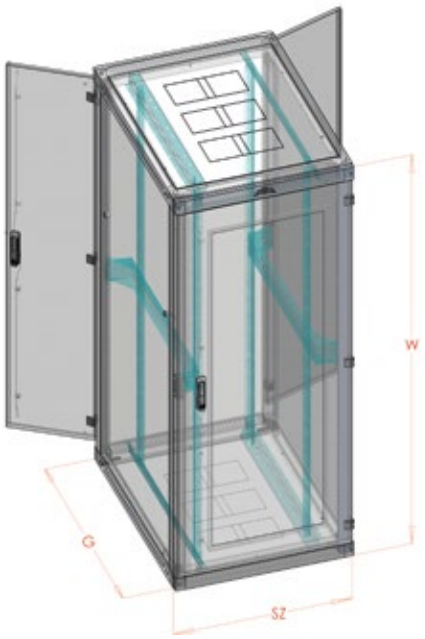

Wys. użytkowa U x 44,45 MM	Wymiary w mm			Nośność (KG)	Głębokość użytkowa GU	Kolor		Kod katalogowy
	szer.	wys. całk.	głęb.			RAL 7035 (szary)	RAL 9005 (czarny)	
	S	W	G			S	C	
24U	600	1230	890	1500	760	✓		ACE19-24U-68-S-D2
							✓	ACE19-24U-68-C-D2
			1090	1500	960	✓		ACE19-24U-610-S-D2
							✓	ACE19-24U-610-C-D2
	800		890	1500	760	✓		ACE19-24U-88-S-D2
							✓	ACE19-24U-88-C-D2
			1090	1500	960	✓		ACE19-24U-810-S-D2
							✓	ACE19-24U-810-C-D2
			1290	1500	1160	✓		ACE19-24U-812-S-D2
							✓	ACE19-24U-812-C-D2
32U	600	1586	890	1500	760	✓		ACE19-32U-68-S-D2
							✓	ACE19-32U-68-C-D2
			1090	1500	960	✓		ACE19-32U-610-S-D2
							✓	ACE19-32U-610-C-D2
	800		890	1500	760	✓		ACE19-32U-88-S-D2
							✓	ACE19-32U-88-C-D2
			1090	1500	960	✓		ACE19-32U-810-S-D2
							✓	ACE19-32U-810-C-D2
			1290	1500	1160	✓		ACE19-32U-812-S-D2
							✓	ACE19-32U-812-C-D2
42U	600	2030	890	1500	760	✓		ACE19-42U-68-S-D2
							✓	ACE19-42U-68-C-D2
			1090	1500	960	✓		ACE19-42U-610-S-D2
							✓	ACE19-42U-610-C-D2
	800		890	1500	760	✓		ACE19-42U-88-S-D2
							✓	ACE19-42U-88-C-D2
			1090	1500	960	✓		ACE19-42U-810-S-D2
							✓	ACE19-42U-810-C-D2
			1290	1500	1160	✓		ACE19-42U-812-S-D2
							✓	ACE19-42U-812-C-D2
45U	600	2164	890	1500	760	✓		ACE19-45U-68-S-D2
							✓	ACE19-45U-68-C-D2
			1090	1500	960	✓		ACE19-45U-610-S-D2
							✓	ACE19-45U-610-C-D2
	800		890	1500	760	✓		ACE19-45U-88-S-D2
							✓	ACE19-45U-88-C-D2
			1090	1500	960	✓		ACE19-45U-810-S-D2
							✓	ACE19-45U-810-C-D2
			1290	1500	1160	✓		ACE19-45U-812-S-D2
							✓	ACE19-45U-812-C-D2

Forma dostawy:



Możliwość zamówienia szafy złożonej

ACE D3

Szafy serwerowe 19” - samodzielny montaż

drzwi przednie dzielone przeszklone,
skrócona osłona tylna pełna

Wys. użytkowa U x 44,45 MM	Wymiary w mm			Nośność (KG)	Głębokość użytkowa GU	Kolor		Kod katalogowy
	szer.	wys. całk.	głęb.			RAL 7035 (szary)	RAL 9005 (czarny)	
	S	W	G			S	C	
24U	800	1230	890	1500	760	✓		ACE19-24U-88-S-D3
							✓	ACE19-24U-88-C-D3
			1090	1500	960	✓		ACE19-24U-810-S-D3
							✓	ACE19-24U-810-C-D3
			1290	1500	1160	✓		ACE19-24U-812-S-D3
							✓	ACE19-24U-812-C-D3
32U	800	1586	890	1500	760	✓		ACE19-32U-88-S-D3
							✓	ACE19-32U-88-C-D3
			1090	1500	960	✓		ACE19-32U-810-S-D3
							✓	ACE19-32U-810-C-D3
			1290	1500	1160	✓		ACE19-32U-812-S-D3
							✓	ACE19-32U-812-C-D3
42U	800	2030	890	1500	760	✓		ACE19-42U-88-S-D3
							✓	ACE19-42U-88-C-D3
			1090	1500	960	✓		ACE19-42U-810-S-D3
							✓	ACE19-42U-810-C-D3
			1290	1500	1160	✓		ACE19-42U-812-S-D3
							✓	ACE19-42U-812-C-D3
45U	800	2164	890	1500	760	✓		ACE19-45U-88-S-D3
							✓	ACE19-45U-88-C-D3
			1090	1500	960	✓		ACE19-45U-810-S-D3
							✓	ACE19-45U-810-C-D3
			1290	1500	1160	✓		ACE19-45U-812-S-D3
							✓	ACE19-45U-812-C-D3

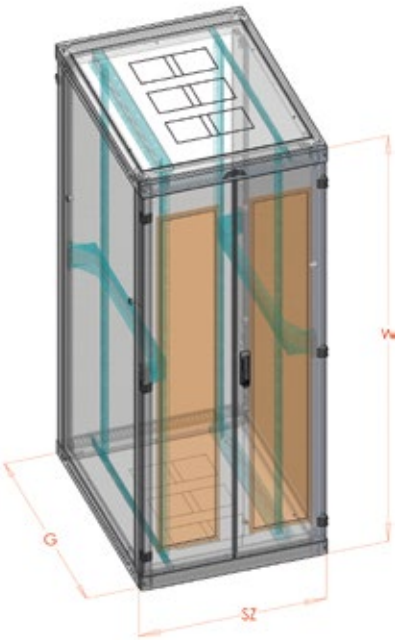



Forma dostawy:



Możliwość zamówienia szafy złożonej

Szafy serwerowe 19” - samodzielny montaż

drzwi przednie metalowe perforowane 80%,
skrócona osłona tylna perforowana 80%

ACE S1

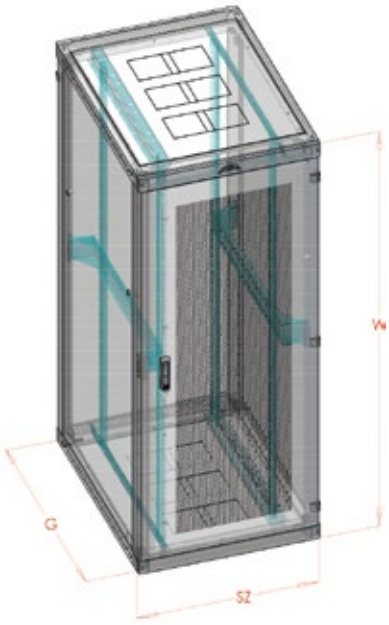



Osłona tylna



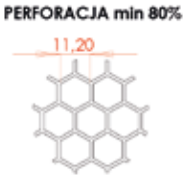

Wys. użytkowa U x 44,45 MM	Wymiary w mm			Nośność (KG)	Głębokość użytkowa GU	Kolor		Kod katalogowy
	szer.	wys. całk.	głęb.			RAL 7035 (szary)	RAL 9005 (czarny)	
	S	W	G			S	C	
24U	600	1230	890	1500	760	✓		ACE19-24U-68-S-S1
							✓	ACE19-24U-68-C-S1
			1090	1500	960	✓		ACE19-24U-610-S-S1
							✓	ACE19-24U-610-C-S1
	800		890	1500	760	✓		ACE19-24U-88-S-S1
							✓	ACE19-24U-88-C-S1
			1090	1500	960	✓		ACE19-24U-810-S-S1
							✓	ACE19-24U-810-C-S1
			1290	1500	1160	✓		ACE19-24U-812-S-S1
							✓	ACE19-24U-812-C-S1
32U	600	1586	890	1500	760	✓		ACE19-32U-68-S-S1
							✓	ACE19-32U-68-C-S1
			1090	1500	960	✓		ACE19-32U-610-S-S1
							✓	ACE19-32U-610-C-S1
	800		890	1500	760	✓		ACE19-32U-88-S-S1
							✓	ACE19-32U-88-C-S1
			1090	1500	960	✓		ACE19-32U-810-S-S1
							✓	ACE19-32U-810-C-S1
			1290	1500	1160	✓		ACE19-32U-812-S-S1
							✓	ACE19-32U-812-C-S1
42U	600	2030	890	1500	760	✓		ACE19-42U-68-S-S1
							✓	ACE19-42U-68-C-S1
			1090	1500	960	✓		ACE19-42U-610-S-S1
							✓	ACE19-42U-610-C-S1
	800		890	1500	760	✓		ACE19-42U-88-S-S1
							✓	ACE19-42U-88-C-S1
			1090	1500	960	✓		ACE19-42U-810-S-S1
							✓	ACE19-42U-810-C-S1
			1290	1500	1160	✓		ACE19-42U-812-S-S1
							✓	ACE19-42U-812-C-S1
45U	600	2164	890	1500	760	✓		ACE19-45U-68-S-S1
							✓	ACE19-45U-68-C-S1
			1090	1500	960	✓		ACE19-45U-610-S-S1
							✓	ACE19-45U-610-C-S1
	800		890	1500	760	✓		ACE19-45U-88-S-S1
							✓	ACE19-45U-88-C-S1
			1090	1500	960	✓		ACE19-45U-810-S-S1
							✓	ACE19-45U-810-C-S1
			1290	1500	1160	✓		ACE19-45U-812-S-S1
							✓	ACE19-45U-812-C-S1

Forma dostawy:



Możliwość zamówienia szafy złożonej

ACE S2

Szafy serwerowe 19” - samodzielny montaż

drzwi przednie metalowe perforowane 80%,
drzwi tylne perforowane 80%

Wys. użytkowa U x 44,45 MM	Wymiary wmm			Nośność (KG)	Głębokość użytkowa GU	Kolor		Kod katalogowy
	szer.	wys. całk.	głęb.			RAL 7035 (szary)	RAL 9005 (czarny)	
	W	S	G			S	C	
24U	600	1230	890	1500	760	✓		ACE19-24U-68-S-S2
							✓	ACE19-24U-68-C-S2
			1090	1500	960	✓		ACE19-24U-610-S-S2
							✓	ACE19-24U-610-C-S2
	800		890	1500	760	✓		ACE19-24U-88-S-S2
							✓	ACE19-24U-88-C-S2
			1090	1500	960	✓		ACE19-24U-810-S-S2
							✓	ACE19-24U-810-C-S2
			1290	1500	1160	✓		ACE19-24U-812-S-S2
							✓	ACE19-24U-812-C-S2
32U	600	1586	890	1500	760	✓		ACE19-32U-68-S-S2
							✓	ACE19-32U-68-C-S2
			1090	1500	960	✓		ACE19-32U-610-S-S2
							✓	ACE19-32U-610-C-S2
	800		890	1500	760	✓		ACE19-32U-88-S-S2
							✓	ACE19-32U-88-C-S2
			1090	1500	960	✓		ACE19-32U-810-S-S2
							✓	ACE19-32U-810-C-S2
			1290	1500	1160	✓		ACE19-32U-812-S-S2
							✓	ACE19-32U-812-C-S2
42U	600	2030	890	1500	760	✓		ACE19-42U-68-S-S2
							✓	ACE19-42U-68-C-S2
			1090	1500	960	✓		ACE19-42U-610-S-S2
							✓	ACE19-42U-610-C-S2
	800		890	1500	760	✓		ACE19-42U-88-S-S2
							✓	ACE19-42U-88-C-S2
			1090	1500	960	✓		ACE19-42U-810-S-S2
							✓	ACE19-42U-810-C-S2
			1290	1500	1160	✓		ACE19-42U-812-S-S2
							✓	ACE19-42U-812-C-S2
45U	600	2164	890	1500	760	✓		ACE19-45U-68-S-S2
							✓	ACE19-45U-68-C-S2
			1090	1500	960	✓		ACE19-45U-610-S-S2
							✓	ACE19-45U-610-C-S2
	800		890	1500	760	✓		ACE19-45U-88-S-S2
							✓	ACE19-45U-88-C-S2
			1090	1500	960	✓		ACE19-45U-810-S-S2
							✓	ACE19-45U-810-C-S2
			1290	1500	1160	✓		ACE19-45U-812-S-S2
							✓	ACE19-45U-812-C-S2

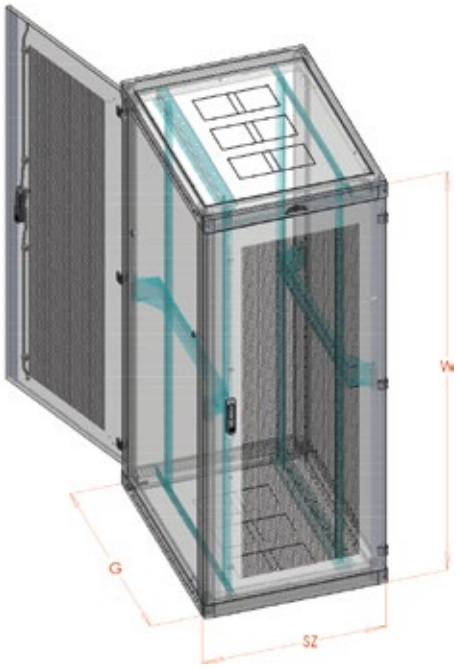





Forma dostawy:



Możliwość zamówienia szafy złożonej

Szafy serwerowe 19” - samodzielny montaż

drzwi przednie metalowe perforowane 80%,
drzwi tylne pełne

ACE S3

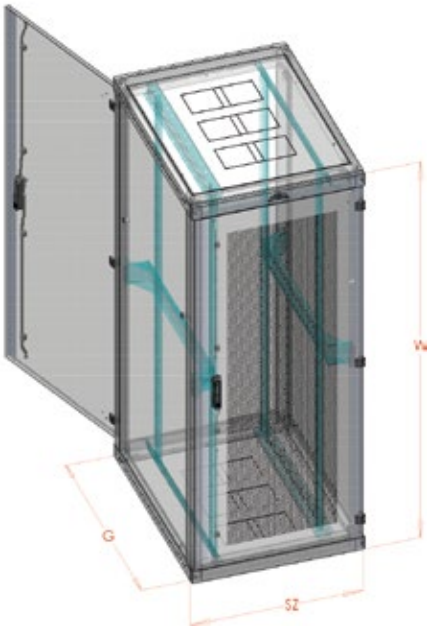

Wys. użytkowa U x 44,45 MM	Wymiary w mm			Nośność (KG)	Głębokość użytkowa GU	Kolor		Kod katalogowy
	szer.	wys. całk.	głęb.			RAL 7035 (szary)	RAL 9005 (czarny)	
	S	W	G			S	C	
24U	600	1230	890	1500	760	✓		ACE19-24U-68-S-S3
							✓	ACE19-24U-68-C-S3
			1090	1500	960	✓		ACE19-24U-610-S-S3
							✓	ACE19-24U-610-C-S3
	800		890	1500	760	✓		ACE19-24U-88-S-S3
							✓	ACE19-24U-88-C-S3
			1090	1500	960	✓		ACE19-24U-810-S-S3
							✓	ACE19-24U-810-C-S3
			1290	1500	1160	✓		ACE19-24U-812-S-S3
							✓	ACE19-24U-812-C-S3
32U	600	1586	890	1500	760	✓		ACE19-32U-68-S-S3
							✓	ACE19-32U-68-C-S3
			1090	1500	960	✓		ACE19-32U-610-S-S3
							✓	ACE19-32U-610-C-S3
	800		890	1500	760	✓		ACE19-32U-88-S-S3
							✓	ACE19-32U-88-C-S3
			1090	1500	960	✓		ACE19-32U-810-S-S3
							✓	ACE19-32U-810-C-S3
			1290	1500	1160	✓		ACE19-32U-812-S-S3
							✓	ACE19-32U-812-C-S3
42U	600	2030	890	1500	760	✓		ACE19-42U-68-S-S3
							✓	ACE19-42U-68-C-S3
			1090	1500	960	✓		ACE19-42U-610-S-S3
							✓	ACE19-42U-610-C-S3
	800		890	1500	760	✓		ACE19-42U-88-S-S3
							✓	ACE19-42U-88-C-S3
			1090	1500	960	✓		ACE19-42U-810-S-S3
							✓	ACE19-42U-810-C-S3
			1290	1500	1160	✓		ACE19-42U-812-S-S3
							✓	ACE19-42U-812-C-S3
45U	600	2164	890	1500	760	✓		ACE19-45U-68-S-S3
							✓	ACE19-45U-68-C-S3
			1090	1500	960	✓		ACE19-45U-610-S-S3
							✓	ACE19-45U-610-C-S3
	800		890	1500	760	✓		ACE19-45U-88-S-S3
							✓	ACE19-45U-88-C-S3
			1090	1500	960	✓		ACE19-45U-810-S-S3
							✓	ACE19-45U-810-C-S3
			1290	1500	1160	✓		ACE19-45U-812-S-S3
							✓	ACE19-45U-812-C-S3

IP 20

PERFORACJA min 80%

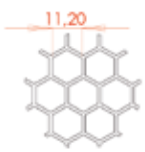

Forma dostawy:



Możliwość zamówienia szafy złożonej

ACE S4

Szafy serwerowe 19” - samodzielny montaż

drzwi przednie metalowe perforowane 80%,
drzwi tylne dzielone w pionie perforowane 80%

Wys. użytkowa U x 44,45 MM	Wymiary w mm			Nośność (KG)	Głębokość użytkowa GU	Kolor		Kod katalogowy
	szer.	wys. całk.	głęb.			RAL 7035 (szary)	RAL 9005 (czarny)	
	S	W	G			S	C	
24U	600	1230	890	1500	760	✓		ACE19-24U-68-S-S4
							✓	ACE19-24U-68-C-S4
			1090	1500	960	✓		ACE19-24U-610-S-S4
							✓	ACE19-24U-610-C-S4
	800		890	1500	760	✓		ACE19-24U-88-S-S4
							✓	ACE19-24U-88-C-S4
			1090	1500	960	✓		ACE19-24U-810-S-S4
							✓	ACE19-24U-810-C-S4
			1290	1500	1160	✓		ACE19-24U-812-S-S4
							✓	ACE19-24U-812-C-S4
32U	600	1586	890	1500	760	✓		ACE19-32U-68-S-S4
							✓	ACE19-32U-68-C-S4
			1090	1500	960	✓		ACE19-32U-610-S-S4
							✓	ACE19-32U-610-C-S4
	800		890	1500	760	✓		ACE19-32U-88-S-S4
							✓	ACE19-32U-88-C-S4
			1090	1500	960	✓		ACE19-32U-810-S-S4
							✓	ACE19-32U-810-C-S4
			1290	1500	1160	✓		ACE19-32U-812-S-S4
							✓	ACE19-32U-812-C-S4
42U	600	2030	890	1500	760	✓		ACE19-42U-68-S-S4
							✓	ACE19-42U-68-C-S4
			1090	1500	960	✓		ACE19-42U-610-S-S4
							✓	ACE19-42U-610-C-S4
	800		890	1500	760	✓		ACE19-42U-88-S-S4
							✓	ACE19-42U-88-C-S4
			1090	1500	960	✓		ACE19-42U-810-S-S4
							✓	ACE19-42U-810-C-S4
			1290	1500	1160	✓		ACE19-42U-812-S-S4
							✓	ACE19-42U-812-C-S4
45U	600	2164	890	1500	760	✓		ACE19-45U-68-S-S4
							✓	ACE19-45U-68-C-S4
			1090	1500	960	✓		ACE19-45U-610-S-S4
							✓	ACE19-45U-610-C-S4
	800		890	1500	760	✓		ACE19-45U-88-S-S4
							✓	ACE19-45U-88-C-S4
			1090	1500	960	✓		ACE19-45U-810-S-S4
							✓	ACE19-45U-810-C-S4
			1290	1500	1160	✓		ACE19-45U-812-S-S4
							✓	ACE19-45U-812-C-S4

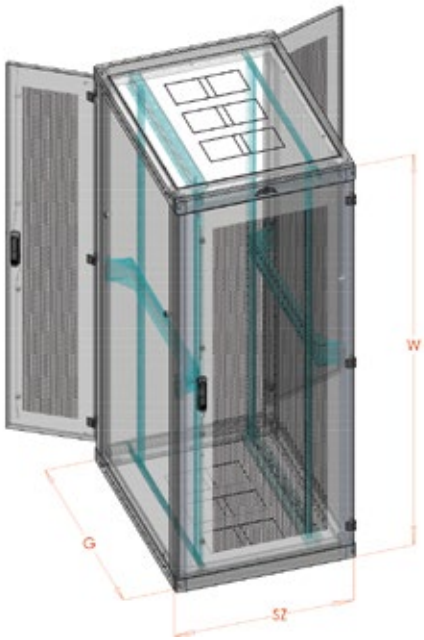



Możliwość zastosowanie IP 30

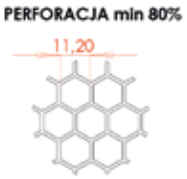

Forma dostawy:



Możliwość zamówienia szafy złożonej

Szafy serwerowe 19” - samodzielny montaż

drzwi przednie dzielone perforowane 80%, skrócona osłona tylna perforowana 80%

ACE S5

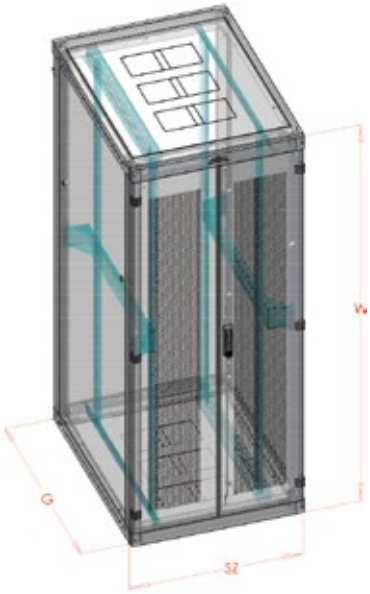



Osłona tylna



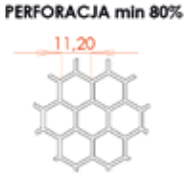

Wys. użytkowa U x 44,45 MM	Wymiary w mm			Nośność (KG)	Głębokość użytkowa GU	Kolor		Kod katalogowy
	szer.	wys. całk.	głęb.			RAL 7035 (szary)	RAL 9005 (czarny)	
	S	W	G			S	C	
24U	600	1230	890	1500	760	✓		ACE19-24U-68-S-S5
							✓	ACE19-24U-68-C-S5
			1090	1500	960	✓		ACE19-24U-610-S-S5
							✓	ACE19-24U-610-C-S5
	800		890	1500	760	✓		ACE19-24U-88-S-S5
							✓	ACE19-24U-88-C-S5
			1090	1500	960	✓		ACE19-24U-810-S-S5
							✓	ACE19-24U-810-C-S5
			1290	1500	1160	✓		ACE19-24U-812-S-S5
							✓	ACE19-24U-812-C-S5
32U	600	1586	890	1500	760	✓		ACE19-32U-68-S-S5
							✓	ACE19-32U-68-C-S5
			1090	1500	960	✓		ACE19-32U-610-S-S5
							✓	ACE19-32U-610-C-S5
	800		890	1500	760	✓		ACE19-32U-88-S-S5
							✓	ACE19-32U-88-C-S5
			1090	1500	960	✓		ACE19-32U-810-S-S5
							✓	ACE19-32U-810-C-S5
			1290	1500	1160	✓		ACE19-32U-812-S-S5
							✓	ACE19-32U-812-C-S5
42U	600	2030	890	1500	760	✓		ACE19-42U-68-S-S5
							✓	ACE19-42U-68-C-S5
			1090	1500	960	✓		ACE19-42U-610-S-S5
							✓	ACE19-42U-610-C-S5
	800		890	1500	760	✓		ACE19-42U-88-S-S5
							✓	ACE19-42U-88-C-S5
			1090	1500	960	✓		ACE19-42U-810-S-S5
							✓	ACE19-42U-810-C-S5
			1290	1500	1160	✓		ACE19-42U-812-S-S5
							✓	ACE19-42U-812-C-S5
45U	600	2164	890	1500	760	✓		ACE19-45U-68-S-S5
							✓	ACE19-45U-68-C-S5
			1090	1500	960	✓		ACE19-45U-610-S-S5
							✓	ACE19-45U-610-C-S5
	800		890	1500	760	✓		ACE19-45U-88-S-S5
							✓	ACE19-45U-88-C-S5
			1090	1500	960	✓		ACE19-45U-810-S-S5
							✓	ACE19-45U-810-C-S5
			1290	1500	1160	✓		ACE19-45U-812-S-S5
							✓	ACE19-45U-812-C-S5

Forma dostawy:



Możliwość zamówienia szafy złożonej

ACE S6

Szafy serwerowe 19” - samodzielny montaż

drzwi przednie i tylne dzielone perforowane 80%

Wys. użytkowa U x 44,45 MM	Wymiary w mm			Nośność (KG)	Głębokość użytkowa GU	Kolor		Kod katalogowy
	szer.	wys. całk.	głęb.			RAL 7035 (szary)	RAL 9005 (czarny)	
	S	W	G			S	C	
24U	600	1230	890	1500	760	✓		ACE19-24U-68-S-S6
							✓	ACE19-24U-68-C-S6
			1090	1500	960	✓		ACE19-24U-610-S-S6
							✓	ACE19-24U-610-C-S6
	800		890	1500	760	✓		ACE19-24U-88-S-S6
							✓	ACE19-24U-88-C-S6
			1090	1500	960	✓		ACE19-24U-810-S-S6
							✓	ACE19-24U-810-C-S6
			1290	1500	1160	✓		ACE19-24U-812-S-S6
							✓	ACE19-24U-812-C-S6
32U	600	1586	890	1500	760	✓		ACE19-32U-68-S-S6
							✓	ACE19-32U-68-C-S6
			1090	1500	960	✓		ACE19-32U-610-S-S6
							✓	ACE19-32U-610-C-S6
	800		890	1500	760	✓		ACE19-32U-88-S-S6
							✓	ACE19-32U-88-C-S6
			1090	1500	960	✓		ACE19-32U-810-S-S6
							✓	ACE19-32U-810-C-S6
			1290	1500	1160	✓		ACE19-32U-812-S-S6
							✓	ACE19-32U-812-C-S6
42U	600	2030	890	1500	760	✓		ACE19-42U-68-S-S6
							✓	ACE19-42U-68-C-S6
			1090	1500	960	✓		ACE19-42U-610-S-S6
							✓	ACE19-42U-610-C-S6
	800		890	1500	760	✓		ACE19-42U-88-S-S6
							✓	ACE19-42U-88-C-S6
			1090	1500	960	✓		ACE19-42U-810-S-S6
							✓	ACE19-42U-810-C-S6
			1290	1500	1160	✓		ACE19-42U-812-S-S6
							✓	ACE19-42U-812-C-S6
45U	600	2164	890	1500	760	✓		ACE19-45U-68-S-S6
							✓	ACE19-45U-68-C-S6
			1090	1500	960	✓		ACE19-45U-610-S-S6
							✓	ACE19-45U-610-C-S6
	800		890	1500	760	✓		ACE19-45U-88-S-S6
							✓	ACE19-45U-88-C-S6
			1090	1500	960	✓		ACE19-45U-810-S-S6
							✓	ACE19-45U-810-C-S6
			1290	1500	1160	✓		ACE19-45U-812-S-S6
							✓	ACE19-45U-812-C-S6

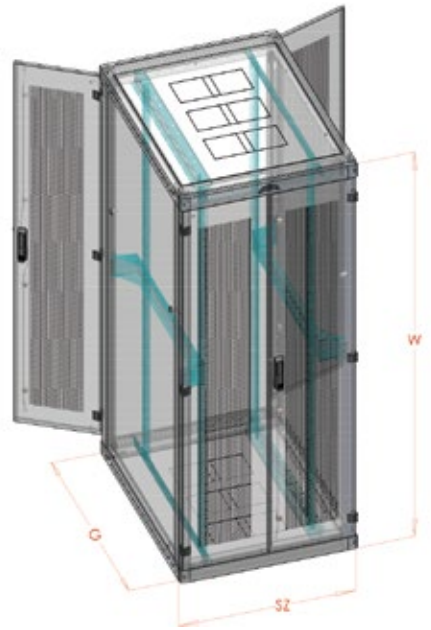



PERFORACJA min 80%

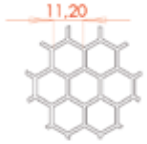

Forma dostawy:



Możliwość zamówienia szafy złożonej

Szafa pyłoszczelna 19”
specyfikacja

WR







Zastosowanie:

Seria WR to szafy pyłoszczelne przeznaczone do miejsc o wysokim zakurzeniu, wilgotności i skrajnych temperatur.

Szafy dostosowane są do montażu klimatyzatora na ścianie bocznej, tylnej lub na dachu.

Charakterystyka konstrukcji:

- konstrukcja ramowa, składana
- 2 pary profili rack 19”
- wszystkie potrzebne zaślepki w zestawie
- zamek baskwilowy, 4-punktowy
- możliwy stopień ochrony IP 65 przy usunięciu kratek wentylacyjnych

Dostępne kolory

RAL 7035

Forma dostawy

Towar złożony

Zastosowanie

Wewnętrzne

Klasa ochrony

IP 54 Standard

IP 65 Bez kratek wentylacyjnych

Nośność

KG 1500







Szafa pyłoszczelna 19”

Wys. użytkowa U x 44,45 MM	Wymiary w mm			Nośność (KG)	WAGA (KG)	Wersja		Kod katalogowy
	szer.	wys. całk.	głęb.			drzwi pełne	drzwi z szybą	
	S	W	G			DP	DS	
24U	600	1230 + 30 regulacja	650	1500	85		✓	WR19-24U-66-DS-S
					85	✓		WR19-24U-66-DP-S
			850		95		✓	WR19-24U-68-DS-S
					95	✓		WR19-24U-68-DP-S
			1050		100		✓	WR19-24U-610-DS-S
					100	✓		WR19-24U-610-DP-S
	800		650		95		✓	WR19-24U-86-DS-S
					95	✓		WR19-24U-86-DP-S
			850		100		✓	WR19-24U-88-DS-S
					100	✓		WR19-24U-88-DP-S
			1050		105		✓	WR19-24U-810-DS-S
					105	✓		WR19-24U-810-DP-S
32U	600	1566 + 30 regulacja	650	1500	90		✓	WR19-32U-66-DS-S
					90	✓		WR19-32U-66-DP-S
			850		100		✓	WR19-32U-68-DS-S
					100	✓		WR19-32U-68-DP-S
			1050		105		✓	WR19-32U-610-DS-S
					105	✓		WR19-32U-610-DP-S
	800		650		108		✓	WR19-32U-86-DS-S
					108	✓		WR19-32U-86-DP-S
			850		110		✓	WR19-32U-88-DS-S
					110	✓		WR19-32U-88-DP-S
			1050		112		✓	WR19-32U-810-DS-S
					112	✓		WR19-32U-810-DP-S
42U	600	2010 + 30 regulacja	650	1500	90		✓	WR19-42U-66-DS-S
					90	✓		WR19-42U-66-DP-S
			850		100		✓	WR19-42U-68-DS-S
					100	✓		WR19-42U-68-DP-S
			1050		105		✓	WR19-42U-610-DS-S
					105	✓		WR19-42U-610-DP-S
	800		650		108		✓	WR19-42U-86-DS-S
					108	✓		WR19-42U-86-DP-S
			850		110		✓	WR19-42U-88-DS-S
					110	✓		WR19-42U-88-DP-S
			1050		112		✓	WR19-42U-810-DS-S
					112	✓		WR19-42U-810-DP-S





Szafa teleinformatyczna 19”
specyfikacja







Belki 19”

Zastosowanie:

Szafy serwerowe Beta-Light są ekonomiczną wersją szaf Beta, które zachowują pełną ich funkcjonalność. Szafy są gotowe do bezpośredniego montażu, a ich konstrukcja zapewnia możliwość konfiguracji drzwi oraz sposobu ustawienia zarówno na cokole lub na nóżkach.

Seria Beta-Light to optymalne rozwiązanie szaf serwerowych o szerokim zastosowaniu.

Charakterystyka konstrukcji:

- lekka, spawana szafa ramowa
- przystosowana do montażu paneli wentylacyjnych w podłodze i dachu
- możliwość zamontowania przepustów szczotkowych w osłonie tylnej, podłodze i dachu
- szafa wykonana z blachy DC01, malowana proszkowo

Dostępne kolory	Forma dostawy
RAL 7035	Towar złożony

Zastosowanie

Wewnętrzne

Klasa ochrony	Nośność
IP 30	KG 600

Polecane akcesoria:



profile montażowe 19” s. 131



cokoły s. 144



listwy zasilające s. 132



panele went. s. 137

Szafa teleinformatyczna 19”

Wys. użytkowa U x 44,45 MM	Wymiary w mm			Rodzaj drzwi			Kod katalogowy
	szer.	wys. całk.	głęb.	pełne	z szybą	perforowane	
	S	W	G				
24U	600	1149	600	✓			BETAL-24U-66-S-DP
					✓		BETAL-24U-66-S-DS
						✓	BETAL-24U-66-DPRF
	600		800	✓			BETAL-24U-68-S-DP
					✓		BETAL-24U-68-S-DS
						✓	BETAL-24U-68-S-DPRF
	800		800	✓			BETAL-24U-88-S-DP
					✓		BETAL-24U-88-S-DS
						✓	BETAL-24U-88-S-DPRF
32U	600	1570	600	✓			BETAL-32U-66-S-DP
					✓		BETAL-32U-66-S-DS
						✓	BETAL-32U-66-S-DPRF
	600		800	✓			BETAL-32U-68-S-DP
					✓		BETAL-32U-68-S-DS
						✓	BETAL-32U-68-S-DPRF
	800		800	✓			BETAL-32U-88-S-DP
					✓		BETAL-32U-88-S-DS
						✓	BETAL-32U-88-S-DPRF
38U	600	1836	600	✓			BETAL-38U-66-S-DP
					✓		BETAL-38U-66-S-DS
						✓	BETAL-38U-66-S-DPRF
	600		800	✓			BETAL-38U-68-S-DP
					✓		BETAL-38U-68-S-DS
						✓	BETAL-38U-68-S-DPRF
	800		800	✓			BETAL-38U-88-S-DP
					✓		BETAL-38U-88-S-DS
						✓	BETAL-38U-88-S-DPRF
42U	600	2000	600	✓			BETAL-42U-66-S-DP
					✓		BETAL-42U-66-S-DS
						✓	BETAL-42U-66-S-DPRF
	600		800	✓			BETAL-42U-68-S-DP
					✓		BETAL-42U-68-S-DS
						✓	BETAL-42U-68-S-DPRF
	800		800	✓			BETAL-42U-88-S-DP
					✓		BETAL-42U-88-S-DS
						✓	BETAL-42U-88-S-DPRF

Rodzaj drzwi:

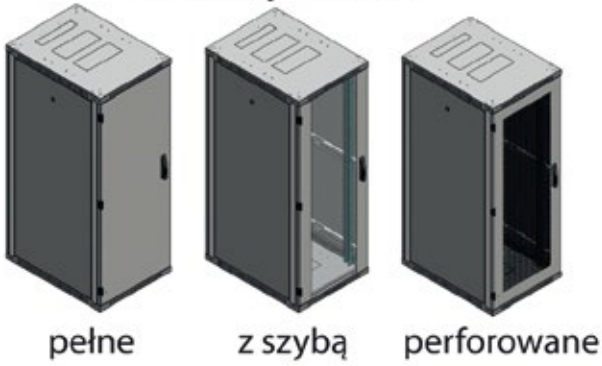

pełne z szybą perforowane



dla drzwi perforowanych

Ramy montażowe 19”

SIMPLEX DUPLEX

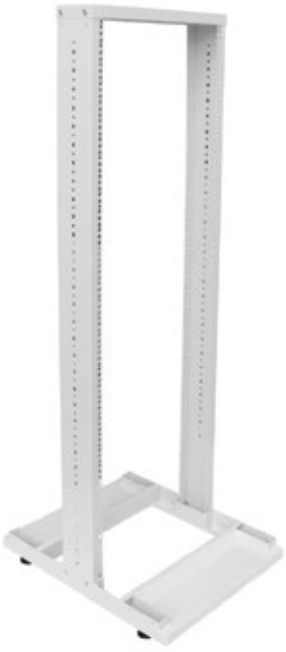

Simplex
(1 para belek)



Simplex
(1 para belek)



Duplex
(2 pary belek)





Zastosowanie:

Ramy montażowe teleinformatyczne stosowane w pomieszczeniach z ograniczonym dostępem. Doskonały przepływ powietrza dzięki brakowi jakichkolwiek ścian. Po zamontowaniu półek może służyć jako regał magazynowy.

Charakterystyka konstrukcji:

- rama stalowa, skręcana
- blacha DC01 o grubości 1,2 mm, malowana proszkowo
- możliwość montażu kół jezdnych
- łatwia zmiana typu z Simplex na Duplex

Dostępne kolory

RAL 9005

RAL 7035

Zastosowanie

Wewnętrzne

Forma dostawy

Montaż samodzielny

Nośność

KG 160 SIMPLEX

KG 300 DUPLEX

Wys. użytkowa U x 44,45 MM	Wymiary w mm			Rodzaj	Nośność (kg)	Kolor		Kod katalogowy
	szer.	wys. całk.	głęb.			RAL 7035 (szary)	RAL 9005 (czarny)	
	S	W	G			S	C	
32U	550	1626	710	SIMPLEX	160	✓		SIMPLEX19-32U-S
							✓	SIMPLEX19-32U-C
				DUPLEX	300	✓		DUPLEX19-32U-S
							✓	DUPLEX19-32U-C
42U	550	2070	710	SIMPLEX	160	✓		SIMPLEX19-42U-S
							✓	SIMPLEX19-42U-C
				DUPLEX	300	✓		DUPLEX19-42U-S
							✓	DUPLEX19-42U-C
45U	550	2204	711	SIMPLEX	160	✓		SIMPLEX19-45U-S
							✓	SIMPLEX19-45U-C
				DUPLEX	300	✓		DUPLEX19-45U-S
							✓	DUPLEX19-45U-C

SZAFY WISZĄCE



Szafy wiszące teleinformatyczne 19”
specyfikacja

SZW SIMPLE





Zastosowanie:

Szafa wisząca Simple jest ekonomicznym rozwiązaniem do montażu urządzeń teleinformatycznych. Produkt ten przeznaczony jest dla osób poszukujących kompromisu pomiędzy wysoką jakością wykonania, a niską ceną.

Charakterystyka konstrukcji:

- wykonanie z blachy stalowej o grubości 1,2 mm
- malowana proszkowo w kolorze RAL 9002 jasny szary
- drzwi zamykane na zamek piórkowy
- drzwi pełne lub z szybą transparentną hartowaną
- profile montażowe 19” - 2 szt. możliwość ich regulacji co 50mm
- w dachu i podłodze obudowy przepusty kablowe



Dostępne wersje





Dostępne kolory

RAL 7035

Forma dostawy

Towar złożony

Zastosowanie

Wewnętrzne

Klasa ochrony

IP 20

Nośność

KG 50

SZW SIMPLE

Szafy wiszące teleinformatyczne 19”

Wys. użytkowa U x 44,45 MM	Wymiary			Max. głębokość użytkowa	Waga (kg)	Nośność (KG)	Wersja		Kod katalogowy
	szer.	wys. całk.	głęb.				drzwi pełne	drzwi z szybą	
	S	W	G				DP	DS	
3U	555	152	400	300	6	25	✓		SZWS 19-3U-40-DP
4U	555	239	400	300	9	50	✓		SZWS 19-4U-40-DP
								✓	SZWS 19-4U-40-DS
6U	555	328	400	300	10	50	✓		SZWS 19-6U-40-DP
								✓	SZWS 19-6U-40-DS
			600	500	14		✓		SZWS 19-6U-60-DP
								✓	SZWS 19-6U-60-DS
9U	555	470	400	300	13	50	✓		SZWS 19-9U-40-DP
								✓	SZWS 19-9U-40-DS
			600	500	17		✓		SZWS 19-9U-60-DP
								✓	SZWS 19-9U-60-DS
12U	555	595	400	300	15	50	✓		SZWS 19-12U-40-DP
								✓	SZWS 19-12U-40-DS
			600	500	19		✓		SZWS 19-12U-60-DP
								✓	SZWS 19-12U-60-DS

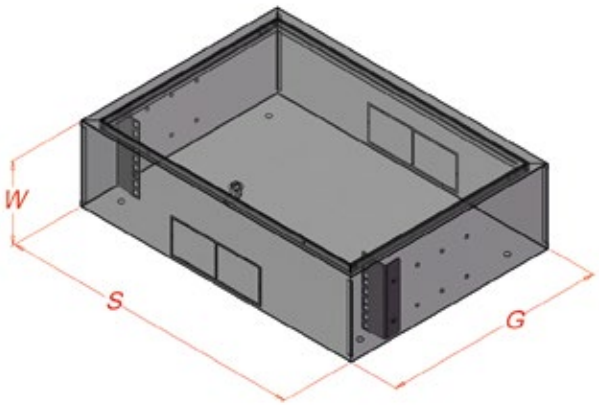

19” SIMPLE 3U

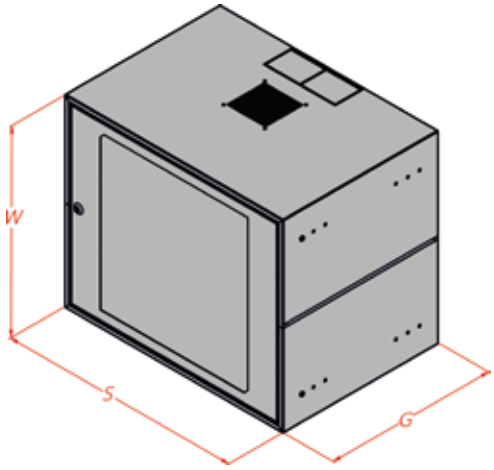

19” SIMPLE

Polecane akcesoria:



profile montażowe 19”
s. 131



półki 19”
s. 133



listwy zasilające
s. 132



wentylator
s. 137

Szafy wiszące teleinformatyczne 19”
specyfikacja

SIDE-O









Bezpieczne zamknięcie ścian bocznych

Zastosowanie:

Szafa SIDE-O to połączenie funkcjonalności, nowoczesnego designu oraz wysokiej jakości wykonania. Możliwość zastosowania opcjonalnych dokręcanych nóżek pozwala również na wykorzystanie SIDE-O jako szaf stojących

Charakterystyka konstrukcji:

- wykonanie z blachy DC01 1,2mm malowanej proszkowo
- drzwi zamykane na kluczyk
- boczne ściany z możliwością demontażu i bezp. zamknięcia
- możliwość zamontowania wentylatora 120x120mm
- otwory do wybijania pod przepusty kablowe na górze i dole

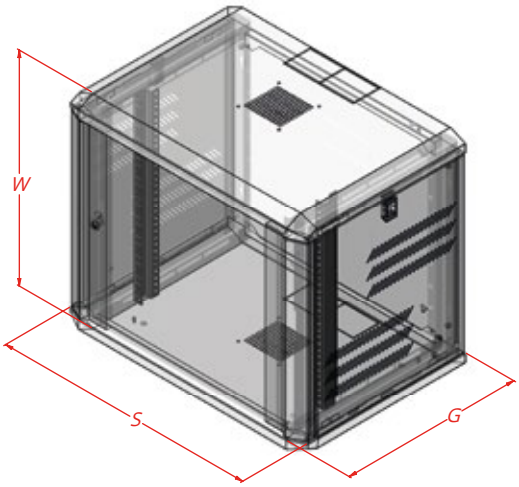

Dostępne wersje





Dostępne kolory

RAL 7035

RAL 9005

Forma dostawy

Towar złożony

Zastosowanie

Wewnętrzne

Klasa ochrony

IP 20

Nośność

KG 60

Wysokość użytkowa U x 44,45 mm	Wymiary w mm			Nośność (KG)	Wersja		Kolor		Kod katalogowy
	szer.	wys. całk.	głęb.		drzwi pełne	drzwi z szybą	RAL 7035 (szary)	RAL 9005 (czarny)	
	S	W	G		DP	DS	S	C	
6U	617	396	428	60	✓		✓		SIDE-O19-6U-40-DP-S
					✓			✓	SIDE-O19-6U-40-DP-C
						✓	✓		SIDE-O19-6U-40-DS-S
						✓		✓	SIDE-O19-6U-40-DS-C
			628		✓		✓		SIDE-O19-6U-60-DP-S
					✓			✓	SIDE-O19-6U-60-DP-C
						✓	✓		SIDE-O19-6U-60-DS-S
						✓		✓	SIDE-O19-6U-60-DS-C
9U	617	531	428	60	✓		✓		SIDE-O19-9U-40-DP-S
					✓			✓	SIDE-O19-9U-40-DP-C
						✓	✓		SIDE-O19-9U-40-DS-S
						✓		✓	SIDE-O19-9U-40-DS-C
			628		✓		✓		SIDE-O19-9U-60-DP-S
					✓			✓	SIDE-O19-9U-60-DP-C
						✓	✓		SIDE-O19-9U-60-DS-S
						✓		✓	SIDE-O19-9U-60-DS-C
12U	617	660	428	60	✓		✓		SIDE-O19-12U-40-DP-S
					✓			✓	SIDE-O19-12U-40-DP-C
						✓	✓		SIDE-O19-12U-40-DS-S
						✓		✓	SIDE-O19-12U-40-DS-C
			628		✓		✓		SIDE-O19-12U-60-DP-S
					✓			✓	SIDE-O19-12U-60-DP-C
						✓	✓		SIDE-O19-12U-60-DS-S
						✓		✓	SIDE-O19-12U-60-DS-C
15U	617	790	428	60	✓		✓		SIDE-O19-15U-40-DP-S
					✓			✓	SIDE-O19-15U-40-DP-C
						✓	✓		SIDE-O19-15U-40-DS-S
						✓		✓	SIDE-O19-15U-40-DS-C
			628		✓		✓		SIDE-O19-15U-60-DP-S
					✓			✓	SIDE-O19-15U-60-DP-C
						✓	✓		SIDE-O19-15U-60-DS-S
						✓		✓	SIDE-O19-15U-60-DS-C
18U	617	931	428	60	✓		✓		SIDE-O19-18U-40-DP-S
					✓			✓	SIDE-O19-18U-40-DP-C
						✓	✓		SIDE-O19-18U-40-DS-S
						✓		✓	SIDE-O19-18U-40-DS-C
			628		✓		✓		SIDE-O19-18U-60-DP-S
					✓			✓	SIDE-O19-18U-60-DP-C
						✓	✓		SIDE-O19-18U-60-DS-S
						✓		✓	SIDE-O19-18U-60-DS-C

Szafy wiszące teleinformatyczne 19”
specyfikacja

SIDE-O-D







Bezpieczne zamknięcie ścian bocznych



Zastosowanie:

Szafy wiszące dwudzielne SIDE-O-D to połączenie funkcjonalności, nowoczesnego designu i wysokiej jakości wykonania. Wytrzymała rama na zawiasach pozwala na bezproblemowe otwarcie szafy i dostęp do jej tylnej części.

Charakterystyka konstrukcji:

- wykonanie z blachy DC01 1,2mm malowanej proszkowo
- drzwi zamykane na kluczyk
- blokada otwarcia tylnej części wewnątrz szafy
- boczne ściany z możliwością demontażu i bezpiecznego zamknięcia
- możliwość zamontowania wentylatora 120x120mm
- otwory do wybijania pod przepusty kablowe na górze i dole

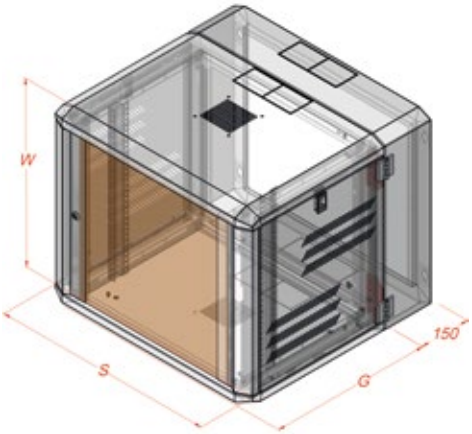

Dostępne wersje





Dostępne kolory

RAL 7035

RAL 9005

Forma dostawy

Towar złożony

Zastosowanie

Wewnętrzne

Klasa ochrony

IP 20

Nośność

KG 60

Wys. użytkowa U x 44,45 MM	Wymiary w mm			Nośność (KG)	Wersja		Kolor		Kod katalogowy
	szer.	wys. całk.	głęb.		drzwi pełne	drzwi z szybą	RAL 7035 (szary)	RAL 9005 (czarny)	
	S	W	G		DP	DS	S	C	
6U	617	396	428+152	60	✓		✓		SIDE-O-D19-6U-40-DP-S
					✓			✓	SIDE-O-D19-6U-40-DP-C
						✓	✓		SIDE-O-D19-6U-40-DS-S
						✓		✓	SIDE-O-D19-6U-40-DS-C
			628+152		✓		✓		SIDE-O-D19-6U-60-DP-S
					✓			✓	SIDE-O-D19-6U-60-DP-C
						✓	✓		SIDE-O-D19-6U-60-DS-S
						✓		✓	SIDE-O-D19-6U-60-DS-C
9U	617	531	428+152	60	✓		✓		SIDE-O-D19-9U-40-DP-S
					✓			✓	SIDE-O-D19-9U-40-DP-C
						✓	✓		SIDE-O-D19-9U-40-DS-S
						✓		✓	SIDE-O-D19-9U-40-DS-C
			628+152		✓		✓		SIDE-O-D19-9U-60-DP-S
					✓			✓	SIDE-O-D19-9U-60-DP-C
						✓	✓		SIDE-O-D19-9U-60-DS-S
						✓		✓	SIDE-O-D19-9U-60-DS-C
12U	617	666	428+152	60	✓		✓		SIDE-O-D19-12U-40-DP-S
					✓			✓	SIDE-O-D19-12U-40-DP-C
						✓	✓		SIDE-O-D19-12U-40-DS-S
						✓		✓	SIDE-O-D19-12U-40-DS-C
			628+152		✓		✓		SIDE-O-D19-12U-60-DP-S
					✓			✓	SIDE-O-D19-12U-60-DP-C
						✓	✓		SIDE-O-D19-12U-60-DS-S
						✓		✓	SIDE-O-D19-12U-60-DS-C
15U	617	799	428+152	60	✓		✓		SIDE-O-D19-15U-40-DP-S
					✓			✓	SIDE-O-D19-15U-40-DP-C
						✓	✓		SIDE-O-D19-15U-40-DS-S
						✓		✓	SIDE-O-D19-15U-40-DS-C
			628+152		✓		✓		SIDE-O-D19-15U-60-DP-S
					✓			✓	SIDE-O-D19-15U-60-DP-C
						✓	✓		SIDE-O-D19-15U-60-DS-S
						✓		✓	SIDE-O-D19-15U-60-DS-C
18U	617	931	428+152	60	✓		✓		SIDE-O-D19-18U-40-DP-S
					✓			✓	SIDE-O-D19-18U-40-DP-C
						✓	✓		SIDE-O-D19-18U-40-DS-S
						✓		✓	SIDE-O-D19-18U-40-DS-C
			628+152		✓		✓		SIDE-O-D19-18U-60-DP-S
					✓			✓	SIDE-O-D19-18U-60-DP-C
						✓	✓		SIDE-O-D19-18U-60-DS-S
						✓		✓	SIDE-O-D19-18U-60-DS-C

Szafy wiszące teleinformatyczne 19”
specyfikacja

SWK IP54







Zastosowanie:

Wiszące szafy o podwyższonej szczelności, doskonałe do miejsc o wysokim zapyleniu lub zawilgoceniu. Przede wszystkim polecane do montażu na halach produkcyjnych lub w pobliżu miejsc z otwartym dostępem powietrza z zewnątrz.
Szafy w wykonaniu zewnętrznym posiadają gumową uszczelkę oraz pokryte są specjalnym podkładem, zapewniającym im trwałość i odporność na warunki atmosferyczne.

Charakterystyka konstrukcji:

- wykonanie z blachy stalowej DC01
- uszczelka na drzwiach poliuretanowa
- po 12 otworów o średnicy 29 mm na górze i dole szafy
- 2 wkładki filtracyjne w zestawie
- wersja w wykonaniu zewnętrznym posiada uchwyt na kłódkę i jest pokryta podkładem antykorozyjnym
- kratki wentylacyjne spełniają wymogi IP54

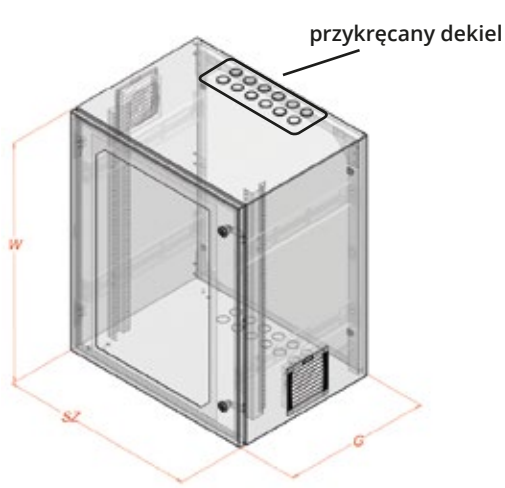

Dostępne wersje





Dostępne kolory

RAL 7035

RAL 9005

Forma dostawy

Towar złożony

Zastosowanie

Wewnętrzne

Zewn. na spec. zamówienie

Klasa ochrony

IP 5 4

Nośność

KG 60

Wys. użytkowa U x 44,45 MM	Wymiary w mm			Nośność (KG)	Wersja		Zastosowanie		Kod katalogowy
	szer.	wys. całk.	głęb.		drzwi pełne	drzwi z szybą	wewn.	zewn.	
	S	W	G		DP	DS	W	Z	
6U	600	335	400	60	✓		✓		SWK19-6U-40-DP-W
					✓			✓	SWK19-6U-40-DP-Z
						✓	✓		SWK19-6U-40-DS-W
						✓		✓	SWK19-6U-40-DS-Z
			600		✓		✓		SWK19-6U-60-DP-W
					✓			✓	SWK19-6U-60-DP-Z
						✓	✓		SWK19-6U-60-DS-W
						✓		✓	SWK19-6U-60-DS-Z
9U	600	470	400	60	✓		✓		SWK19-9U-40-DP-W
					✓			✓	SWK19-9U-40-DP-Z
						✓	✓		SWK19-9U-40-DS-W
						✓		✓	SWK19-9U-40-DS-Z
			600		✓		✓		SWK19-9U-60-DP-W
					✓			✓	SWK19-9U-60-DP-Z
						✓	✓		SWK19-9U-60-DS-W
						✓		✓	SWK19-9U-60-DS-Z
12U	600	605	400	60	✓		✓		SWK19-12U-40-DP-W
					✓			✓	SWK19-12U-40-DP-Z
						✓	✓		SWK19-12U-40-DS-W
						✓		✓	SWK19-12U-40-DS-Z
			600		✓		✓		SWK19-12U-60-DP-W
					✓			✓	SWK19-12U-60-DP-Z
						✓	✓		SWK19-12U-60-DS-W
						✓		✓	SWK19-12U-60-DS-Z
15U	600	737	400	60	✓		✓		SWK19-15U-40-DP-W
					✓			✓	SWK19-15U-40-DP-Z
						✓	✓		SWK19-15U-40-DS-W
						✓		✓	SWK19-15U-40-DS-Z
			600		✓		✓		SWK19-15U-60-DP-W
					✓			✓	SWK19-15U-60-DP-Z
						✓	✓		SWK19-15U-60-DP-W
						✓		✓	SWK19-15U-60-DP-Z
18U	600	870	400	60	✓		✓		SWK19-18U-40-DP-W
					✓			✓	SWK19-18U-40-DP-Z
						✓	✓		SWK19-18U-40-DS-W
						✓		✓	SWK19-18U-40-DS-Z
			600		✓		✓		SWK19-18U-60-DP-W
					✓			✓	SWK19-18U-60-DP-Z
						✓	✓		SWK19-18U-60-DS-W
						✓		✓	SWK19-18U-60-DS-Z

Wszystkie szafy SWK IP54 typu zewnętrznego są dostępne na specjalne zamówienie

Szafy wiszące teleinformatyczne 19”
specyfikacja

SWK-D IP54





Zastosowanie:

Wiszące Szafy Dwudzielne o podwyższonej szczelności, doskonałe do miejsc o wysokim zapyleniu lub zawilgoceniu. Przede wszystkim polecane do montażu na halach produkcyjnych lub w pobliżu miejsc z otwartym dostępem powietrza z zewnątrz. Szafy w wykonaniu zewnętrznym posiadają gumową uszczelkę oraz pokryte są specjalnym podkładem, zapewniającym im trwałość i odporność na warunki atmosferyczne. Uszczelniona ściana tylna na wytrzymałych zawiasach pozwala na łatwy dostęp do tylnej części zamontowanych w niej urządzeń.

Charakterystyka konstrukcji:

- wykonanie z blachy stalowej DC01
- uszczelka na drzwiach poliuretanowa (wykonanie wewnętrzne), lub gumowa (wykonanie zewnętrzne)
- po 24 otwory o średnicy 29 mm na górze i dole szafy
- blokada otwarcia tylnej części wewnątrz szafy
- 2 wkładki filtracyjne w zestawie
- wersja w wykonaniu zewnętrznym posiada uchwyt na kłódkę i jest pokryta podkładem antykorozyjnym

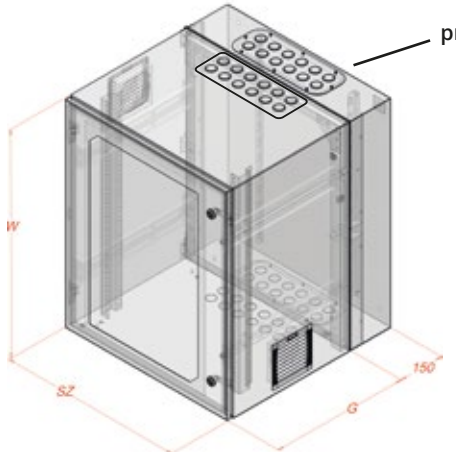

Dostępne wersje





Dostępne kolory

RAL 7035

Forma dostawy

Towar złożony

Zastosowanie

Wewnętrzne

Zewn. na spec. zamówienie

Klasa ochrony

IP 54

Nośność

KG 60

Wys. użytkowa U x 44,45 MM	Wymiary w mm			Nośność (KG)	Wersja		Zastosowanie		Kod katalogowy
	szer.	wys. całk.	głęb.		drzwi pełne	drzwi z szybą	wewn.	zewn.	
	S	W	G		DP	DS	W	Z	
6U	600	335	400 + 150	60	✓		✓		SWKD19-6U-40-DP-W
					✓			✓	SWKD19-6U-40-DP-Z
						✓	✓		SWKD19-6U-40-DS-W
						✓		✓	SWKD19-6U-40-DS-Z
			600 + 150		✓		✓		SWKD19-6U-60-DP-W
					✓			✓	SWKD19-6U-60-DP-Z
						✓	✓		SWKD19-6U-60-DS-W
						✓		✓	SWKD19-6U-60-DS-Z
9U	600	470	400 + 150	60	✓		✓		SWKD19-9U-40-DP-W
					✓			✓	SWKD19-9U-40-DP-Z
						✓	✓		SWKD19-9U-40-DS-W
						✓		✓	SWKD19-9U-40-DS-Z
			600 + 150		✓		✓		SWKD19-9U-60-DP-W
					✓			✓	SWKD19-9U-60-DP-Z
						✓	✓		SWKD19-9U-60-DS-W
						✓		✓	SWKD19-9U-60-DS-Z
12U	600	605	400 + 150	60	✓		✓		SWKD19-12U-40-DP-W
					✓			✓	SWKD19-12U-40-DP-Z
						✓	✓		SWKD19-12U-40-DS-W
						✓		✓	SWKD19-12U-40-DS-Z
			600 + 150		✓		✓		SWKD19-12U-60-DP-W
					✓			✓	SWKD19-12U-60-DP-Z
						✓	✓		SWKD19-12U-60-DS-W
						✓		✓	SWKD19-12U-60-DS-Z
15U	600	737	400 + 150	60	✓		✓		SWKD19-15U-40-DP-W
					✓			✓	SWKD19-15U-40-DP-Z
						✓	✓		SWKD19-15U-40-DS-W
						✓		✓	SWKD19-15U-40-DS-Z
			600 + 150		✓		✓		SWKD19-15U-60-DP-W
					✓			✓	SWKD19-15U-60-DP-Z
						✓	✓		SWKD19-15U-60-DS-W
						✓		✓	SWKD19-15U-60-DS-Z
18U	600	870	400 + 150	60	✓		✓		SWKD19-18U-40-DP-W
					✓			✓	SWKD19-18U-40-DP-Z
						✓	✓		SWKD19-18U-40-DS-W
						✓		✓	SWKD19-18U-40-DS-Z
			600 + 150		✓		✓		SWKD19-18U-60-DP-W
					✓			✓	SWKD19-18U-60-DP-Z
						✓	✓		SWKD19-18U-60-DS-W
						✓		✓	SWKD19-18U-60-DS-Z

Wszystkie szafy SWK-D IP54 typu zewnętrznego są dostępne na specjalne zamówienie

Szafy wiszące 10”
specyfikacja





Wys. użytkowa U x 44,45 MM	Wymiary w mm			Wersja		Kolor		KOD katalogowy
	szer.	wys. całk.	głęb.	drzwi pełne	drzwi z szybą	RAL 7035 (szary)	RAL 9005 (czarny)	
	S	W	G	DP	DS	S	C	
4u	310	265	300	✓		✓		SZW10-4U-30-DP-s
				✓			✓	SZW10-4U-30-DP-C
					✓	✓		SZW10-4U-30-DS-s
					✓		✓	SZW10-4U-30-DS-C
6u	310	355	300	✓		✓		SZW10-6U-30-DP-s
				✓			✓	SZW10-6U-30-DP-C
					✓	✓		SZW10-6U-30-DS-s
					✓		✓	SZW10-6U-30-DS-C
9u	310	490	300	✓		✓		SZW10-9U-30-DP-s
				✓			✓	SZW10-9U-30-DP-C
					✓	✓		SZW10-9U-30-DS-s
					✓		✓	SZW10-9U-30-DS-C

Zastosowanie:

Szafy w standardzie 10” przeznaczone są głównie do zastosowań małych sieci biurowych lub domowych. Solidna i elegancka konstrukcja zapewni odpowiednią wentylację oraz ochronę montowanych w niej komponentów.

Charakterystyka konstrukcji:

- wykonanie ze stali DC01 o grubości 1mm
- konstrukcja malowana proszkowo
- drzwi zamykane na klucz
- przykręcana ściana tylna w zestawie

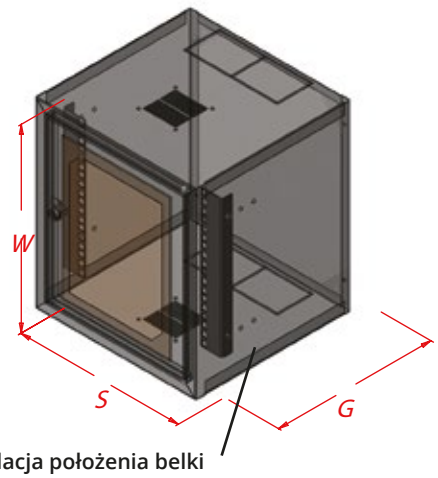

regulacja położenia belki

Dostępne wersje





Dostępne kolory

RAL 7035

RAL 9005

Forma dostawy

Towar złożony

Zastosowanie

Wewnętrzne

Klasa ochrony

IP 20

Nośność

KG 40

FH/FL

Media Rack 19”



Typ FH



Typ FL



stopki i kółka do transportu w zestawie

Cechy:

- montaż komponentów w standardzie 19” z urządzeniami AV
- bardzo dobry dostęp przy montażu urządzeń
- doskonała wentylacja
- łatwe uporządkowanie kabli
- półki dostosowane do większości urządzeń
- cokół na kółkach umożliwiający łatwe przemieszczanie oraz stopki z możliwością regulacji

Forma dostawy



Do samodzielnego złożenia



Wewnętrzne

Kod katalogowy	Wymiary w mm			Wysokość w “U”
	szer.	wys.	głęb.	
Media Rack 19” - FH	582	1581	632	32U
Media Rack 19” - FL	582	958	632	16U
Media Rack 40U	1983	582	632	40U
Drzwi do Media Rack FL/WM	Drzwi dostępne jako opcja			
Drzwi do Media Rack FH				

Media Rack 19”

WM/WM-9U

Opcjonalnie: półki i drzwi

Typ WM



Typ WM-9U



Drzwi dostępne
jako opcja

Cechy:

- montaż komponentów w standardzie 19” z urządzeniami AV
- bardzo dobry dostęp przy montażu urządzeń
- doskonała wentylacja
- łatwe uporządkowanie kabli
- półki dostosowane do większości urządzeń
- cokół na kółkach umożliwiający łatwe przemieszczanie oraz stopkach z możliwością regulacji

Forma dostawy



Do samodzielnego złożenia



Wewnętrzne

Kod katalogowy	Wymiary w mm			Wysokość w “U”
	szer.	wys.	głęb.	
Media Rack WM-9U	521	582	606	9U
Media Rack WM	521	889	606	16U
Drzwi do Media Rack FL/WM	Drzwi dostępne jako opcja			



AKCESORIA

Zaślepka szyn TH



Paczka 60 szt. Połączone w pakiety po 6 szt.

Przewód ochronny

Nr kat.: 8-576



Średnica oczka
4.3 mm wewn.
9.8 mm zew.

Nr kat.: 8-578



Szyba owalna do rozdzielni nN typ RL, NRL

Nr kat.: 8-577



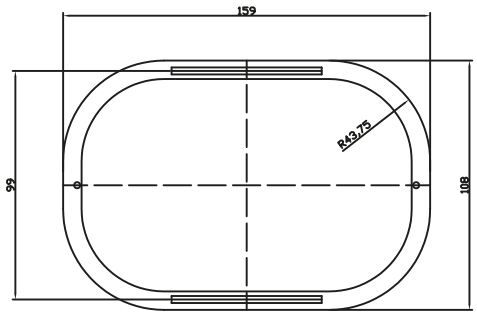

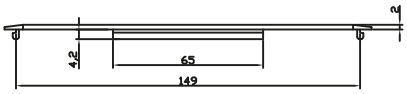

Szyny zaciskowe

NAZWA SZYNY	KOD
Szyna zaciskowa U-6-0-35.5	LISTWA U-6-0-35.5
Szyna zaciskowa 12-0-55	LISTWA 12-0-55
Szyna zaciskowa15-0-61,5	LISTWA 15-0-61,5
Szyna zaciskowa 24-0-94	LISTWA 24-0-94
Szyna zaciskowa 36-0-141	LISTWA 36-0-14
Szyna zaciskowa 48-0-172	LISTWA48-0-172
Szyna zaciskowa E-12-0-50,5	LISTWA-12-0-50,5
Szyna zaciskowa E-18-0-70	LISTWA E-18-0-70
Szyna zaciskowa E-22-0-83	SZYNA E-22-0-83

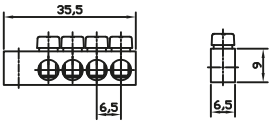



U-6-0-35,5

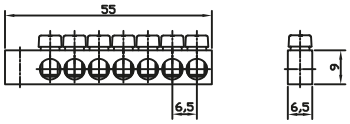

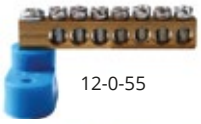

12-0-55

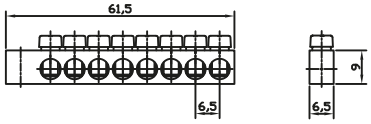



15-0-61,5

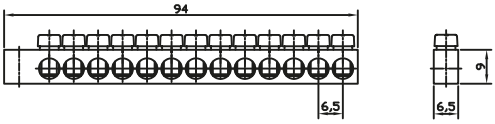



24-0-94

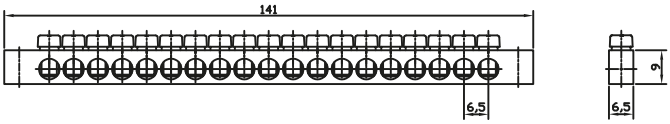



36-0-141

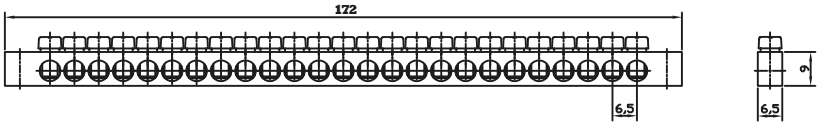



48-0-172

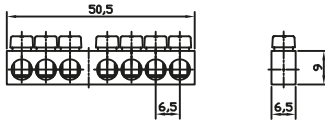



E-12-0-50,5

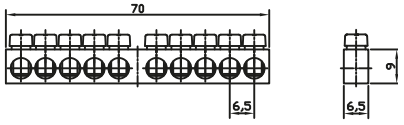



E-18-0-70

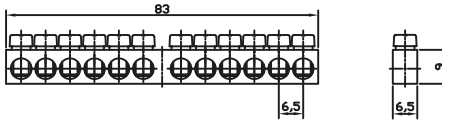



E-22-0-83

Szyny zaciskowe

Wykonanie zgodnie z normą PN-EN 60947-1

Zastosowanie:

Szyny zaciskowe przeznaczone są do podłączenia zasilania sąsiadujących ze sobą modułowych aparatów elektrycznych w różnych rodzajach rozdzielnic elektrycznych.

Charakterystyka techniczna:

Napięcie znamionowe izolacji:	**Ui = 500V**
Prąd zwarciowy krótkotrwały:	**Iu = 10kA**
Stopień zanieczyszczenia:	**3**

Szyna zaciskowa - widełki RST

SYMBOL	DŁUGOŚĆ (mm)	ILOŚĆ ZACISKÓW	PRZEKRÓJ (mm^2) / OBCIĄŻALNOŚĆ (A)
	L		
1F-200W	200	12	12/60
1F-1000W	1000	60	16/80
3F-200W	200	12	12/60
3F-100W	1000	60	16/80

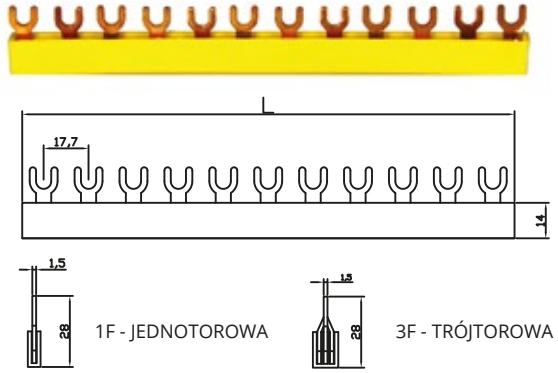

Szyna zaciskowa - prosta

SYMBOL	DŁUGOŚĆ (mm)	ILOŚĆ ZACISKÓW	PRZEKRÓJ (mm^2) / OBCIĄŻALNOŚĆ (A)
	L		
1F-200P	200	12	12/60
1F-1000P	1000	60	16/80
3F-200P	200	12	12/60
3F-1000P	1000	60	16/80

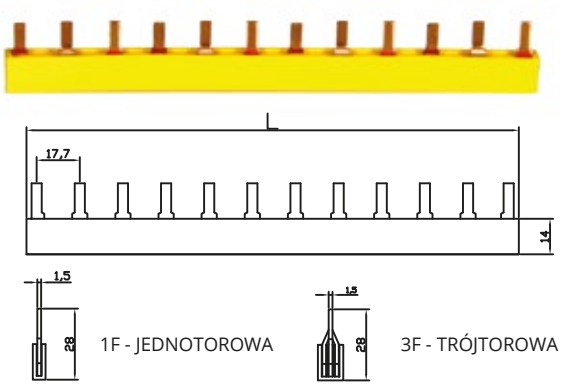

Podstawa licznika 1-fazowego

Nr kat.: 8-530



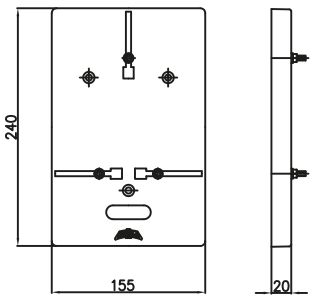

Podstawa licznika 3-fazowego

Nr kat.: 8-532



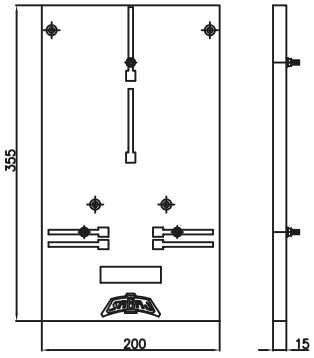

Zamek na klucz (1 system)

do rozdzielni typu RP i RL i drzwi rewizyjnych typu RD

Nr kat.: 8-566

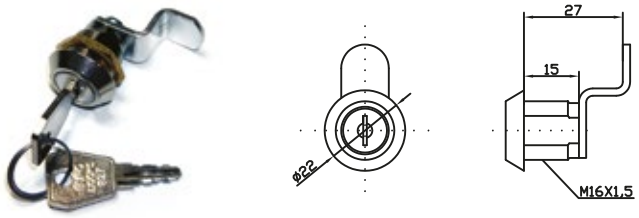

Zamek na klucz (1 system)

do rozdzielni typu NRP i NRL

Nr kat.: 8-568

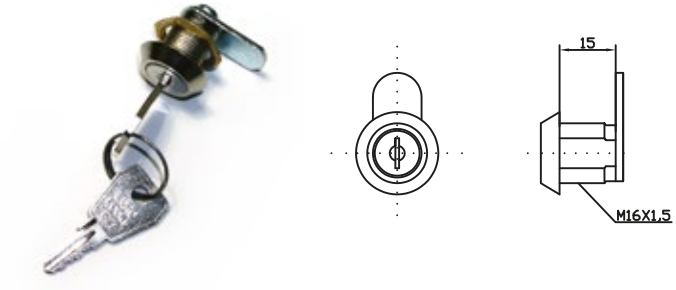

Zamek do RPT i FibeRPT

Nr kat.: Z-K-RPT



Zamek IP65 z plombą

Nr kat.: 8-538

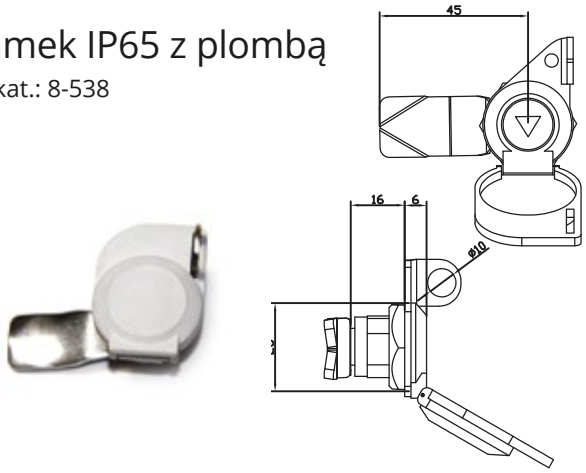

Zamek Masterkey KR-35 z kluczem

Nr kat.: Z-KR-35



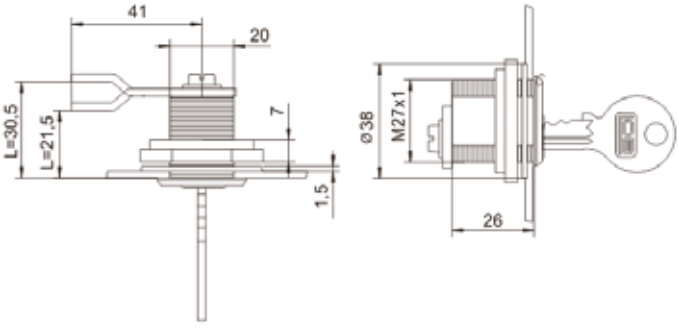



IP65





Nazwa	Nr. kat.
Zamek ze stali nierdzewnej	Zamek-SS-J45

Nazwa	Nr. kat.	Nr. kat.
Zamek baskwilowy	RS-400-7035	7035
Zamek baskwilowy	RS-400-9005	9005

Nazwa	Nr. kat.	Nr. kat.
Zamek baskwilowy	RS-750-7035	7035
Zamek baskwilowy	RS-750-9005	9005



Wkładka	Pasuje do:
WRS-D5 (dwupiórkowa)	RS-400, RS-750

Wkładka	Pasuje do:
PAT. WRS-P	RS-400, RS-750





Nazwa	Nr. kat.
Zamek patentowy z kluczem	8-571

Nazwa	Nr. kat.
Osłona IP65 do zamka pat.	RS-0050





Nazwa	Nr. kat.
Klamka z zamkiem IP65	RS-0065

Wkładki zamków IP65	Kształt	Kod wkładki	Kod klucza
		8-582	KLT9
		8-581	KLKW8
		8-570	8-572

Kłódka K14 trójkąt

Nr kat.: 8-546



Klucz do kłódki K14 trójkąt

Nr kat.: 8-569

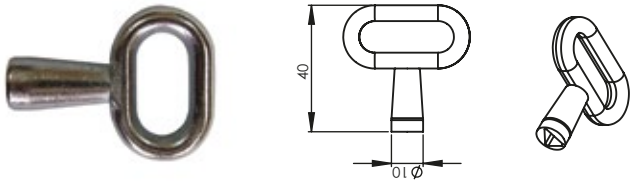

Kłodka K14 prostokąt

Nr kat.: 8-547

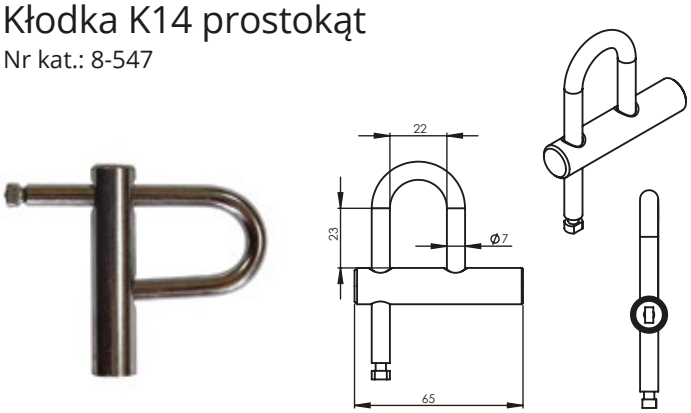

Klucz do kłódki K14 prostokąt

Nr kat.: 8-567

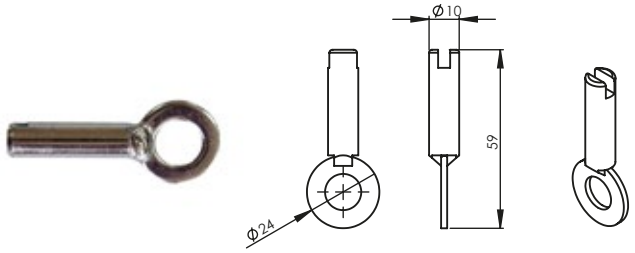

Kłódka K22

Nr kat.: 8-548

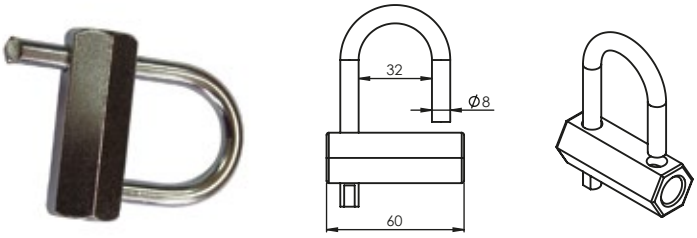

Klucz do kłódki K22

Nr kat.: 8-573

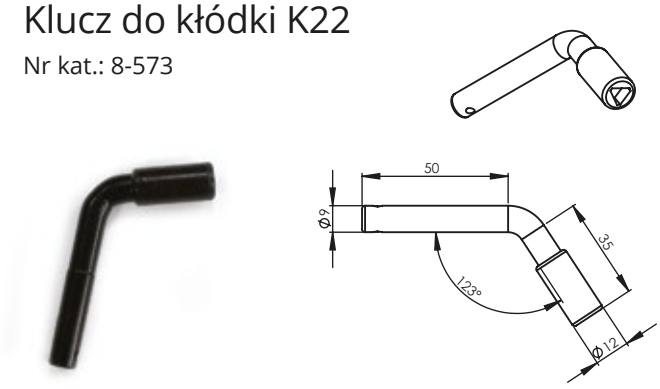

Kłódka 50/7

Nr kat.: 8-549

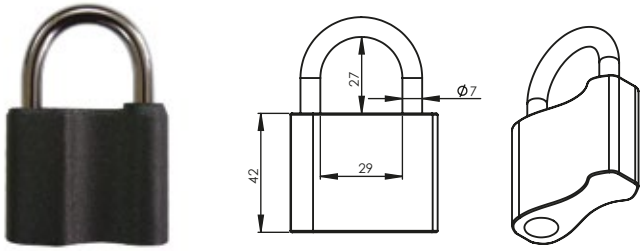

Klucz do kłódki 50/7

Nr kat.: 8-569

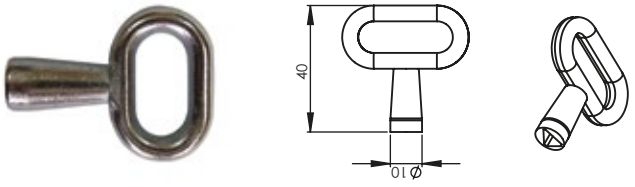



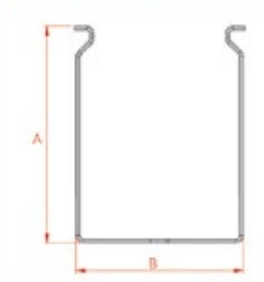



KORYTKA KABLOWE

TYP/NR. KAT	Typ	Wymiary			Kolor	Palność
		szer.	wys.	dł.		
RS-KG-1040	korytko	100	40	2000	SZARY	UL94V0
RS-KG-2525	korytko	25	25			
RS-KG-2540	korytko	25	40			
RS-KG-4040	korytko	40	40			
RS-KG-6040	korytko	60	40			
RS-KG-8040	korytko	80	40			

IP 66



IP 55



ODPŁYWY KONDENSATU PAROWEGO

TYP/NR. KAT	Średnica otworu	Tworzywo	Kolor
RS-0100	65,5mm x 30,5mm	UL94V0	SZARY
RS-0101	60mm x 37mm		



150 W



100 W



10 W

OGRZEWACZE PÓŁPRZEWODNIKOWE

TYP/NR. KAT	Wymiary			Moc grzewcza	Max. prąd załączenia	Napięcie pracy	Rodzaj i klasa ochronności
	szer.	wys.	głęb.				
RS-0010	100	40	75	10W	1,0A	120-240V	IP20 (podwójna izolacja)
RS-0011	25	25	75	20W	2,5A		
RS-0012	25	40	90	50W	2,5A		
RS-0013	40	40	90	100W	4,5A		
RS-0014	60	40	90	150W	8,0A		





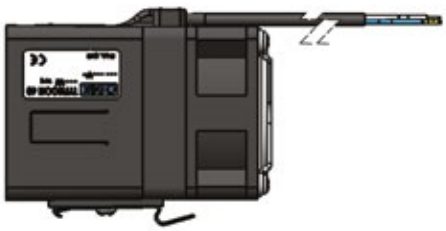



ELEMENTY GRZEJNE Z WENTYLATOREM

TYP/NR. KAT	Wymiary		Nominalna moc wyjściowa	Nominalna moc wejściowa	Szczelność
	przekr.	dł.			
RS-0999 TAJFUN 300W	61x61mm	93mm	300W	115V-230V	IP 20
RS-0990 TAJFUN 450W	61x61mm	93mm	450W		
RS-1001 TAJFUN60 500W	61x61mm	93mm	500W		



TERMOSTAT NO DO STEROWANIA WENTYLACJĄ



TERMOSTAT NC DO STEROWANIA OGRZEWANIEM



HIGROSTAT

TERMOSTATY/HIGROSTATY

TYP/NR. KAT	Typ	Ochrona	Żywotność	Zakres pomiaru	Moc załączenia
19-2500	Termostat NO do sterowania wentylacją	IP 20	>100,000 cykli	0-60C	16A, 250V, AC
19-2501	Termostat NC do sterowania ogrzewaniem	IP 20	>100,000 cykli		
RS-0600	Higrostat 0-60% RH	IP 20	>100,000 cykli		
RS-1050	Termostat grzewczo-wentylacyjny	IP 20	>100,000 cykli		



UCHWYT



kpl. 2 sztuki

Nazwa	Nr. Kat.
Uchwyt na szynę montażową	RS-3518

KRATKA WENTYLACYJNA

Nazwa	Nr. Kat.
Filtr wlotowy 250x250x28	RS-1525
Filtr wlotowy 150x150x28	RS-1525





WENTYLATORY Z FILTREM

TYP/NR. KAT	Zasilanie	Wydajność	Ochrona	Otwór montażowy
RS-8000	AC 230V	55m3/h	IP 54	125x125mm
RS-8001		120m3/h		177x177mm
RS-8002		240m3/h		223x223mm
RS-8003		650m3/h		291x291mm



ZŁĄCZKI ZUG

TYP	Nr. Kat.	Wymiary			Kolor
		szer.	dł. odiz.	przekr. zn.	
Złączka szynowa gintowana	RS-ZUG-G2,5ZO	5,2	8	2,5mm2	żółty
Złączka szynowa gintowana	RS-ZUG-G4ZO	6,4	8	4mm2	
Złączka szynowa gintowana	RS-ZUG-G10ZO	8	10	10mm2	
Złączka szynowa gintowana	RS-ZUG-G16ZO	12	12	16mm2	
Złączka szynowa gintowana	RS-ZUG-G2,5ZI	5,2	8	2,5mm2	zielony
Złączka szynowa gintowana	RS-ZUG-G4ZI	6,4	8	4mm2	
Złączka szynowa gintowana	RS-ZUG-G10ZI	8	10	10mm2	
Złączka szynowa gintowana	RS-ZUG-G16ZI	12	12	16mm2	
Złączka szynowa gintowana	RS-ZUG-G2,5NB	5,2	8	2,5mm2	niebieski
Złączka szynowa gintowana	RS-ZUG-G4NB	6,4	8	4mm2	
Złączka szynowa gintowana	RS-ZUG-G10NB	8	10	10mm2	
Złączka szynowa gintowana	RS-ZUG-G16NB	12	12	16mm2	
Złączka szynowa gintowana	RS-ZUG-G2,5CRW	5,2	8	2,5mm2	czerwony
Złączka szynowa gintowana	RS-ZUG-G4CRW	6,4	8	4mm2	
Złączka szynowa gintowana	RS-ZUG-G10CRW	8	10	10mm2	
Złączka szynowa gintowana	RS-ZUG-G16CRW	12	12	16mm2	



PŁYTKA SKRAJNA

TYP	Nr. Kat.	Wymiary	Płytka skrajna do:	Kolor
		szer.		
Płytka skrajna	RS-ZUG-PS-4ZO	1	ZUG-G2,5 i ZUG-G4	żółty
Płytka skrajna	RS-ZUG-PS-10ZO	1	ZUG-G10	
Płytka skrajna	RS-ZUG-PS-16ZO	1	ZUG-G16	
Płytka skrajna	RS-ZUG-PS-4NB	1	ZUG-G2,5 i ZUG-G4	niebieski
Płytka skrajna	RS-ZUG-PS-10NB	1	ZUG-G10	
Płytka skrajna	RS-ZUG-PS-16NB	1	ZUG-G16	
Płytka skrajna	RS-ZUG-PS-4CRW	1	ZUG-G2,5 i ZUG-G4	czerwony
Płytka skrajna	RS-ZUG-PS-10CRW	1	ZUG-G10	
Płytka skrajna	RS-ZUG-PS-16CRW	1	ZUG-G16	
Płytka skrajna	RS-ZUG-PS-4ZI	1	ZUG-G2,5 i ZUG-G4	zielony
Płytka skrajna	RS-ZUG-PS-10ZI	1	ZUG-G10	
Płytka skrajna	RS-ZUG-PS-16ZI	1	ZUG-G16	

TRZYMACZE KU

TYP/NR. KAT	Wymiary	Płytka skrajna do:	Kolor
	szer.		
Trzymacz RS-KU-1/35ZO	10	TS-35	żółty
Trzymacz RS-KU-2/35ZO	10	TS-35	
Trzymacz RS-KU-3/35ZO	13	TS-35, TS2X35AI (od strony ramion)	
Trzymacz RS-KU-1/35ZI	10	TS-35	zielony
Trzymacz RS-KU-2/35ZI	10	TS-35	
Trzymacz RS-KU-3/35ZI	13	TS-35, TS2X35AI (od strony ramion)	
Trzymacz RS-KU-1/35NB	10	TS-35	niebieski
Trzymacz RS-KU-2/35NB	10	TS-35	
Trzymacz RS-KU-3/35NB	13	TS-35, TS2X35AI (od strony ramion)	
Trzymacz RS-KU-1/35CW	10	TS-35	czerwony
Trzymacz RS-KU-1/35CW	10	TS-35	
Trzymacz RS-KU-1/35CW	13	TS-35, TS2X35AI (od strony ramion)	



OZNACZNIKI DK/Z-6

TYP/NR. KAT	Materiał izolacyjny	Nadruk				Temp. otoczenia	Kolor	Opakowanie
OZNACZNIK	PCW, SAMOGASNĄCY	“1...10”...D0	“101...110”...H0	“201...10”...S0	10”...T0	-30 do 100C	Biały	250 szt.
		“11...20”...D1	“111...120”...H1	“211...20”...S1	20”...T1			
		“21...30”...D2	“121...130”...H2	“221...30”...S2	“321...3			
		“31...40”...D3	“131...140”...H3	“231...40”...S3	”331...3			
		“41...50”...D4	“141...150”...H4	“241...50”...S4	50”...T4			
		“51...60”...D5	“151...160”...H5	“251...60”...S5	60”...T5			
		“61...70”...D6	“161...170”...H6	“261...70”...S6	“361...3			
		“71...90”...D7	“171...180”...H7	“271...80”...S7	80”...T7			
		“81...90”...D8	“181...190”...H8	“281...90”...S8	90”...T8			
		“91...100...D9	“191...200”...H9	“291...300”...S9	“391...4			



OZNACZNIKI DK/Z-5

TYP/NR. KAT	Materiał izolacyjny	Nadruk			Temp. otoczenia	Kolor	Opakowanie
OZNACZNIK DK/Z-5/51-72_ _	PCW, SAMOGASNĄCY	“-”...0-	“L1”... ...L1	“1...10”...D0	-30 do 100C	Biały	250 szt.
		“/”...0/	“L2”... ... L2	“11...20”...D1			
		“:”...0:	“L3”... ...L3	“21...30”...D2			
		“+”...0+	“L1, L2, L3”	“31...40”...D3			
		“,”...0,	. . . . . L X	“41...50”...D4			
		“~”... 0~	“ P E ”	“51...60”...D5			
		“.”...0.	. . . . . p E	“61...70”...D6			
		“;”...0;	“ P E N ”	“71...90”...D7			
		“=”...0=	. . . . . P P	“81...90”...D8			
		“ ”...ma	“BEZ”	“91...100...D9			

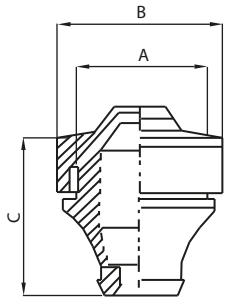



DŁAWIKI

TYP/NR. KAT	Kolor	Wymiary w mm		
		A	B	C
RS-6700	szary	16	20	19
RS-6701	szary	19	24	21
RS-6702	szary	23	28	23
RS-6703	szary	29	34	26
RS-6704	szary	48	57,5	33
RS-6733	czarny	33	39,6	23,5



Dławik gumowy

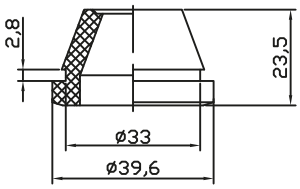







PRZEPUSTY KABLOWE - MULTIGATE

do szaf DELTA/RH/RH INOX/HD

TYP/NR. KAT	Liczba przewodów	Kolor	Ochrona
RS-MC-25/27	2x200-26mm	SZARY	IP 66
	4x14-20mm		
	13x10-14mm		
	4x5-6mm		
	27 przewodów		
RS-MC-35/37	1x17-32mm		
	2x12-18mm		
	16x10-14mm		
	14x8-12mm		
	4x6-10mm		
	37 przewodów		
RS-MC-25	1x20-26mm		
	4x14-20mm		
	12x10-14mm		
	4x8-12mm		
	4x5-7mm		
	25 przewodów		
RS-MC-35	1x17-32mm		
	2x12-18mm		
	16x10-14mm		
	14x8-12mm		
	2x6-10mm		
	35 przewodów		

oświetlenie do szaf, czujnik otwarcia drzwi

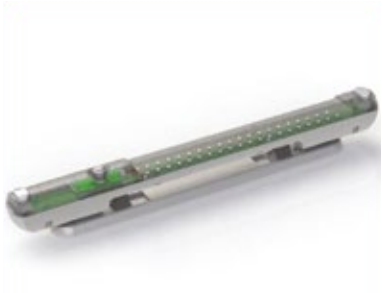





OŚWIETLENIE DO SZAF

TYP/NR. KAT	Pobór mocy	Jasność	Rodzaj źródła światła	Zamocowanie	Moc załączenia	Napięcie
RS-1005	MAX 5W	290 LM	Diody LED, Kąt św. 120, Kolor św: jasny dzienny temp: 6500k	Mocowanie śrubowe, M5 otworowanie 250mm	IP20/II	230V
RS-1010	MAX 5W	290 LM	Diody LED, Kąt św. 120, Kolor św: jasny dzienny temp: 6500k	Mocowanie śrubowe, M5 otworowanie 250mm	IP20/II	230V
RS-1000	MAX 11W	900 LM	Żarówka energooszczędna Kolor św: jasny, dzienny	Mocowanie magnetyczne	IP20/II	230V



komplet montażowy w zestawie

CZUJNIK OTWARCIA DRZWI

TYP/NR. KAT	Kolor	Rodzaj
RS-CD-01	biały	N/O

AKCESORIA

uchwyty transportowe, łączenie szaf, szyny uziemiające, kieszenie



TYP/NR. KAT	Nr. Kat.
Uchwyt transportowy kpl. 4 szt.	RS-3400

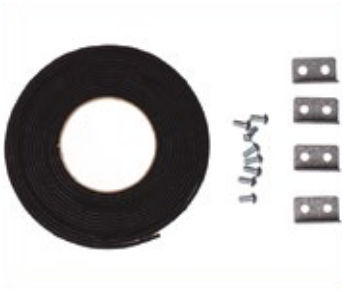

Nazwa	Nr. Kat.
Zestaw do łączenia szaf Delta	RS-1004



Nazwa	Nr. Kat.
Szyny uziemiające	RS-1105



UCHWYTY

Nazwa	Nr. Kat.
Uchwyt do podwieszania szaf RH/RH-TWIST/RH-SS	RS-1205

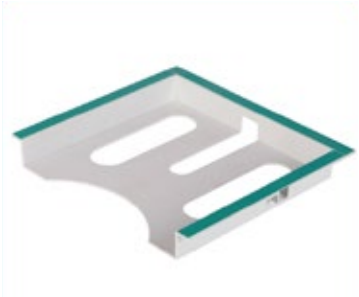

KIESZEŃ A4

Nazwa	Nr. Kat.
Kieszeń na dokumentację A4	RS-2900

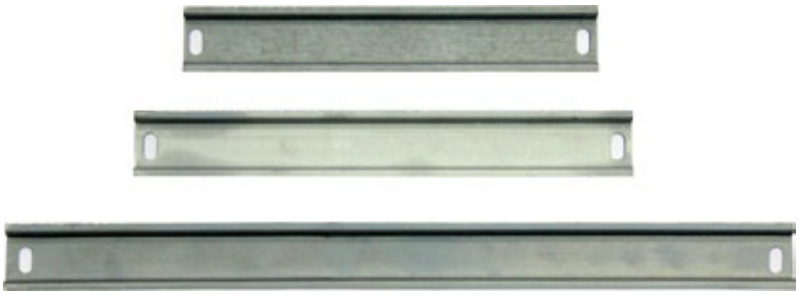

SZYNA TH

Nazwa	Nr. Kat.
SZYNA L-173	SZYNA L-173/TH-35/
SZYNA L-218	SZYNA L-218/TH-35/
SZYNA L-243	SZYNA L-243 /TH-35/
SZYNA L-260	SZYNA L-260 /TH-35/
SZYNA L-390	SZYNA L-390 /TH-35/
SZYNA L-500	SZYNA L-500 /TH-35/
SZYNA L-950	SZYNA L-950 /TH-35/
SZYNA L-1000	WS-1000
SZYNA L-1200	WS-1200
SZYNA L-600	WS-0600
SZYNA L-800	WS-0800

LAKIER DO ZAPRAWEK

TYP/NR. KAT	Pojemność	Kolor
RS-9002	50ml	RAL-9002
RS-7035		RAL-7035
RS-9005		RAL-9005



POPRZECZKI MONTAŻOWE DO DRZWI (4szt./kpl)

Do szaf DELTA/HD/RH

Nr. kat.	Do szaf o szerokości
RS-P080	800
RS-P060	600/1200
RS-P100	1000

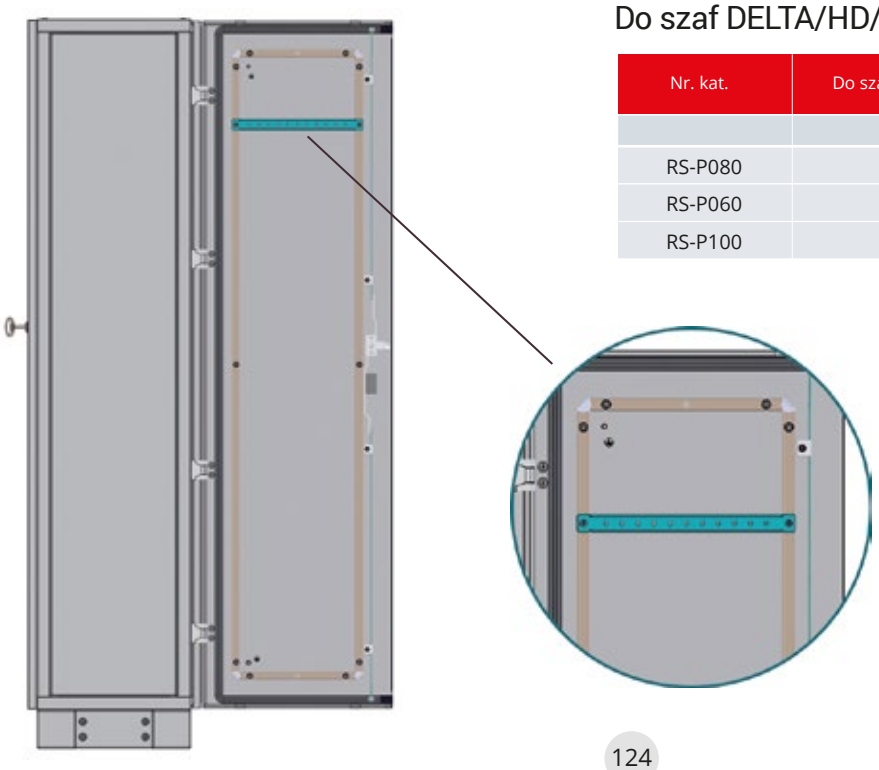

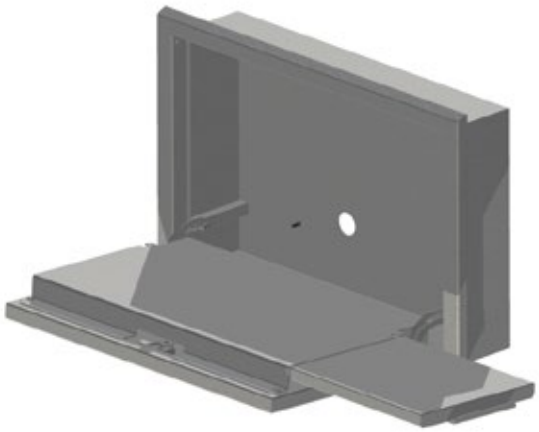

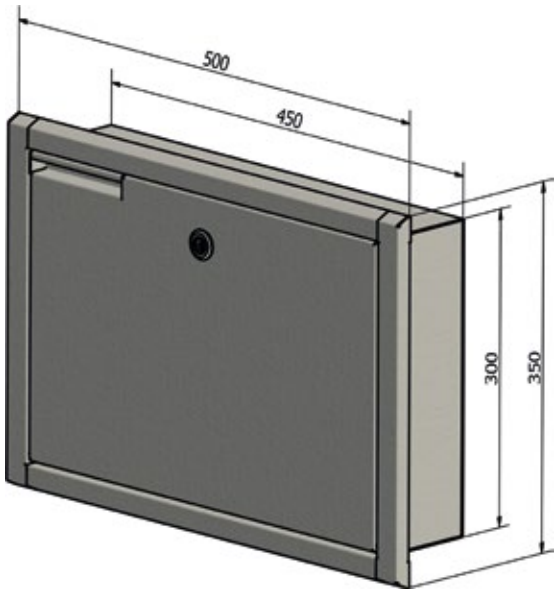

LADA NA KLAWIATURĘ I MYSZ (SKŁADANA)

Nazwa	Nr. Kat.
Lada na klawiaturę i mysz (składana)	RS-1800



ŚRUBY SAMOGWINTUJĄCE

Nazwa	Nr. Kat.
Śruby	RS-W612



NAKRĘTKA KLATKOWA

Nazwa	Nr. Kat.
Nakrętki klatkowe	RS-NK-8x13

Listwa zasilająca 10”

Listwa zasilająca plastikowa z metalowymi uchwytami.
Posiada certyfikaty CE, B.





Nazwa towaru	Napięcie znamionowe	Wyłącznik	Wymiary w mm			Materiał	Długość kabla	Kolor	Kod katalogowy
			szer.	wys.	głęb.				
Listwa zasilająca 10" 4 gniazda + wyłącznik	230V, 50Hz	Dwutorowy, podświetlany	255	63	70	Tworzywo samogasnące ABS	1,5 m	Szary	10-0001S
								Czarny	10-0001C

pusty



wyposażony



Patch Panel 10” 1U

NAZWA TOWARU	ILOŚĆ PORTÓW	RODZAJ BLOKO-WANIA	RODZAJ WTYKÓW	KATEGORIA	KOLOR	KOD KATALOGOWY
10" Patch Panel 12P RJ 45 pusty	12	–	–	–	Czarny	10-0003
10" Patch Panel 12Port Cat5e wyposażony	12	LSA	RJ 45	Cat5e	Czarny	10-0004

Półki 10” 1U

Półka sprzętowa do urządzeń montowanych w szafach 10-calowych takich jak routery, modemy, switche itp.





Nazwa towaru	Materiał	Mocowanie	Nośność	Wymiary w mm			Kolor	Kod katalogowy
				wys.	szer.	głęb.		
10" Półka stała 190mm	Stal DC01 1.2 mm	2-punktowe (przód)	5 kg	1U (44)	255	190	Szary (RAL 7035)	10-0006S
							Czarny (RAL 9005)	10-0006C
10" Półka stała 150mm	Stal DC01 1.2 mm	2-punktowe (przód)	5 kg	1U (44)	255	150	Szary (RAL 7035)	10-0006S
							Czarny (RAL 9005)	10-0006C

Zaślepka 10”



Nazwa towaru	wys.	szer.	głęb.	Materiał	Kolor	Kod katalogowy
	W	S	G			
Zaślepka 10” 1U	1U (44)	255	3	Stal DC01 1.2 mm	Szary (RAL 7035)	10-0007S
					Czarny (RAL 9005)	10-0007C

Panel z przepustem szczotkowym 10"



Nazwa towaru	Wymiary w mm			Kolor	Kod katalogowy
	wys.	szer.	głęb.		
	W	S	G		
Panel z przepustem szczotkowym 10” 1U	1U (44)	255	3	Szary (RAL 7035)	10-0008S
				Czarny (RAL 9005)	10-0008C

Organizator kabla 10” metalowy





Nazwa towaru	Wymiary w mm			Kolor	Kod katalogowy
	wys.	szer.	głęb.		
	W	S	G		
Organizator kabla 10” (metalowe haczyki)	1U (44)	255	54	Szary (RAL 7035)	10-0009S
				Czarny (RAL 9005)	10-0009C

Organizator kabla 10” - haczyki plastikowe

Ogranizator z haczykami wykonanymi z niełamliwego plastiku ABS.
Możliwość dowolnej orientacji haczykow na listwie



Nazwa towaru	Wymiary w mm			Kolor	Kod katalogowy
	wys.	szer.	głęb.		
	W	S	G		
Organizator kabla 10” (plastikowe haczyki)	1U (44)	255	60	Szary (RAL 7035)	10-0010S
				Czarny (RAL 9005)	10-0010C

Przełącznica światłowodowa 10" - tył

Część tylna przełącznicy światłowodowej.
Czołówki sprzedawane są osobno.





Nazwa towaru	Wymiary w mm			Kolor	Kod katalogowy
	W	S	G		
Przełącznica światłowodowa 10" 1U (bez czołówki)	1U (44)	255	200	Szary	10-0011S
				Czarny	10-0011C

Czołówka światłowodowa 10”

Czołówki pasujące do tylnej części przełącznicy światłowodowej. Śruby mocujące w zestawie.

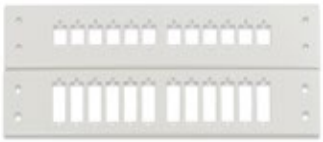



Nazwa towaru	Kolor	Kod katalogowy
Czołówka światłowodowa 10” 1U 12xSC (bez wyposażenia)	Szary	10-0012S
	Czarny	10-0012C
Czołówka światłowodowa 10” 1U 12xST (bez wyposażenia)	Szary	10-0013S
	Czarny	10-0013C
Czołówka światłowodowa 10” 1U 12xSC DUPLEX (bez wyposażenia)	Szary	10-0014S
	Czarny	10-0014C
Czołówka światłowodowa 10” 1U 24xST (bez wyposażenia)	Szary	10-0015S
	Czarny	10-0015C

Patchcord cat 5

Wysokiej jakości kable sieciowe kategorii 5e wykonane z miedzi. Osłona z pcv z zalewaną końcówką RJ-45.



Nazwa towaru	Długość	Kolor	Kod katalogowy
Patchcord cat 5e RJ45	0,5 m	Biały	19-0001B
		Czerwony	19-0001CZE
		Czarny	19-0001C
		Niebieski	19-0001N
		Szary	19-0001S
		Zielony	19-0001Z
		Żółty	19-0001Ż
	1 m	Biały	19-0002B
		Czerwony	19-0002CZE
		Czarny	19-0002C
		Niebieski	19-0002N
		Szary	19-0002S
		Zielony	19-0002Z
		Żółty	19-0002Ż
	2 m	Biały	19-0003B
		Czerwony	19-0003CZE
		Czarny	19-0003C
		Niebieski	19-0003N
		Szary	19-0003S
		Zielony	19-0003Z
		Żółty	19-0003Ż
	3 m	Biały	19-0004B
		Czerwony	19-0004CZE
		Czarny	19-0004C
		Niebieski	19-0004N
		Szary	19-0004S
		Zielony	19-0004Z
		Żółty	19-0004Ż
	5 m	Biały	19-0005B
		Czerwony	19-0005CZE
		Czarny	19-0005C
		Niebieski	19-0005N
		Szary	19-0005S
		Zielony	19-0005Z
		Żółty	19-0005Ż

Patchcord cat 6

Wysokiej jakości gigabitowe kable sieciowe kategorii 6 wykonane z miedzi. Osłona z pcv z zalewaną końcówką RJ-45.



Nazwa towaru	Długość	Kolor	Kod katalogowy
Patchcord cat 6	0,5 m	Biały	19-0006B
		Czerwony	19-0006CZE
		Czarny	19-0006C
		Niebieski	19-0006N
		Szary	19-0006S
		Zielony	19-0006Z
		Żółty	19-0006Ż
	1 m	Biały	19-0007B
		Czerwony	19-0007CZE
		Czarny	19-0007C
		Niebieski	19-0007N
		Szary	19-0007S
		Zielony	19-0007Z
		Żółty	19-0007Ż
	2 m	Biały	19-0008B
		Czerwony	19-0008CZE
		Czarny	19-0008C
		Niebieski	19-0008N
		Szary	19-0008S
		Zielony	19-0008Z
		Żółty	19-0008Ż
	3 m	Biały	19-0009B
		Czerwony	19-0009CZE
		Czarny	19-0009C
		Niebieski	19-0009N
		Szary	19-0009S
		Zielony	19-0009Z
		Żółty	19-0009Ż
	5 m	Biały	19-0010B
		Czerwony	19-0010CZE
		Czarny	19-0010C
		Niebieski	19-0010N
		Szary	19-0010S
		Zielony	19-0010Z
		Żółty	19-0010Ż



Patch Panel 19”

Nazwa towaru	Kategoria	Ekranowanie	Kod katalogowy
Patch Panel 19" RJ45 24 portowy Cat5e UTP	Cat5e	NIE	19-0011
Patch Panel 19" RJ45 48 portowy Cat5e UTP	Cat5e	NIE	19-0012
Patch Panel 19" RJ45 24 portowy Cat6e UTP	Cat6	NIE	19-0013
Patch Panel 19" 24x FTP-Cat5e	Cat5e	TAK	19-0014
Patch Panel 19" 24x FTP-Cat6	Cat6	TAK	19-0015
Patch Panel Pusty 24 Gniazda BIAŁY	-	NIE	19-0016B
Patch Panel Pusty 24 Gniazda CZARNY	-	NIE	19-0016C

Moduły Keystone

Moduły keystone pasujące do pustych patch paneli oraz gniazdek nad/podtynkowych oraz szaf FibeRPT/FttMAX/MultiAlfa

Nazwa towaru	Kod katalogowy
Moduł Keystone Cat5e RJ45	19-0017B
Moduł Keystone Cat6 RJ45	19-0018
Moduł Keystone F	19-0102
Moduł Keystone F-TV/IEC	19-0103
Moduł Keystone ST Simplex	19-0104
Moduł Keystone SC Simplex	19-0105
Adapter Keystone do szyny DIN	19-0106
Moduł Keystone HDMI	19-0107
Moduł Keystone USB/A - gn USB/A USB 2.0	19-0108
Moduł Keystone LC DUPLEX	19-0109
Moduł Keystone BNC	19-0111
Moduł Keystone PLUS STP Cat6 RJ45 - beznarzędziowy	19-0112



KeystoneCat5e RJ45



Keystone Cat6 RJ45



Keystone HDMI



Keystone F



Keystone BNC



Keystone do szyny DIN



Keystone LC DUPLEX



Keystone USB/A - gn USB/A USB 2.0



Keystone ST Simplex



Keystone SC Simplex



Keystone F-TV/IEC

Profil montażowy 19" Simple

Profile Rack pasujące do szaf typu Simple. 2 śruby montażowe w zestawie.



Nazwa towaru	Wysokość	Grubość	Nośność (para)	Kod katalogowy
Profil montażowy (2szt) 19" 6U Simple	6U	1,5 mm	40 kg	19-0023
Profil montażowy (2szt) 19" 9U Simple	9U			19-0024
Profil montażowy (2szt) 19" 12U Simple	12U			19-0025

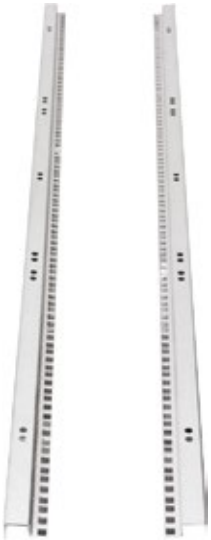

Profil montażowy 19" (w standardzie 2 belki)

Profile montażowe do szaf typu : ACE, BETA, SWK, SWK-D, SIDE-O, SIDE-O-D.
Przy zamówieniu prosimy określić typ szafy.

Nazwa towaru	Wysokość	Grubość	Kod katalogowy
Profil montażowy (2szt) 19" 6U - SIDE	6U	2 mm	19-0026-SIDE
Profil montażowy (2szt) 19" 9U	9U		19-0027
Profil montażowy (2szt) 19" 12U	12U		19-0028
Profil montażowy (2szt) 19" 15U	15U		19-0029
Profil montażowy (2szt) 19" 18U	18U		19-0030
Profil montażowy (2szt) 19" 24U	24U		19-0031
Profil montażowy (2szt) 19" 32U	32U		19-0032
Profil montażowy (2szt) 19" 42U	42U		19-0033
Profil montażowy (2szt) 19" 45U	45U		19-0034

Organizatory kablowe metalowe

2U

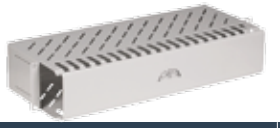

1U



1U



Nazwa towaru	Wysokość	Liczba haczyków	Kolor	Kod katalogowy
Organizator kablowy z przepustem kablowym WB-S 1U	1U	–	Szary	19-0035S
Organizator kablowy z przepustem kablowym WB-S 1U			Czarny	19-0035C
Organizator kablowy z przepustem kablowym WB 2U	2U	–	Szary	19-0036S
Organizator kablowy z przepustem kablowym WB 2U			Czarny	19-0036C
Organizator kablowy poziomy metalowy 1U	1U	5	Szary	19-0037S
Organizator kablowy poziomy metalowy 1U			Czarny	19-0037C

Organizator kablowy - haczyki plastikowe

Panel Organizacyjny kabli z haczykami plastikowymi. Możliwość obrócenia haczyka o 90 stopni , co zapewnia dowolną konfiguracje haczyków!!



Nazwa towaru	Kolor	Kod katalogowy
Organizator kablowy poziomy/pionowy haczyki plastikowe	Szary	19-0038S
	Czarny	19-0038C

Haczyk kablowy plastikowy

Haczyk kablowy wykonany z wytrzymałego i niełamliwego tworzywa ABS.
Możliwość montażu w każdym otworze o wymiarach 10x10 mm w stali
o grubości od 0.8 do 1.5 mm



Nazwa towaru	Wymiary w mm			Grubość materiału	Kolor	Kod katalogowy
	szer.	wys.	grub.			
Haczyk Kablowy Plastikowy Uniwersalny	42	60	10	6 mm	Biały	19-0039B
					Czarny	19-0039C

Haczyk kablowy metalowy

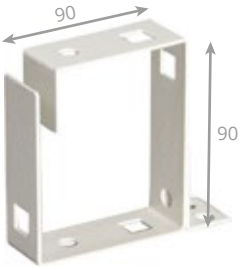

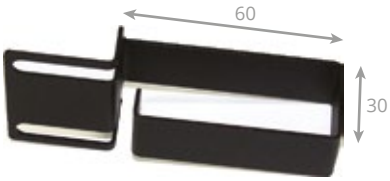

Haczyk metalowy 60x30 multi

Nazwa towrau	Wymiary w mm			Waga (kg)	Kolor	Kod katalogowy
	szer.	wys.	grub.			
Haczyk kablowy metalowy 60x60	60	25	60	0,065	Szary	19-0040S
					Czarny	19-0040C
Haczyk kablowy metalowy 90x90	90	25	90	0,082	Szary	19-0041S
					Czarny	19-0041C
Haczyk kablowy metalowy 60x30 multi	30	20	60	0,055	Szary	19-0042S
					Czarny	19-0042C



Listwa zasilająca 19”
9 gniazd, wyłącznik



Listwa zasilająca 19”
5 gniazd, wyłącznik/bezpiecznik



Listwa zasilająca 19”
8 gniazd, wyłącznik/bezpiecznik



Listwa zasilająca 19”
8 gniazd, wyłącznik/bezpiecznik/filtr

Listwa zasilająca 19"

Nazwa towaru	Wymiary w mm			Parametry techniczne	Kolor	Kod katalogowy
	szer.	wys.	grub.			
Listwa Zasilająca 19" 3m 5 Gniazd Wyłącznik/Bezpiecznik	483	54	54	5 x 250 V, 10 A	Biały	19-0043B
					Czarny	19-0043C
Listwa Zasilająca 19" 3m 8 Gniazd Wyłącznik/Bezpiecznik				8 x 250 V, 10 A	Biały	19-0044B
					Czarny	19-0044C
Listwa Zasilająca 19" 3m 8 Gniazd Wyłącznik/Bezpiecznik/Filtr				8 x 250 V, 10 A	Biały	19-0045B
					Czarny	19-0045C
Listwa Zasilająca 19" 3m 9 Gniazd Wyłącznik				9 x 250 V, 10 A	Czarny	19-0046
Listwa zasilająca wtyk UPS 9 gniazd				9 x 250 V, 10 A	Czarny	19-147
Listwa zasilająca do szafek multimedialnych	203	41	49	3 x 250 V, 10 A	Biały	LZ3GN



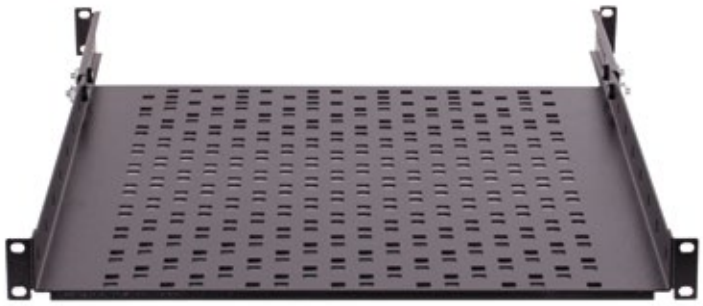

Półki 1U w standardzie 19”

Nazwa towaru	Wymiary w mm			Pasuje do szaf o głębokości min.	Waga (kg)	Nośność (kg)	Kolor	Kod katalogowy
	szer.	wys.	głęb.					
Półka 1U gł. 200 mm	483	1U (44)	200	400	1,2	15	Szary	19-0155S
							Czarny	19-0155C
Półka 1U gł. 250 mm	483	1U (44)	250	400	1,5	15	Szary	19-0046S
							Czarny	19-0046C
Półka 1U gł. 300 mm	483	1U (44)	300	400	1,6	15	Szary	19-0156S
							Czarny	19-0156C
Półka 1U gł. 350 mm	483	1U (44)	350	400	1,8	15	Szary	19-0142S
							Czarny	19-0142C
Półka 1U gł. 400 mm	483	1U (44)	400	400	1,8	20	Szary	19-0153S
							Czarny	19-0153C
Półka 1U gł. 450 mm	483	1U (44)	450	500	2,7	25	Szary	19-0047S
							Czarny	19-0047C
Półka 1U gł. 500 mm	483	1U (44)	500	550	2,9	25	Szary	19-0157S
							Czarny	19-0157C
Półka 1U gł. 550 mm	483	1U (44)	550	600	3,0	25	Szary	19-0143S
							Czarny	19-0143C
Półka 1U gł. 600 mm	483	1U (44)	600	650	3,6	25	Szary	19-0048S
							Czarny	19-0048S
Półka 1U gł. 650 mm	483	1U (44)	650	700	4,0	35	Szary	19-0144S
							Czarny	19-0144C
Półka 1U gł. 750 mm	483	1U (44)	750	800	4,8	35	Szary	19-0145S
							Czarny	19-0145C

Półki 2U w standardzie 19” (szerokość wewn. 444 mm)





Nazwa towaru	Wymiary w mm			Waga (kg)	Nośność (kg)	Kolor	Kod katalogowy
	szer.	wys.	głęb.				
Półka 2U gł. 250 mm	483	1U (44)	250	1,8	25	Szary/Czarny	19-0049/S/C
Półka 2U gł. 450 mm	483	1U (44)	450	2,9		Szary/Czarny	19-0050/S/C

Półka 1U wzmocniona







Nazwa towaru	Wymiary w mm			Waga (kg)	Nośność (kg)	Kolor	Kod katalogowy
	szer.	wys.	głęb.				
Półka 1U gł. 400, regulacja +200 mm 4-punktowa	483	1U (44)	400	3,2	85	Szary	19-0051S
						Czarny	19-0051C
Półka 1U gł. 600, regulacja +200 mm 4-punktowa	483	1U (44)	600	4,3		Szary	19-0052S
						Czarny	19-0052C
Półka 1U gł. 800, regulacja +200 mm 4-punktowa	483	1U (44)	800	5,5		Szary	19-0053S
						Czarny	19-0053C

Półka 1U wysuwana, mocowanie 4-punktowe

Półka wysuwana (pełny wysuw) do szaf w standardzie 19",
na mocowanie 4-punktowe (4 belki rackowe).
Wykonana z blachy DC01 o grubości 1,2mm.



Nazwa towaru	Wymiary w mm			Waga (kg)	Nośność (kg)	Kolor	Kod katalogowy
	szer.	wys.	głęb.				
Półka 1U gł. 250 Regulacja +/- 200 mm wysuwana	483	1U (44)	250	2,9	50	Szary	19-0054S
						Czarny	19-0054C
Półka 1U gł. 400 Regulacja +/- 200 mm wysuwana	483	1U (44)	400	4,1		Szary	19-0055S
						Czarny	19-0055C
Półka 1U gł. 600 Regulacja +/- 200 mm wysuwana	483	1U (44)	600	5,5		Szary	19-0056S
						Czarny	19-0056C



Półka na klawiaturę

Nazwa towaru	Wymiary w mm			Kolor	Kod katalogowy
	szer.	wys.	głęb.		
Półka 2U na klawiaturę	483	2U (88)	400	Szary	19-0057S
				Czarny	19-0057C



Szuflada wysuwana

Zamykana na zamek szuflada do przechowywania dokumentacji oraz innych wartościowych akcesoriów wewnątrz szafy.

NAZWA TOWARU	Wymiary w mm			Kolor	Kod katalogowy
	szer.	wys.	głęb.		
Szuflada 2U wysuwana z zamkiem	483	2U (88)	400	Szary	19-0058S
				Czarny	19-0058C

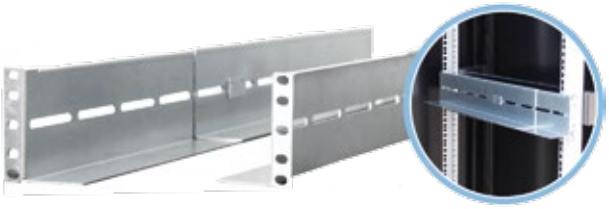

Szyna sprzętowa Heavy

Regulowana szyna sprzętowa o wysokiej nośności. Stosowana do montowania ciężkich urządzeń, takich jak UPS-y czy serwery. Płynna regulacja głębokości od 500 do 940 mm. Powierzchnia ocynkowana.

Nazwa towaru	Wymiary w mm			Nośność	Kod katalogowy
	szer.	wys.	głęb.		
Szyna Heavy	60	2U (88)	595-1090	80 kg	19-0059
Szyna Heavy skrócona	60	2U (88)	250-450	80 kg	19-0059S

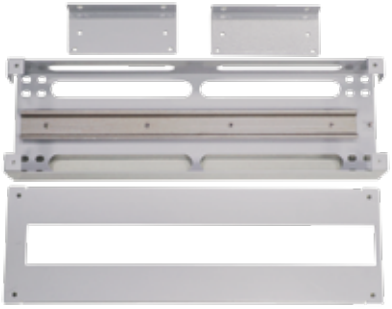



Panel dystrybucji napięć

22 moduły "S"

Nazwa towaru	Wymiary w mm			Kolor	Kod katalogowy
	szer.	wys.	głęb.		
Panel dystrybucji napięć 3U (szyna TH35 w zestawie)	483	3U (132,5)	77	Szary	19-0060S
				Czarny	19-0060C

Panel uniwersalny 1U



Uniwersalny panel 1U do dowolnej zabudowy.
Część przednia oraz tylna demontowalne. Uchwyty rack w zestawie.

Nazwa towaru	Wymiary w mm			Kolor	Kod katalogowy
	szer.	wys.	głęb.		
Panel uniwersalny 1U x 300	483	1U (44)	310	Szary	19-0061S
				Czarny	19-0061C

Panel zaślepiający

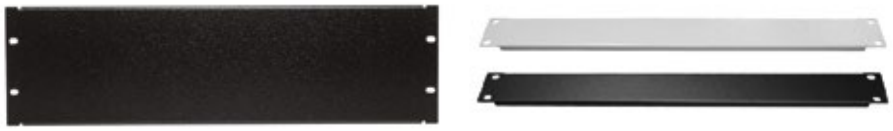

Nazwa towaru	Wymiary w mm			Kolor	Kod katalogowy
	szer.	wys.	głęb.		
Panel zaślepiający 1U	483	1U (44)	9	Szary	19-0062S
				Czarny	19-0062C
Panel zaślepiający 2U	483	2U (88)	9	Szary	19-0063S
				Czarny	19-0063C
Panel zaślepiający 3U	483	3U (132,5)	9	Szary	19-0064S
				Czarny	19-0064C

Panel zaślepiający beznarzędziowy



Nazwa towaru	Wymiary w mm			Kolor	Kod katalogowy
	szer.	wys.	głęb.		
Panel zaślepiający beznarzędziowy 1U	483	1U (44)	9	Szary	19-0151S
				Czarny	19-0151C

Panel szczotkowy 19”



Nazwa towaru	Wymiary w mm			Kolor	Kod katalogowy
	szer.	wys.	głęb.		
Panel szczotkowy 1U	483	1U (44)	9	Szary	19-0065S
				Czarny	19-0065C

Wentylator Pojedynczy

Wentylator pasujący do szaf typu SIMPLE, SIDE-O, SIDE-O-D, SWK, SWK-D. Zestaw zawiera śruby montażowe.



Nazwa towaru	Przepływ powietrza	Rodzaj łożyska	Certyfikaty	Długość przewodu	Zakres regulacji termostatu	Poziom hałasu	Moc	Kod katalogowy
Wentylator 120x120 + Kabel	165 m³/h	kulkowe	UL, CE, VDE	1 m	----------	44 dB	22 W	19-0066
Wentylator 120x120 + Kabel + Termostat	165 m³/h	kulkowe	UL, CE, VDE	1 m	10-60°C	44 dB	22 W	19-0067

Panel wentylacyjny

Panel wentylacyjny ze standardowymi uchwytami do mocowania na szynach 19". Panele wentylacyjne pasują do wszystkich produkowanych przez nas szaf o odpowiednich wymiarach. Przy zakupie uchwytu sufitowo-podłogowego oraz nakładki filtracyjnej może być stosowany jako wentylator dachowy lub podłogowy we wszystkich rodzajach naszych szaf stojących ACE oraz BETA.



Nazwa towaru	Wymiary w mm			Zajmowane miejsce	Pobór mocy	Długość przewodu	Wyłącznik /bezpiecznik	Wydajność	Kolor	Kod katalogowy	Zakres regulacji termostatu
	szer.	wys.	głęb.								
Panel wentylacyjny 2W + Kabel	483	1U (44)	180	1U	50W	2 m	Tak	2 x 163 m³/h	Szary	19-0068S	---------
									Czarny	19-0068C	
Panel wentylacyjny 2W + Kabel + Termostat									Szary	19-0069S	0-60°C
									Czarny	19-0069C	
Panel wentylacyjny 4W + Kabel	483	1U (44)	360		100W	2m		4 x 163 m³/h	Szary	19-0070S	---------
									Czarny	19-0070C	
Panel wentylacyjny 4W + Kabel + Termostat									Szary	19-0071S	0-60°C
									Czarny	19-0071C	
Panel wentylacyjny 6W + Kabel 3m	483	1U (44)	540		150W	3m		6 x 163 m³/h	Szary	19-0072S	---------
									Czarny	19-0072C	
Panel wentylacyjny 6W + Kabel 3m + Termostat									Szary	19-0073S	0-60°C
									Czarny	19-0073C	

Uchwyt sufitowo-podłogowy

Uchwyt sufitowo-podłogowy przystosowany do każdego z oferowanych przez nas paneli wentylacyjnych. Pasuje do szaf typu ACE oraz Beta.



Nazwa towaru	Kolor	Kod katalogowy
Uchwyt sufitowo-podłogowy do panelu wentylacyjnego - komplet	Szary	19-0074S
	Czarny	19-0074C

Przepust szczotkowy

Przepust szczotkowy + profil gumowy do osłony kabli przed ostrymi krawędziami.
Pasuje do otworów w szafach serii SIMPLE, SWK, SIDE-O



Nazwa towaru	Długość przepustu **L**	Długość profilu gumowego	Długość włosia szczotki **D**	Kod katalogowy
Przepust szczotkowy + krawędziówka (pasuje do otworów w szafach wiszących)	192 mm	350 mm	60 mm	19-0077
Przepust szczotkowy do szaf stojących typu ACE, BETA-LIGHT	2 x 300mm	----------	60 mm	19-0134

Rzep dwustronny

Rzep dwustronny cięty w rolkach 5 m.
Idealny do owijania wiązek kabli dla lepszej ich organizacji.



Nazwa towaru	Długość	Szerokość	Rodzaj	Kolor	Kod katalogowy
Rzep 19 mm do kabli i przewodów	5 m	19 mm	Haczyk+pętelka	Czarny	19-0078C
				Czerwony	19-0079CZE
				Niebieski	19-0080N
				Zielony	19-0081Z

Opaski zaciskowe kablowe

Opaski kablowe w różnych długościach i kolorach,
doskonałe do utrzymania okablowania na swoim miejscu.



Nazwa towaru	Kolor	Kod katalogowy
Opaski zaciskowe kablowe 200 x 2,5 (100 szt.)	Biały	19-0082B
	Czarny	19-0082C
Opaski zaciskowe kablowe 250 x 3,6 (100 szt.)	Biały	19-0083B
	Czarny	19-0083C
Opaski zaciskowe kablowe 100 x 2,5 (100 szt.)	Niebieski	19-0084N
	Czerwony	19-0084CZE
	Zielony	19-0084Z
	Żółty	19-0084Ż
Opaski zaciskowe kablowe 200 x 3,6 (100 szt.)	Niebieski	19-0085N
	Czerwony	19-0085CZE
	Zielony	19-0085Z
	Żółty	19-0085Ż

Zaciskarka



Narzędzie do zarabiania wtyków typu RJ45, RJ11, RJ12, RJ9. Szybko i sprawnie zaciska styki z kablami. Urzadzenie posiada nóż do przycinania kabli i ściągania izolacji. Dodatkowo w zestawie ściągacz izolacji.

Nazwa towaru	Kod katalogowy
Zaciskarka RJ45, RJ12, RJ11	19-0089

Wciskacz LSA



Prosty mechaniczny wciskacz do złącz teleinformatycznych typu LSA. Posiada nożyk odcinający nadmiar kabla

Nazwa towaru	Kod katalogowy
Wciskacz LSA	19-0090

Śruby montażowe Rack



Komplet montażowy składający się z śruby M6, podkładki plastikowej oraz nakrętki koszyczkowej M6.

Nazwa towaru	Długość śruby	wymiar otworu pod koszyczek	Kod katalogowy
Śruby montażowe Rack (100 szt.)	16 mm	10 x 10 mm	19-0091

Wtyki RJ45



Nazwa towaru	Typ złącza	Styki	Kod katalogowy
Wtyk RJ45 Cat5e Końcówki 8p8c 50szt.	8p8c	miedziane	19-0019
Wtyk RJ45 Cat6 Końcówki Wtyki FTP 50szt		pozłacane	19-0020
Wtyk RJ45 Cat6 Końcówki Wtyki UTP 50szt			19-0021

Osłony wtyczek RJ45



Osłony wtyczek RJ45 w różnych kolorach, pakowane po 50 sztuk. Wykonane z miękkiego tworzywa PCV.

Nazwa towaru	Kolor	Kod katalogowy
Osłona wtyczek RJ 45 (50 szt.)	CZARNY	19-0022C
	CZERWONY	19-0022CZE
	NIEBIESKI	19-0022N
	SZARY	19-0022S
	ZIELONY	19-0022Z
	ŻÓŁTY	19-0022Ż



Panel światłowodowy Simple 19" 1U

Nazwa towaru	Wymiary w mm			Kod katalogowy
	szer.	wys.	głęb.	
Panel światłowodowy Simple 19" 1U - 12xST - bez wyposażenia - Szary	483	1U (44)	200	19-0092S
Panel światłowodowy Simple 19" 1U - 24xST - bez wyposażenia - Szary				19-0093S
Panel światłowodowy Simple 19" 1U - 12xSC simplex - bez wyposażenia - Szary				19-0094S
Panel światłowodowy Simple 19" 1U - 24xSC simplex - bez wyposażenia - Szary				19-0095S
Panel światłowodowy Simple 19" 1U - 12xSC duplex - bez wyposażenia - Szary				19-0096S
Panel światłowodowy Simple 19" 1U - 24xSC duplex - bez wyposażenia - Szary				19-0097S



Panel światłowodowy 19" teleskopowy 1U

Panel światłowodowy dla użytkowników poszukujących najwyższej jakości, zamykany na zamek z dogodnym dostępem do wnętrza dzięki teleskopowym prowadnicom.

Nazwa towaru	Wymiary w mm			Kolor	Kod katalogowy
	szer.	wys.	głęb.		
Panel światłowodowy 19" teleskopowy 1U 24xST (FC) - bez wyposażenia	483	1U (44)	200	Szary	19-0098S
				Czarny	19-0098C
Panel światłowodowy 19" teleskopowy 1U 24xSC Simplex - bez wyposażenia				Szary	19-0099S
				Czarny	19-0099C
Panel światłowodowy 19" teleskopowy 1U 12xSC Duplex - bez wyposażenia				Szary	19-0100S
				Czarny	19-0100C
Panel światłowodowy 19" teleskopowy 1U Zapas patchcordów - bez wyposażenia				Szary	19-0101S
				Czarny	19-0101C



Panel światłowodowy modularny 19" 3U

Nazwa towaru	Ilość miejsc na kieszenie	Wymiary w mm			Kolor	Kod katalogowy
		szer.	wys.	głęb.		
Panel światłowodowy modularny 19" 3U	12	483	3U (132,5)	260	Szary	19-0118S
					Czarny	19-0118C



Kieszeń światłowodowa do panelu modularnego (moduł)

Nazwa towaru	Wymiary w mm			Kolor	Kod katalogowy
	szer.	wys.	głęb.		
Kaseta światłowodowa 12xST - bez wyposażenia	35,6	126	256	Szary	19-0119S
				Czarny	19-0119C
Kaseta światłowodowa 6xSC simplex - bez wyposażenia				Szary	19-0120S
				Czarny	19-0120C
Kaseta światłowodowa 12xSC simplex - bez wyposażenia				Szary	19-0121S
				Czarny	19-0121C



Rozdzielacz kabla liniowego

Nazwa towaru	Wymiary w mm			Kolor	Kod katalogowy
	szer.	wys.	głęb.		
Rozdzielacz kabla liniowego	94	35	155	Szary	19-0122S
				Czarny	19-0122C



Przełącznica DIN do montażu na szynie TH

Nazwa towaru	Wymiary w mm			Kolor	Kod katalogowy
	szer.	wys.	głęb.		
Przełącznica DIN 12xST	483	3U (132,5)	260	Szary	19-0123S
				Czarny	19-0123C
Przełącznica DIN 6xSC simplex				Szary	19-0124S
Przełącznica DIN 6xST simplex				Czarny	19-0124C

Przełącznica FTTH mini 12xSC
bez wyposażenia + panel



Przełącznica 1K-jednokomorowa 6xSC/ST
duplex - bez wyposażenia





Przełącznica 2K-dwukomorowa 48xST/SC
- bez wyposażenia

Przełącznice - szafki rozdzielcze naścienne

Nazwa towaru	Wymiary w mm			Kolor	Kod katalogowy
	szer.	wys.	głęb.		
Przełącznica 1K-jednokomorowa 6xSC duplex - bez wyposażenia	135	57	260	Szary	19-0125S
				Czarny	19-0125C
Przełącznica 2K-dwukomorowa 24xST - bez wyposażenia	343	72	245	Szary	19-0126S
				Czarny	19-0126C
Przełącznica 2K-dwukomorowa 24xSC simplex - bez wyposażenia				Szary	19-0127S
				Czarny	19-0127C
Przełącznica 2K-dwukomorowa 48xST - bez wyposażenia	445	88	443	Szary	19-0128S
				Czarny	19-0128C
Przełącznica 2K-dwukomorowa 48xSC simplex - bez wyposażenia				Szary	19-0153S
				Czarny	19-0153C
Przełącznica FTTH mini 12xSC - bez wyposażenia	261	70	230	Szary	FTTH-MINI BW
Panel rozdzielczy 12xSC duplex do FTTH mini				Szary	PR 12SC-DUPLEX FTTH MINI
Panel rozdzielczy 12xSC simplex do FTTH mini				Szary	PR 12SC-SIMPLEX FTTH MINI





Obudowa stelaża zapasu kabla

Nazwa towaru	Wymiary w mm			Kolor	Kod katalogowy
	wys.	szer.	głęb.		
Obudowa zapasu kabla stelaża 600 x 600	610	610	122	Szary	19-0130S
				Czarny	19-0130C
Obudowa zapasu kabla stelaża 400 x 400	410	410	122	Szary	19-0146S
				Czarny	19-0146C

stelaż zapasu kabla krzyżakowy

Regulowany





Stały





Stelaż zapasu kabla krzyżakowy

w zestawie śruby montażowe

Nazwa towaru	Wymiary w mm			Kolor	Kod katalogowy
	szer.	wys.	głęb.		
Stelaż zapasu kabla krzyżakowy 400 x 400 - stały	400	400	120	Szary	19-0149S
				Czarny	19-0149C
Stelaż zapasu kabla krzyżakowy 400 x 400 - regulacja do 700x700	400	400	120	Szary	19-0129S
				Czarny	19-0129C
Stelaż zapasu kabla krzyżakowy 600 x 600 - stały	600	600	120	Szary	19-0152S
				Czarny	19-0152C

akcesoria szaf stojących 19”

Zastosowanie:

Akcesoria znajdujące zastosowanie we wszystkich 19” produkowanych przez firmę Sabaj szafach stojących. Warunkiem kompatybilności jest szerokość i głębokość szafy.

Element	Wymiary w mm			Kolor		Kod katalogowy
	szer.	wys. całk.	głęb.	RAL 7035 (szary)	RAL 9005 (czarny)	
	S	W	G	S	C	
COKÓŁ	600	100	600	✓		COK-10-66-S
					✓	COK-10-66-C
			800	✓		COK-10-68-S
					✓	COK-10-68-C
			1000	✓		COK-10-610-S
					✓	COK-10-610-C
	800		800	✓		COK-10-88-S
					✓	COK-10-88-C
			1000	✓		COK-10-810-S
					✓	COK-10-810-C
			1200	✓		COK-10-812-S
					✓	COK-10-812-C

Cokół



Cokół
z przeciwwagą



Element	Wymiary w mm			Kolor	Kod katalogowy
	szer.	wys. całk.	głęb.		
	S	W	G		
Cokół z przeciwwagą	600	100	1000	Czarny RAL 9005	Tilit - 6x10
	800		1000	Czarny RAL 9005	Tilt- 8x10
	800		1200	Czarny RAL 9005	Tilt-8x12



Profil montażowy 19”

Kółka skrętne z hamulcem

Element		Kod katalogowy
Kółka skrętne		19-0131
Kółka skretne z hamulcem		19-0132
Panel filtracyjny	szary	19-0133S
	czarny	19-0133C
Przepust kablowy szczotkowy dachowo-podłogowy		19-0134
Profil montażowy 19" 24U - 1szt.		19-0135
Profil montażowy 19" 32U - 1szt.		19-0136
Profil montażowy 19" 42U - 1szt.		19-0137
Profil montażowy 19" 45U - 1szt.		19-0138
Łącznik szaf 19"/Zestaw do łączenia szaf		19-0139



Panel filtracyjny
(w zestawie wszystkie potrzebne akcesoria montażowe)



Uchwyt sufitowo-podłogowy
do paneli wentylacyjnych



Przepust kablowy szczotkowy
dachowo-podłogowy





Sabaj System Sp. z o.o.
30-841 Kraków, ul. Domagały 15
tel. +48 12 653 53 85; fax: +48 12 653 53 82
e-mail: dok@sabaj.pl, biuro@sabaj.pl, marketing@sabaj.pl
www.sabajgroup.com
www.sabaj.pl

Wydanie I 2017



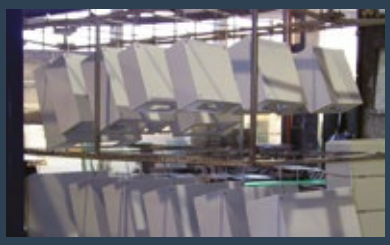



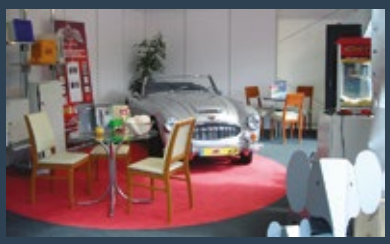









Sabaj System Sp. z o.o.
30-841 Kraków, ul. Domagały 15
tel. +48 12 653 53 85; fax: +48 12 653 53 82
e-mail: dok@sabaj.pl, biuro@sabaj.pl, marketing@sabaj.pl
www.sabajgroup.com
www.sabaj.pl

Wydanie I 2017