Rozdzielnica natynkowa i podtynkowa 5 modułowa z drzwiczkami

6661-105
6661-205
6666-105



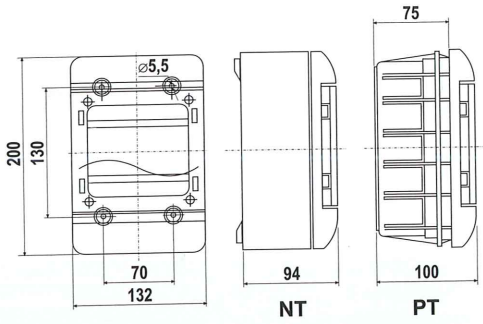

Prąd [A]	Wersja	Stopień ochrony	Wyposażenie	Wprowadzenie przewodów	Numer wyrobu
63	NT	IP40	Zaciski PE i N 1x16 + 5x10 mm²	2xP21/ϕ29, 4xP13,5/ϕ21 listwa elektroinst. 20x40	6661-105
63	NT	IP55	Zaciski PE i N 1x16 + 5x10 mm²	2xP21/ϕ29, 4xP13,5/ϕ21 listwa elektroinst. 20x40	6661-205
63	PT	IP40	Zaciski PE i N 1x16 + 5x10 mm²	-	6666-105

Rozdzielnica natynkowa i podtynkowa 9 modułowa z drzwiczkami

6662-109
6662-209
6667-109



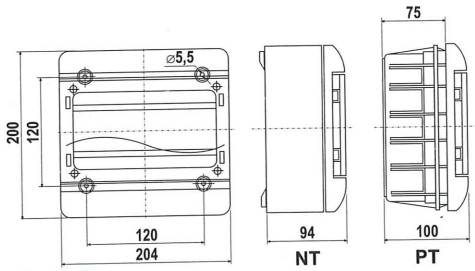

Prąd [A]	Wersja	Stopień ochrony	Wyposażenie	Wprowadzenie przewodów	Numer wyrobu
63	NT	IP40	Zaciski PE i N 2x16 + 8x10 mm²	2xP29/ϕ38, 4xP16/ϕ23, 8xP13,5/ϕ21, listwa elektroinst. 60x60	6662-109
63	NT	IP55	Zaciski PE i N 2x16 + 8x10 mm²	2xP29/ϕ38, 4xP16/ϕ23, 8xP13,5/ϕ21, listwa elektroinst. 60x60	6662-209
63	PT	IP40	Zaciski PE i N 2x16 + 5x10 mm²	-	6667-109

Rozdzielnica natynkowa i podtynkowa 13 modułowa z drzwiczkami

6663-113
6663-213
6668-113



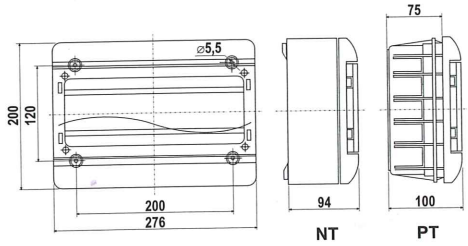

Prąd [A]	Wersja	Stopień ochrony	Wyposażenie	Wprowadzenie przewodów	Numer wyrobu
63	NT	IP40	Zaciski PE i N 4x16 +10x10 mm²	2xP29/ϕ38, 4xP21/ϕ29, 4xP16/ϕ23, 8xP13,5/ϕ21, listwa elektroinst. 90x60	6663-113
63	NT	IP55	Zaciski PE i N 4x16 +10x10 mm²	2xP29/ϕ38, 4xP21/ϕ29, 4xP16/ϕ23, 8xP13,5/ϕ21, listwa elektroinst. 90x60	6662-213
63	PT	IP30	Zaciski PE i N 4x16 +10x10 mm²	-	6668-113