Klucz udarowy 18V: 58G018

Uchwyt
kwadrat ½ ”

Moment obrotowy
180 Nm

Oświetlenie
LED

Regulacja
prędkości
obrotowej

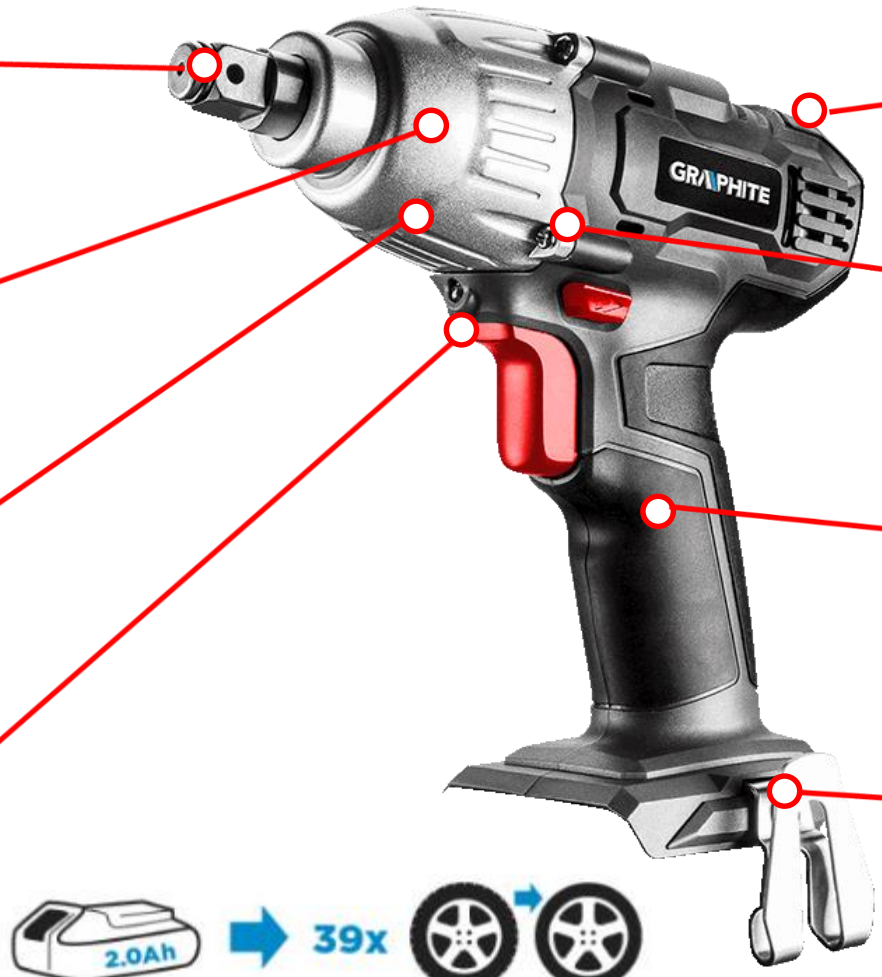

Obroty
0–2200 min^{-1}

Prawe i lewe
obroty

Gumowana
rękojeść

Zaczep do
paska

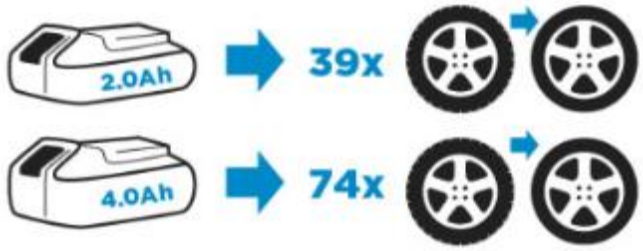



- Mocny silnik serii 775 z regulatorem obrotów w wyłączniku.









- Mechanizm udarowy z wysokogatunkowej utwardzanej stali.

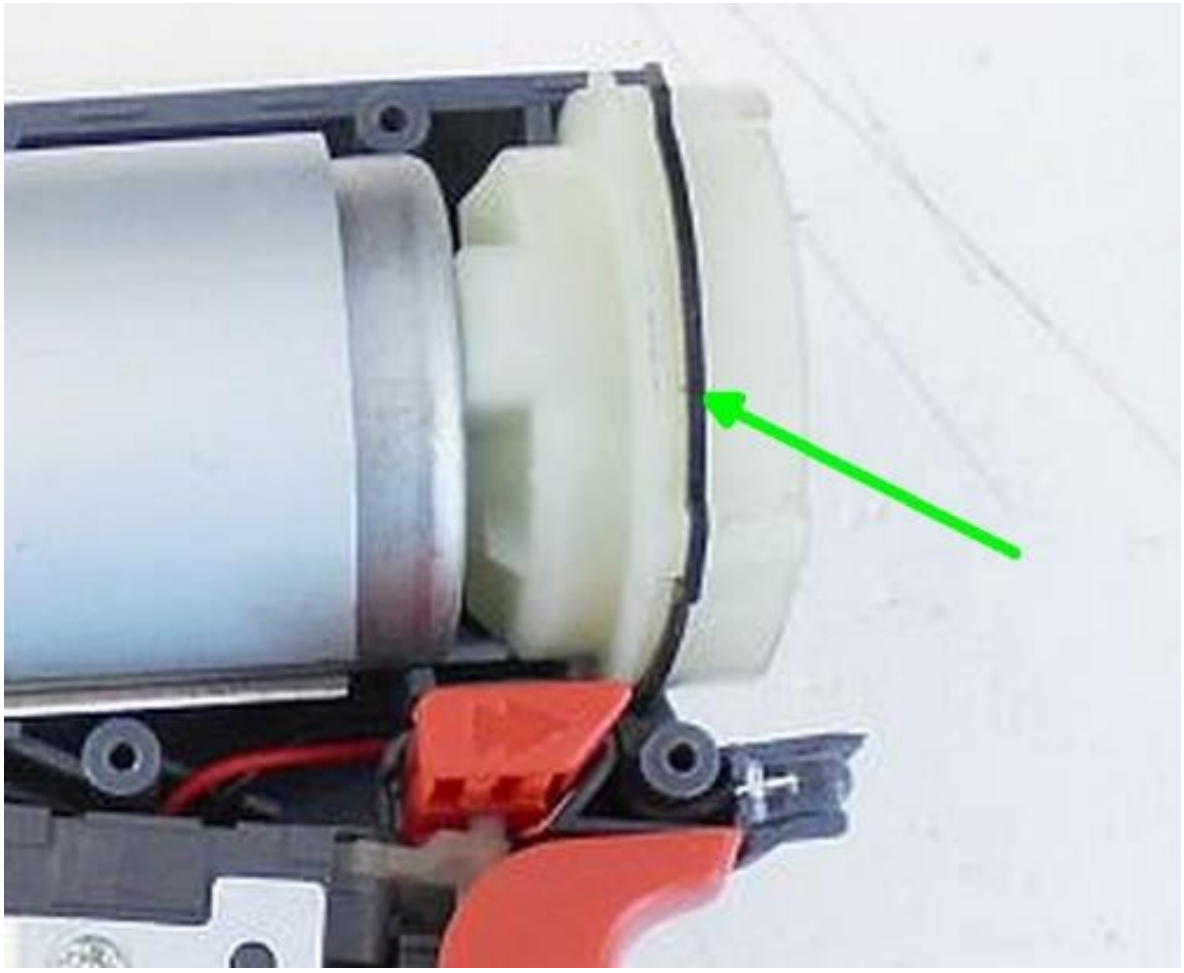

- Uszczelka dla odizolowania części mechanizmu ze smarem od komory silnika.