Karta katalogowa | Numer produktu: 770-203

gniazdo; 3-bieg.; kodowanie A

www.wago.com/770-203

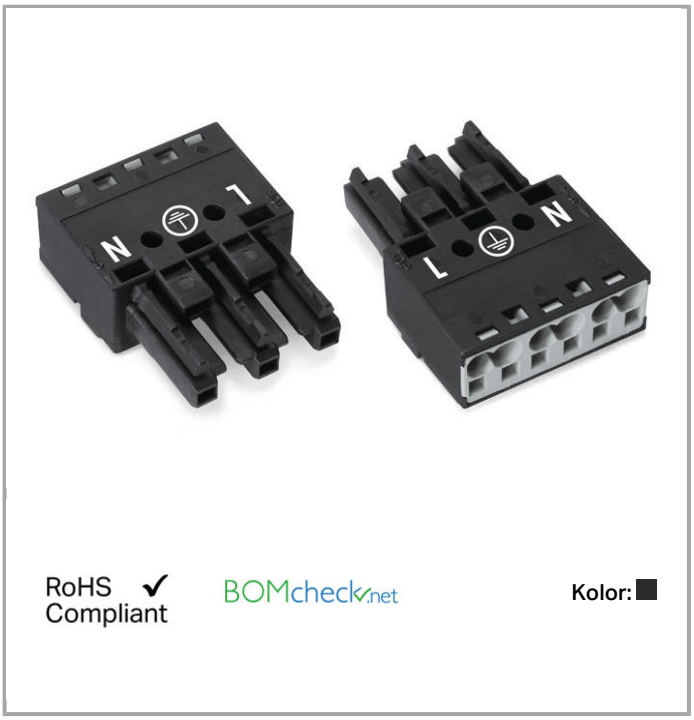

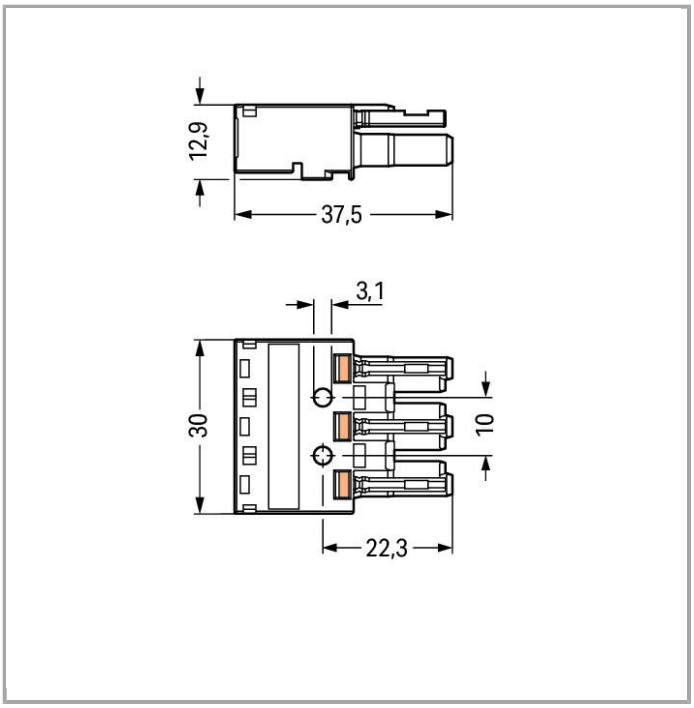

Opis artykułu

czarny kodowanie A (L N)

wskazówka:

We wszystkich elementach mocowanych na stałe (warianty Snap-In do opraw oświetleniowych lub urządzeń, wszystkie rozgałęźniki i komponenty do płytek drukowanych), zaczepy ryglujące są zamontowane fabrycznie, tym samym zawsze zostaje zapewniona blokada połączenia elementów wtykowych - gniazd i wtyków. Dodatkowy zaczep ryglujący wymagany jest jedynie przy połączeniach swobodnych (gniazdo/wtyk).

wskazówka dot. temperatury ciągłego użytkowania:

-35°C … +85°C

przewód PCW do temperatury ≤ 70°C (dotyczy również przewodów bez halogenu)

elementy izolacyjne do temperatury ≤ 105°C

Only in mated condition with strain relief housing (These compact connectors are not designed for use in open, easily accessible areas)

Data

dane elektryczne

Ratings per IEC/EN 60664-1

napięcie znamionowe (III / 3)	250 V
napięcie znamionowe udarowe (III / 3)	4 kV
prąd znamionowy	25 A
legenda parametrów znamionowych	(III / 3) ≙ kategoria przepięć III / stopień zanieczyszczenia 3

parametry zacisku

technika podłączania czujnika	Push-in CAGE CLAMP®
rodzaj montażu	przyrząd montażowy Push-in
przekrój nominalny	4 mm²
przewód jednodrutowy	0,5 … 4 mm² / 20 … 12 AWG
przewód jednodrutowy, montaż wtykowy bez pomocy narzędzi	1,5 … 4 mm² / 16 … 12 AWG
przewód wielodrutowy	0,5 … 2,5 mm² / 20 … 14 AWG
przewód linkowy	0,5 … 4 mm² / 20 … 12 AWG
przewód linkowy z tulejką z kołnierzem z tworzywa	0,25 … 1,5 mm² / 20 … 16 AWG
przewód linkowy z tulejką bez kołnierza z tworzywa	0,25 … 2,5 mm² / 20 … 14 AWG
przewód linkowy z tulejką, montaż wtykowy bez pomocy narzędzi, min.	1,5 mm² / 16 AWG
dł. odizolowania przewodu	9 mm / 0.35 cal
wskazówka (dł. odizolowania przewodu)	see also packaging or instructions
l. bieg.	3
łączna liczba zacisków	6
łączna liczba potencjałów	3
kierunek podejścia przewodem względem kierunku wtykania	0 °

dane geometryczne

raster	10 mm (0.394 inch)
szerokość	30 mm / 1.181 inch
wysokość	12,9 mm / 0.508 inch
głębokość	37,5 mm / 1.476 inch

dane mechaniczne

kodowanie	A
siła wetknięcia przy połączeniu wtykowym	ok. 20 … 70 N (zależnie od liczby biegunów)
siła mocująca połączenie wtykowe	z zaczepami ryglującymi: > 80 N
siła rozłączająca połączenie wtykowe	bez zaczepów ryglujących: ok. 20 … 70 N (zależnie od liczby biegunów)
nadruk	L N
stopień ochrony	IP20

oznaczenie potencjałów	L N

Plug connection

wykonanie zestyków w obrębie wielowtyku	złączka gniazdo / gniazdo
typ wielowtyku	do przewodów
ochrona przed błędnym podłączeniem	Yes
blokada połączenia wtykowego	zaczep ryglujący
zaczep ryglujący	no

dane materiałowe

kolor	czarny
materiał izolacyjny	poliamid 66 (PA 66)
klasa palności zgodnie z UL 94	V0
materiał sprężyny zaciskowej	chromoniklowa stal sprężynowa (CrNi)
materiał styku	miedź lub stop miedzi z uszlachetnioną powierzchnią
obciążenie ogniowe	0.157 MJ
ciężar	9.405 g

warunki środowiskowe

temperatura otoczenia (praca)	-35 … 85 °C

dane handlowe

Country of origin	DE
GTIN	4044918252225
Product Group	20 (WINSTA)

powiązane produkty

tools



Nr kat.: 210-720
przyrząd montażowy z izolowanym trzpieniem; typ 2, klinga (3,5 x 0,5) mm
www.wago.com/210-720



Nr kat.: 770-383
przyrząd montażowy; 3-tor.
www.wago.com/770-383

protection



Nr kat.: 770-201
zaślepka; do gniazda; 12-bieg.; z możliwością podzielenia
www.wago.com/770-201



Nr kat.: 770-221
zaślepka; do gniazda; 12-bieg.; z możliwością podzielenia
www.wago.com/770-221

Strain relief plate

	**Nr kat.: 770-503** obudowa odciążająca przewody; 3-bieg.; średnica przewodu 8 - 11,5 mm	www.wago.com/770-503
	**Nr kat.: 770-503/021-000** obudowa odciążająca przewody; 3-bieg.; średnica przewodu 9 - 13 mm	www.wago.com/770-503/021-000
	**Nr kat.: 770-503/023-000** obudowa odciążająca przewody; 3-bieg.; średnica przewodu 4,5 - 8 mm	www.wago.com/770-503/023-000
	**Nr kat.: 770-503/032-000** obudowa odciążająca przewody; 3-bieg.; konstrukcja kątowa; średnica przewodu 8 - 11,5 mm	www.wago.com/770-503/032-000
	**Nr kat.: 770-503/035-000** obudowa odciążająca przewody; do szybkiego montażu; 3-bieg.; średnica przewodu 8 - 11,5 mm; do 1 przewodu	www.wago.com/770-503/035-000
	**Nr kat.: 770-503/038-000** obudowa odciążająca przewody; 3-bieg.; średnica przewodu 8 - 11,5 mm; do 1 przewodu	www.wago.com/770-503/038-000
	**Nr kat.: 770-513** obudowa odciążająca przewody; 3-bieg.; średnica przewodu 8 - 11,5 mm	www.wago.com/770-513
	**Nr kat.: 770-513/021-000** obudowa odciążająca przewody; 3-bieg.; średnica przewodu 9 - 13 mm	www.wago.com/770-513/021-000
	**Nr kat.: 770-513/023-000** obudowa odciążająca przewody; 3-bieg.; średnica przewodu 4,5 - 8 mm	www.wago.com/770-513/023-000
	**Nr kat.: 770-513/032-000** obudowa odciążająca przewody; 3-bieg.; konstrukcja kątowa; średnica przewodu 8 - 11,5 mm	www.wago.com/770-513/032-000
	**Nr kat.: 770-513/035-000** obudowa odciążająca przewody; do szybkiego montażu; 3-bieg.; średnica przewodu 8 - 11,5 mm; do 1 przewodu	www.wago.com/770-513/035-000
	**Nr kat.: 770-513/038-000** obudowa odciążająca przewody; 3-bieg.; średnica przewodu 8 - 11,5 mm; do 1 przewodu	www.wago.com/770-513/038-000

shield connection

	**Nr kat.: 770-523** blaszka do podłączania ekranu; do 3-torowych wtyków i gniazd	www.wago.com/770-523

Marking accessories

	**Nr kat.: 770-450** tabliczka oznacznikowa; do opisu ręcznego	www.wago.com/770-450

	**Nr kat.: 770-450/000-001** tabliczka oznacznikowa; do opisu ręcznego	www.wago.com/770-450/000-001
	**Nr kat.: 770-450/000-002** tabliczka oznacznikowa; do opisu ręcznego	www.wago.com/770-450/000-002
	**Nr kat.: 770-450/000-005** tabliczka oznacznikowa; do opisu ręcznego	www.wago.com/770-450/000-005
	**Nr kat.: 770-450/000-006** tabliczka oznacznikowa; do opisu ręcznego	www.wago.com/770-450/000-006
	**Nr kat.: 770-450/000-012** tabliczka oznacznikowa; do opisu ręcznego	www.wago.com/770-450/000-012

Locking lever

	**Nr kat.: 770-101** zaczep ryglujący; z ręcznym pobudzeniem; do połączeń swobodnych	www.wago.com/770-101
	**Nr kat.: 770-111** zaczep ryglujący; do obsługi przyrządem montażowym; do połączeń swobodnych	www.wago.com/770-111
	**Nr kat.: 770-121** zaczep ryglujący; z ręcznym pobudzeniem; do połączeń swobodnych	www.wago.com/770-121
	**Nr kat.: 770-131** zaczep ryglujący; do obsługi przyrządem montażowym; do połączeń swobodnych	www.wago.com/770-131

Do pobrania

Documentation

Bid Text

770-203 WINSTA MIDI 3-polig	2016-02-01	DOC 24,1 kB	Do pobrania

smartDATA

CAD data

3D Download 770-203	URL	Do pobrania

Zmiany zastrzeżone

WAGO Kontakttechnik GmbH & Co. KG
Hansastr. 27
32423 Minden
Phone: +49571 887-0 | Fax: +49571 887-169
Email: info.de@wago.com | Web: www.wago.com

Masz pytania dotyczące naszych produktów?
Jesteśmy do Twojej dyspozycji pod numerem telefonu {0}.