Karta katalogowa | Numer produktu: 2002-1981/1000-413

2-przewodowa złączka bezpiecznikowa do bezpieczników samochodowych; z możliwością pomiaru; 24 V; z sygnalizacją przepalenia wkładki przez LED; pobór prądu przez LED: 4,8 mA

www.wago.com/2002-1981/1000-413

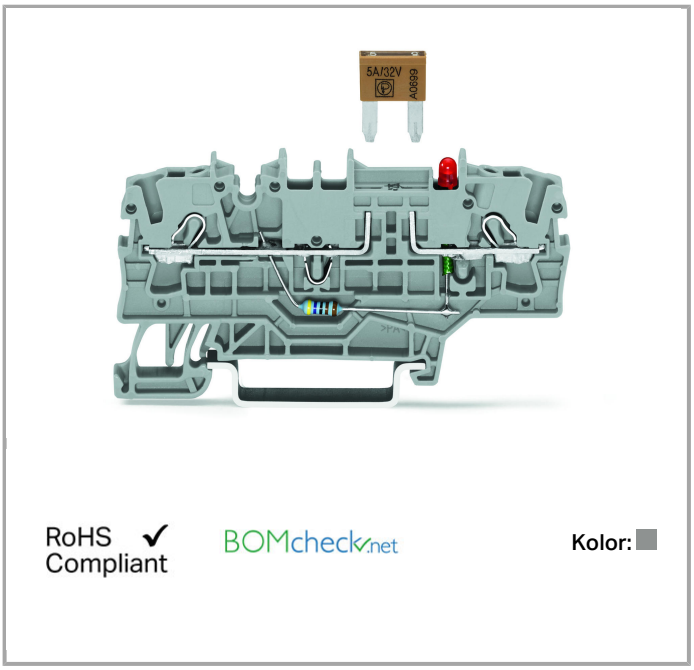

RoHS ✓ Compliant

BOMcheck.net

Kolor:

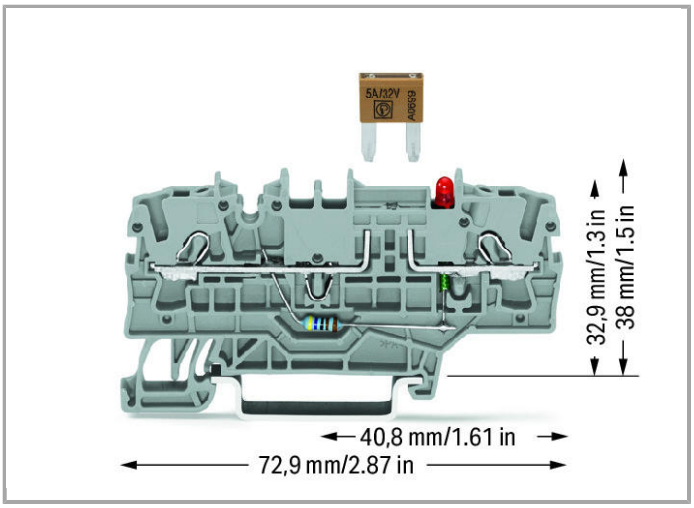

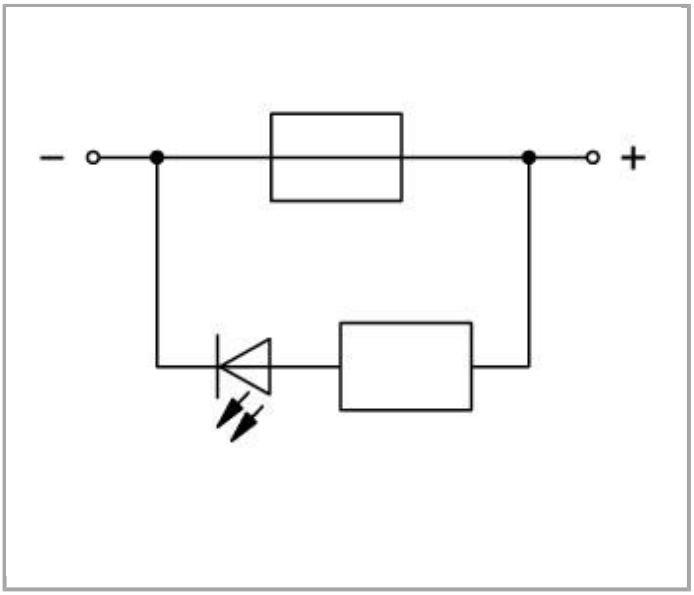

Data

dane elektryczne

Ratings per IEC/EN 60664-1

napięcie znamionowe (III / 3)	400 V
napięcie znamionowe udarowe (III / 3)	6 kV

prąd znamionowy	10 A
legenda parametrów znamionowych	(III / 3) ≙ kategoria przepięć III / stopień zanieczyszczenia 3

Approvals per UL 1059

napięcie znamionowe UL (Use Group B)	24 V
prąd znamionowy UL (Use Group B)	10 A
napięcie znamionowe UL (Use Group C)	24 V
prąd znamionowy UL (Use Group C)	10 A

parametry zacisku

technika podłączania czujnika	Push-in CAGE CLAMP®
rodzaj montażu	Push-in przyrząd montażowy
materiał podłączanego przewodu	miedź
przekrój nominalny	2,5 mm²
przewód jednodrutowy	0,25 … 4 mm² / 22 … 12 AWG
przewód jednodrutowy, montaż wtykowy bez pomocy narzędzi	0,75 … 4 mm² / 18 … 12 AWG
przewód linkowy	0,25 … 4 mm² / 22 … 12 AWG
przewód linkowy z tulejką, montaż wtykowy bez pomocy narzędzi, min.	0,75 mm² / 18 AWG
dł. odizolowania przewodu	10 … 12 mm / 0.39 … 0.47 cal
liczba poziomów	1
łączna liczba zacisków	2
łączna liczba potencjałów	2
rodzaj oprzewodowania	oprzewodowanie od czoła

dane geometryczne

szerokość	5,2 mm / 0.205 inch
wysokość od górnej krawędzi szyny	32,9 mm / 1.295 inch
głębokość	72,9 mm / 2.87 inch

dane mechaniczne

konstrukcja	konstrukcja pozioma
rodzaj montażu	szyna montażowa 35
płaszczyzna opisu	opis na środku / z boku

dane materiałowe

kolor	szara
materiał izolacyjny	poliamid 66 (PA 66)
ciężar	8.2 g

dane handlowe

Country of origin	DE
GTIN	4050821089247
Product Group	22 (TOPJOB S)

Aprobaty / certyfikaty

Regulacje krajowe

Logo	Aprobata	Nazwa aprobaty
	CCA DEKRA Certification B.V.	NTR NL 7585
	CSA DEKRA Certification B.V.	1536069
	CSA DEKRA Certification B.V.	1536069
	KEMA/KEUR DEKRA Certification B.V.	2198985.01

Aprobaty Przemysł morski

Logo	Aprobata	Nazwa aprobaty
	ABS American Bureau of Shipping	14-HG1293677-PDA
	DNV GL Det Norske Veritas, Germanischer Lloyd	TAE00001V2

Aprobaty UL

Logo	Aprobata	Nazwa aprobaty
	UR Underwriters Laboratories Inc.	E45172

powiązane produkty

Insulation stop

	**Nr kat.: 2002-171** blokada izolacji; 0,25 – 0,5 mm²; 5 szt. / pasek	www.wago.com/2002-171
	**Nr kat.: 2002-172** blokada izolacji; 0,75 – 1 mm²; 5 szt. / pasek	www.wago.com/2002-172

Carrier rail

	**Nr kat.: 210-112** stalowa szyna montażowa; 35 x 7,5 mm; gr. 1 mm; dł. 2 m; z perforacją; zgodnie z EN 60715; szer. otworu 25 mm; rozstaw otworów 36 mm	www.wago.com/210-112
	**Nr kat.: 210-113** stalowa szyna montażowa; 35 x 7,5 mm; gr. 1 mm; dł. 2 m; bez perforacji; zgodnie z EN 60715	www.wago.com/210-113
	**Nr kat.: 210-114** stalowa szyna montażowa; 35 x 15 mm; gr. 1,5 mm; dł. 2 m; bez perforacji; wg EN 60715	www.wago.com/210-114
	**Nr kat.: 210-115** stalowa szyna montażowa; 35 x 7,5 mm; gr. 1 mm; dł. 2 m; z perforacją; zgodnie z EN 60715; szer. otworu 18 mm; rozstaw otworów 25 mm	www.wago.com/210-115
	**Nr kat.: 210-118** stalowa szyna montażowa; 35 x 15 mm; gr. 2,3 mm; dł. 2 m; bez perforacji; zgodnie z EN 60715	www.wago.com/210-118
	**Nr kat.: 210-196** aluminiowa szyna montażowa; 35 x 8,2 mm; gr. 1,6 mm; dł. 2 m; bez perforacji; wg EN 60715	www.wago.com/210-196
	**Nr kat.: 210-197** stalowa szyna montażowa; 35 x 15 mm; gr. 1,5 mm; dł. 2 m; z perforacją; wg EN 60715	www.wago.com/210-197
	**Nr kat.: 210-198** miedziana szyna montażowa; 35 x 15 mm; gr. 2,3 mm; dł. 2 m; bez perforacji; zgodnie z EN 60715	www.wago.com/210-198

Marking accessories

	**Nr kat.: 2002-161** Paski oznacznikowe	www.wago.com/2002-161
	**Nr kat.: 2009-110** Paski oznacznikowe; w rolce; nierozciągalne; bez nadruku; do montażu zatrzaskowego	www.wago.com/2009-110
	**Nr kat.: 2009-115** WMB-Inline; do drukarki smartPRINTER; w rolce; rozciągalne z 5 mm do 5,2 mm; bez nadruku; do montażu zatrzaskowego	www.wago.com/2009-115
	**Nr kat.: 2009-115/000-002** WMB-Inline; do drukarki smartPRINTER; w rolce; rozciągalne z 5 mm do 5,2 mm; bez nadruku; do montażu zatrzaskowego	www.wago.com/2009-115/000-002
	Nr kat.: 2009-115/000-006 WMB-Inline; do drukarki smartPRINTER; w rolce; rozciągalne z 5 mm do 5,2 mm; bez nadruku; do montażu zatrzaskowego	www.wago.com/2009-115/000-006
	Nr kat.: 2009-115/000-007 WMB-Inline; w rolce; rozciągalne z 5 mm do 5,2 mm; bez nadruku; do montażu zatrzaskowego	www.wago.com/2009-115/000-007

	**Nr kat.: 2009-115/000-012** WMB-Inline; do drukarki smartPRINTER; w rolce; rozciągalne z 5 mm do 5,2 mm; bez nadruku; do montażu zatrzaskowego	www.wago.com/2009-115/000-012
	**Nr kat.: 2009-115/000-017** WMB-Inline; w rolce; rozciągalne z 5 mm do 5,2 mm; bez nadruku; do montażu zatrzaskowego	www.wago.com/2009-115/000-017
	**Nr kat.: 2009-115/000-023** WMB-Inline; do drukarki smartPRINTER; w rolce; rozciągalne z 5 mm do 5,2 mm; bez nadruku; do montażu zatrzaskowego	www.wago.com/2009-115/000-023
	**Nr kat.: 2009-115/000-024** WMB-Inline; do drukarki smartPRINTER; w rolce; rozciągalne z 5 mm do 5,2 mm; bez nadruku; do montażu zatrzaskowego	www.wago.com/2009-115/000-024
	**Nr kat.: 2009-145** Mini-WSB Inline; do drukarki smartPRINTER; w rolce; rozciągalne z 5 mm do 5,2 mm; bez nadruku; do montażu zatrzaskowego	www.wago.com/2009-145
	**Nr kat.: 2009-145/000-002** Mini-WSB Inline; w rolce; rozciągalne z 5 mm do 5,2 mm; bez nadruku; do montażu zatrzaskowego	www.wago.com/2009-145/000-002
	**Nr kat.: 2009-145/000-005** Mini-WSB Inline; bez nadruku; 1 700 tabliczek Mini-WSB (5 mm) w rolce; rozciągalne z 5 mm do 5,2 mm	www.wago.com/2009-145/000-005
	**Nr kat.: 2009-145/000-006** Mini-WSB Inline; do drukarki smartPRINTER; w rolce; rozciągalne z 5 mm do 5,2 mm; bez nadruku; do montażu zatrzaskowego	www.wago.com/2009-145/000-006
	**Nr kat.: 2009-145/000-007** Mini-WSB Inline; bez nadruku; 1 700 tabliczek Mini-WSB (5 mm) w rolce; rozciągalne z 5 mm do 5,2 mm	www.wago.com/2009-145/000-007
	**Nr kat.: 2009-145/000-012** Mini-WSB Inline; do drukarki smartPRINTER; w rolce; rozciągalne z 5 mm do 5,2 mm; bez nadruku; do montażu zatrzaskowego	www.wago.com/2009-145/000-012
	**Nr kat.: 2009-145/000-023** Mini-WSB Inline; w rolce; rozciągalne z 5 mm do 5,2 mm; bez nadruku; do montażu zatrzaskowego	www.wago.com/2009-145/000-023
	**Nr kat.: 2009-145/000-024** Mini-WSB Inline; w rolce; rozciągalne z 5 mm do 5,2 mm; bez nadruku; do montażu zatrzaskowego	www.wago.com/2009-145/000-024
	**Nr kat.: 2009-191** podstawki oznacznika grupowego	www.wago.com/2009-191
	**Nr kat.: 2009-192** podstawki oznacznika grupowego	www.wago.com/2009-192
	**Nr kat.: 2009-193** podstawki oznacznika grupowego	www.wago.com/2009-193
	**Nr kat.: 2009-198** adapter	www.wago.com/2009-198

	**Nr kat.: 248-501** system oznaczania Mini-WSB; bez nadruku; szer. tabliczki 5 mm; 10 pasków po 10 tabliczek w karcie	www.wago.com/248-501
	**Nr kat.: 248-501/000-002** oznaczniki Mini-WSB; jako karta; nierozciągalne; bez nadruku; do montażu zatrzaskowego	www.wago.com/248-501/000-002
	**Nr kat.: 248-501/000-005** oznaczniki Mini-WSB; jako karta; bez nadruku; do montażu zatrzaskowego	www.wago.com/248-501/000-005
	**Nr kat.: 248-501/000-006** oznaczniki Mini-WSB; jako karta; nierozciągalne; bez nadruku; do montażu zatrzaskowego	www.wago.com/248-501/000-006
	**Nr kat.: 248-501/000-007** oznaczniki Mini-WSB; jako karta; nierozciągalne; bez nadruku; do montażu zatrzaskowego	www.wago.com/248-501/000-007
	**Nr kat.: 248-501/000-012** oznaczniki Mini-WSB; jako karta; nierozciągalne; bez nadruku; do montażu zatrzaskowego	www.wago.com/248-501/000-012
	**Nr kat.: 248-501/000-017** oznaczniki Mini-WSB; jako karta; nierozciągalne; bez nadruku; do montażu zatrzaskowego	www.wago.com/248-501/000-017
	**Nr kat.: 248-501/000-023** oznaczniki Mini-WSB; jako karta; nierozciągalne; bez nadruku; do montażu zatrzaskowego	www.wago.com/248-501/000-023
	**Nr kat.: 248-501/000-024** oznaczniki Mini-WSB; jako karta; nierozciągalne; bez nadruku; do montażu zatrzaskowego	www.wago.com/248-501/000-024
	Nr kat.: 793-501 tabliczka z oznacznikami WMB; jako karta; nierozciągalne; bez nadruku; do montażu zatrzaskowego	www.wago.com/793-501
	**Nr kat.: 793-501/000-002** tabliczka z oznacznikami WMB; jako karta; nierozciągalne; bez nadruku; do montażu zatrzaskowego	www.wago.com/793-501/000-002
	**Nr kat.: 793-501/000-005** tabliczka z oznacznikami WMB; jako karta; nierozciągalne; bez nadruku; do montażu zatrzaskowego	www.wago.com/793-501/000-005
	**Nr kat.: 793-501/000-006** tabliczka z oznacznikami WMB; jako karta; nierozciągalne; bez nadruku; do montażu zatrzaskowego	www.wago.com/793-501/000-006
	**Nr kat.: 793-501/000-007** tabliczka z oznacznikami WMB; jako karta; nierozciągalne; bez nadruku; do montażu zatrzaskowego	www.wago.com/793-501/000-007
	**Nr kat.: 793-501/000-012** tabliczka z oznacznikami WMB; jako karta; nierozciągalne; bez nadruku; do montażu zatrzaskowego	www.wago.com/793-501/000-012

	**Nr kat.: 793-501/000-017** tabliczka z oznacznikami WMB; jako karta; nierozciągalne; bez nadruku; do montażu zatrzaskowego	www.wago.com/793-501/000-017
	**Nr kat.: 793-501/000-023** tabliczka z oznacznikami WMB; jako karta; nierozciągalne; bez nadruku; do montażu zatrzaskowego	www.wago.com/793-501/000-023
	**Nr kat.: 793-501/000-024** tabliczka z oznacznikami WMB; jako karta; nierozciągalne; bez nadruku; do montażu zatrzaskowego	www.wago.com/793-501/000-024
	Nr kat.: 793-5501 tabliczka z oznacznikami WMB; jako karta; do złączek o szer. 5 - 17,5 mm; rozciągalne z 5 mm do 5,2 mm; bez nadruku; do montażu zatrzaskowego	www.wago.com/793-5501
	**Nr kat.: 793-5501/000-002** tabliczka z oznacznikami WMB; jako karta; do złączek o szer. 5 - 17,5 mm; rozciągalne z 5 mm do 5,2 mm; bez nadruku; do montażu zatrzaskowego	www.wago.com/793-5501/000-002
	**Nr kat.: 793-5501/000-005** tabliczka z oznacznikami WMB; jako karta; rozciągalne z 5 mm do 5,2 mm; bez nadruku; do montażu zatrzaskowego	www.wago.com/793-5501/000-005
	**Nr kat.: 793-5501/000-006** tabliczka z oznacznikami WMB; jako karta; rozciągalne z 5 mm do 5,2 mm; bez nadruku; do montażu zatrzaskowego	www.wago.com/793-5501/000-006
	**Nr kat.: 793-5501/000-007** tabliczka z oznacznikami WMB; jako karta; rozciągalne z 5 mm do 5,2 mm; bez nadruku; do montażu zatrzaskowego	www.wago.com/793-5501/000-007
	**Nr kat.: 793-5501/000-012** tabliczka z oznacznikami WMB; jako karta; rozciągalne z 5 mm do 5,2 mm; bez nadruku; do montażu zatrzaskowego	www.wago.com/793-5501/000-012
	**Nr kat.: 793-5501/000-017** tabliczka z oznacznikami WMB; jako karta; rozciągalne z 5 mm do 5,2 mm; bez nadruku; do montażu zatrzaskowego	www.wago.com/793-5501/000-017
	**Nr kat.: 793-5501/000-023** tabliczka z oznacznikami WMB; jako karta; rozciągalne z 5 mm do 5,2 mm; bez nadruku; do montażu zatrzaskowego	www.wago.com/793-5501/000-023
	**Nr kat.: 793-5501/000-024** tabliczka z oznacznikami WMB; jako karta; rozciągalne z 5 mm do 5,2 mm; bez nadruku; do montażu zatrzaskowego	www.wago.com/793-5501/000-024

General accessories

	**Nr kat.: 2002-121** adapter	www.wago.com/2002-121
	**Nr kat.: 2002-880/1000-411** moduł diodowy; z diodą 1N4007 jako diodą tłumiącą; szer. 10,4 mm; temperatura pracy max. 85 °C	www.wago.com/2002-880/1000-411
	**Nr kat.: 2002-880/1000-541** moduł z LED	www.wago.com/2002-880/1000-541

	**Nr kat.: 2002-880/1000-542** moduł z LED	www.wago.com/2002-880/1000-542
	**Nr kat.: 2002-880/1000-836** moduł z LED	www.wago.com/2002-880/1000-836

Jumper

	**Nr kat.: 2002-400** mostek poprzeczny do mostkowania ciągłego; z izolacją; 2-tor.; prąd nominalny 25 A	www.wago.com/2002-400
	**Nr kat.: 2002-402** mostek grzebieniowy; z izolacją; 2-tor.; prąd nominalny 25 A	www.wago.com/2002-402
	**Nr kat.: 2002-402/000-005** mostek grzebieniowy; z izolacją; 2-tor.; prąd nominalny 25 A	www.wago.com/2002-402/000-005
	**Nr kat.: 2002-402/000-006** mostek grzebieniowy; z izolacją; 2-tor.; prąd nominalny 25 A	www.wago.com/2002-402/000-006
	**Nr kat.: 2002-403** mostek grzebieniowy; z izolacją; 3-tor.; prąd nominalny 25 A	www.wago.com/2002-403
	**Nr kat.: 2002-403/000-005** mostek grzebieniowy; z izolacją; 3-tor.; prąd nominalny 25 A	www.wago.com/2002-403/000-005
	**Nr kat.: 2002-403/000-006** mostek grzebieniowy; z izolacją; 3-tor.; prąd nominalny 25 A	www.wago.com/2002-403/000-006
	**Nr kat.: 2002-404** mostek grzebieniowy; z izolacją; 4-tor.; prąd nominalny 25 A	www.wago.com/2002-404
	**Nr kat.: 2002-404/000-005** mostek grzebieniowy; z izolacją; 4-tor.; prąd nominalny 25 A	www.wago.com/2002-404/000-005
	**Nr kat.: 2002-404/000-006** mostek grzebieniowy; z izolacją; 4-tor.; prąd nominalny 25 A	www.wago.com/2002-404/000-006
	**Nr kat.: 2002-405** mostek grzebieniowy; z izolacją; 5-tor.; prąd nominalny 25 A	www.wago.com/2002-405
	**Nr kat.: 2002-405/000-005** mostek grzebieniowy; z izolacją; 5-tor.; prąd nominalny 25 A	www.wago.com/2002-405/000-005
	**Nr kat.: 2002-405/000-006** mostek grzebieniowy; z izolacją; 5-tor.; prąd nominalny 25 A	www.wago.com/2002-405/000-006

	**Nr kat.: 2002-405/011-000** mostek do połączenia w gwiazdę; z izolacją; 3-tor. (1-3-5); IN = IN złączki	www.wago.com/2002-405/011-000
	**Nr kat.: 2002-406** mostek grzebieniowy; z izolacją; 6-tor.; prąd nominalny 25 A	www.wago.com/2002-406
	**Nr kat.: 2002-406/000-005** mostek grzebieniowy; z izolacją; 6-tor.; prąd nominalny 25 A	www.wago.com/2002-406/000-005
	**Nr kat.: 2002-406/000-006** mostek grzebieniowy; z izolacją; 6-tor.; prąd nominalny 25 A	www.wago.com/2002-406/000-006
	**Nr kat.: 2002-406/020-000** mostek do połączeń typu trójkąt; z izolacją; 1-2 3-4 5-6; IN = IN złączki	www.wago.com/2002-406/020-000
	**Nr kat.: 2002-407** mostek grzebieniowy; z izolacją; 7-tor.; prąd nominalny 25 A	www.wago.com/2002-407
	**Nr kat.: 2002-407/000-005** mostek grzebieniowy; z izolacją; 7-tor.; prąd nominalny 25 A	www.wago.com/2002-407/000-005
	**Nr kat.: 2002-407/000-006** mostek grzebieniowy; z izolacją; 7-tor.; prąd nominalny 25 A	www.wago.com/2002-407/000-006
	**Nr kat.: 2002-408** mostek grzebieniowy; z izolacją; 8-tor.; prąd nominalny 25 A	www.wago.com/2002-408
	**Nr kat.: 2002-408/000-005** mostek grzebieniowy; z izolacją; 8-tor.; prąd nominalny 25 A	www.wago.com/2002-408/000-005
	**Nr kat.: 2002-408/000-006** mostek grzebieniowy; z izolacją; 8-tor.; prąd nominalny 25 A	www.wago.com/2002-408/000-006
	**Nr kat.: 2002-409** mostek grzebieniowy; z izolacją; 9-tor.; prąd nominalny 25 A	www.wago.com/2002-409
	**Nr kat.: 2002-409/000-005** mostek grzebieniowy; z izolacją; 9-tor.; prąd nominalny 25 A	www.wago.com/2002-409/000-005
	**Nr kat.: 2002-409/000-006** mostek grzebieniowy; z izolacją; 9-tor.; prąd nominalny 25 A	www.wago.com/2002-409/000-006
	**Nr kat.: 2002-410** mostek grzebieniowy; z izolacją; 10-tor.; prąd nominalny 25 A	www.wago.com/2002-410
	**Nr kat.: 2002-410/000-005** mostek grzebieniowy; z izolacją; 10-tor.; prąd nominalny 25 A	www.wago.com/2002-410/000-005

	**Nr kat.: 2002-410/000-006** mostek grzebieniowy; z izolacją; 10-tor.; prąd nominalny 25 A	www.wago.com/2002-410/000-006
	**Nr kat.: 2002-423** mostek grzebieniowy; z izolacją; z 1 na 3; prąd nominalny 25 A	www.wago.com/2002-423
	**Nr kat.: 2002-423/000-005** mostek poprzeczny do mostkowania ciągłego; z izolacją; z 1 na 3; prąd nominalny 25 A	www.wago.com/2002-423/000-005
	**Nr kat.: 2002-423/000-006** mostek poprzeczny do mostkowania ciągłego; z izolacją; z 1 na 3; prąd nominalny 25 A	www.wago.com/2002-423/000-006
	**Nr kat.: 2002-433** mostek grzebieniowy; z izolacją; z 1 na 3; prąd nominalny 25 A	www.wago.com/2002-433
	**Nr kat.: 2002-434** mostek grzebieniowy; z izolacją; z 1 na 4; prąd nominalny 25 A	www.wago.com/2002-434
	**Nr kat.: 2002-435** mostek grzebieniowy; z izolacją; z 1 na 5; prąd nominalny 25 A	www.wago.com/2002-435
	**Nr kat.: 2002-436** mostek grzebieniowy; z izolacją; z 1 na 6; prąd nominalny 25 A	www.wago.com/2002-436
	**Nr kat.: 2002-437** mostek grzebieniowy; z izolacją; z 1 na 7; prąd nominalny 25 A	www.wago.com/2002-437
	**Nr kat.: 2002-438** mostek grzebieniowy; z izolacją; z 1 na 8; prąd nominalny 25 A	www.wago.com/2002-438
	**Nr kat.: 2002-439** mostek grzebieniowy; z izolacją; z 1 na 9; prąd nominalny 25 A	www.wago.com/2002-439
	**Nr kat.: 2002-440** mostek grzebieniowy; z izolacją; z 1 na 10; prąd nominalny 25 A	www.wago.com/2002-440
	**Nr kat.: 2002-472** Mostki omijające; z izolacją; 2-tor.; prąd nominalny 25 A; do złączek listwowych z serii 2002 i 2003	www.wago.com/2002-472
	**Nr kat.: 2002-473** Mostki omijające; z izolacją; 3-tor.; prąd nominalny 25 A; do złączek listwowych z serii 2002 i 2003	www.wago.com/2002-473
	**Nr kat.: 2002-473/011-000** prefabrykowane mostki omijające; z izolacją; 2-tor. (1-3); prąd nominalny 25 A; z fabrycznie wyłamanymi pinami stykowym i nadrukowanym schematem połączeń	www.wago.com/2002-473/011-000
	**Nr kat.: 2002-474** Mostki omijające; z izolacją; 4-tor.; prąd nominalny 25 A; do złączek listwowych z serii 2002 i 2003	www.wago.com/2002-474
	**Nr kat.: 2002-475** Mostki omijające; z izolacją; 5-tor.; prąd nominalny 25 A; do złączek listwowych z serii 2002 i 2003	www.wago.com/2002-475
	**Nr kat.: 2002-475/011-000** prefabrykowane mostki omijające; z izolacją; 3-tor. (1-3-5); prąd nominalny 25 A; z fabrycznie wyłamanymi pinami stykowym i nadrukowanym schematem połączeń	www.wago.com/2002-475/011-000
	Nr kat.: 2002-476	

	Mostki omijające; z izolacją; 6-tor.; prąd nominalny 25 A; do złączek listwowych z serii 2002 i 2003	www.wago.com/2002-476
	**Nr kat.: 2002-477** Mostki omijające; z izolacją; 7-tor.; prąd nominalny 25 A; do złączek listwowych z serii 2002 i 2003	www.wago.com/2002-477
	**Nr kat.: 2002-477/011-000** prefabrykowane mostki omijające; z izolacją; 1-3-5-7; prąd nominalny 25 A; z fabrycznie wyłamanymi pinami stykowym i nadrukowanym schematem połączeń	www.wago.com/2002-477/011-000
	**Nr kat.: 2002-478** Mostki omijające; z izolacją; 8-tor.; prąd nominalny 25 A; do złączek listwowych z serii 2002 i 2003	www.wago.com/2002-478
	**Nr kat.: 2002-479** Mostki omijające; z izolacją; 9-tor.; prąd nominalny 25 A; do złączek listwowych z serii 2002 i 2003	www.wago.com/2002-479
	**Nr kat.: 2002-479/011-000** prefabrykowane mostki omijające; z izolacją; 1-3-5-7-9; prąd nominalny 25 A; z fabrycznie wyłamanymi pinami stykowym i nadrukowanym schematem połączeń	www.wago.com/2002-479/011-000
	**Nr kat.: 2002-480** Mostki omijające; z izolacją; 10-tor.; prąd nominalny 25 A; do złączek listwowych z serii 2002 i 2003	www.wago.com/2002-480
	**Nr kat.: 2002-481** Mostki omijające; z izolacją; 11-tor.; prąd nominalny 25 A; do złączek listwowych z serii 2002 i 2003	www.wago.com/2002-481
	**Nr kat.: 2002-481/011-000** prefabrykowane mostki omijające; z izolacją; 1-3-5-7-9-11; prąd nominalny 25 A; z fabrycznie wyłamanymi pinami stykowym i nadrukowanym schematem połączeń	www.wago.com/2002-481/011-000
	**Nr kat.: 2002-482** Mostki omijające; z izolacją; 12-tor.; prąd nominalny 25 A; do złączek listwowych z serii 2002 i 2003	www.wago.com/2002-482
	**Nr kat.: 2009-412** Wtykane mostki przewodowe; z izolacją; L = 60 mm; przekrój przewodu 1,5 mm²; do złączek listwowych z serii 2001, 2002, 2003 i 2022	www.wago.com/2009-412
	**Nr kat.: 2009-414** Wtykane mostki przewodowe; z izolacją; L = 110 mm; przekrój przewodu 1,5 mm²; do złączek listwowych z serii 2001, 2002, 2003 i 2022	www.wago.com/2009-414
	**Nr kat.: 2009-416** Wtykane mostki przewodowe; z izolacją; L = 250 mm; przekrój przewodu 1,5 mm²; do złączek listwowych z serii 2001, 2002, 2003 i 2022	www.wago.com/2009-416
	**Nr kat.: 210-103** łańcuchowy mostek przewodowy; z izolacją; 50 zacisków	www.wago.com/210-103
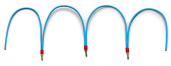	**Nr kat.: 210-123** łańcuchowy mostek przewodowy; z izolacją; 50 zacisków	www.wago.com/210-123

End plate

	**Nr kat.: 2002-1991** ścianka końcowa/wewnętrzna; gr. 1 mm	www.wago.com/2002-1991
	**Nr kat.: 2002-1992** ścianka końcowa/wewnętrzna; gr. 1 mm	www.wago.com/2002-1992

check

	**Nr kat.: 2002-511** modularny wielowtyk TOPJOB® S; do montażu zatrzaskowego; do otworów na mostek; 1-bieg.	www.wago.com/2002-511
	**Nr kat.: 2002-549** pusty moduł; do montażu zatrzaskowego; do omijania np. zmostkowanych złączek	www.wago.com/2002-549
	**Nr kat.: 2002-552** blok pomiarowy TOPJOB® S; do otworów na mostek; 2-bieg.	www.wago.com/2002-552
	**Nr kat.: 2002-553** blok pomiarowy TOPJOB® S; do otworów na mostek; 3-bieg.	www.wago.com/2002-553
	**Nr kat.: 2002-554** blok pomiarowy TOPJOB® S; do otworów na mostek; 4-bieg.	www.wago.com/2002-554
	**Nr kat.: 2002-555** blok pomiarowy TOPJOB® S; do otworów na mostek; 5-bieg.	www.wago.com/2002-555
	**Nr kat.: 2002-556** blok pomiarowy TOPJOB® S; do otworów na mostek; 6-bieg.	www.wago.com/2002-556
	**Nr kat.: 2002-557** blok pomiarowy TOPJOB® S; do otworów na mostek; 7-bieg.	www.wago.com/2002-557
	**Nr kat.: 2002-558** blok pomiarowy TOPJOB® S; do otworów na mostek; 8-bieg.	www.wago.com/2002-558
	**Nr kat.: 2002-559** blok pomiarowy TOPJOB® S; do otworów na mostek; 9-bieg.	www.wago.com/2002-559
	**Nr kat.: 2002-560** blok pomiarowy TOPJOB® S; do otworów na mostek; 10-bieg.	www.wago.com/2002-560
	**Nr kat.: 2002-611** wtykany moduł pomiarowy typu L TOPJOB® S; do montażu zatrzaskowego; 1-bieg.	www.wago.com/2002-611
	**Nr kat.: 2002-649** pusty moduł typu L TOPJOB® S; do montażu zatrzaskowego; do omijania np. zmostkowanych złączek	www.wago.com/2002-649
	**Nr kat.: 2009-174** adapter pomiarowy; do wtyku pomiarowego Ø 4 mm; do pomiaru złączek listwowych TOPJOB® S	www.wago.com/2009-174
	**Nr kat.: 2009-182** Odgałęźnik pomiarowy; do maks. 2,5 mm²; do przewodów pom. od 0,08 mm do 2,5 mm	www.wago.com/2009-182
	**Nr kat.: 210-136** wtyk pomiarowy; Ø 2 mm; z przewodem o długości 500 mm	www.wago.com/210-136

plug

	**Nr kat.: 2002-880** Puste wtyki; szer. 10,4 mm; 2-bieg.; typ 4	www.wago.com/2002-880

Protective Warning Marker

	**Nr kat.: 2002-115** zaślepka ostrzegawcza; z czarną błyskawicą; do 5 złączek	www.wago.com/2002-115

tools

	**Nr kat.: 210-658** przyrząd montażowy z izolowanym trzpieniem; klinga (3,5 x 0,5) mm; wersja krótka; konstrukcja kątowa	www.wago.com/210-658
	**Nr kat.: 210-720** przyrząd montażowy z izolowanym trzpieniem; typ 2, klinga (3,5 x 0,5) mm	www.wago.com/210-720

ferrule

	**Nr kat.: 216-241** tulejka przewodowa; tulejka dla 0,5 mm² / AWG 22; z kołnierzem z tworzywa; cynowana galwanicznie; miedź elektrolityczna; połączenie gazoszczelne; zgodnie z DIN 46228, cz. 4/09.90	www.wago.com/216-241
	**Nr kat.: 216-242** tulejka przewodowa; tulejka dla 0,75 mm² / AWG 20; z kołnierzem z tworzywa; cynowana galwanicznie; miedź elektrolityczna; połączenie gazoszczelne; zgodnie z DIN 46228, cz. 4/09.90	www.wago.com/216-242
	**Nr kat.: 216-243** tulejka przewodowa; tulejka dla 1 mm² / AWG 18; z kołnierzem z tworzywa; cynowana galwanicznie; miedź elektrolityczna; połączenie gazoszczelne; zgodnie z DIN 46228, cz. 4/09.90	www.wago.com/216-243
	**Nr kat.: 216-244** tulejka przewodowa; tulejka dla 1,5 mm² / AWG 16; z kołnierzem z tworzywa; cynowana galwanicznie; miedź elektrolityczna; połączenie gazoszczelne; zgodnie z DIN 46228, cz. 4/09.90	www.wago.com/216-244
	**Nr kat.: 216-246** tulejka przewodowa; tulejka dla 2,5 mm² / AWG 14; z kołnierzem z tworzywa; cynowana galwanicznie; miedź elektrolityczna; połączenie gazoszczelne; zgodnie z DIN 46228, cz. 4/09.90	www.wago.com/216-246
	**Nr kat.: 216-262** tulejka przewodowa; tulejka dla 0,75 mm² / AWG 20; z kołnierzem z tworzywa; cynowana galwanicznie; miedź elektrolityczna; połączenie gazoszczelne; zgodnie z DIN 46228, cz. 4/09.90	www.wago.com/216-262
	**Nr kat.: 216-263** tulejka przewodowa; tulejka dla 1 mm² / AWG 18; z kołnierzem z tworzywa; cynowana galwanicznie; miedź elektrolityczna; połączenie gazoszczelne; zgodnie z DIN 46228, cz. 4/09.90	www.wago.com/216-263
	**Nr kat.: 216-264** tulejka przewodowa; tulejka dla 1,5 mm² / AWG 16; z kołnierzem z tworzywa; cynowana galwanicznie; miedź elektrolityczna; połączenie gazoszczelne; zgodnie z DIN 46228, cz. 4/09.90	www.wago.com/216-264
	**Nr kat.: 216-266** tulejka przewodowa; tulejka dla 2,5 mm² / AWG 14; z kołnierzem z tworzywa; cynowana galwanicznie; miedź elektrolityczna; połączenie gazoszczelne; zgodnie z DIN 46228, cz. 4/09.90	www.wago.com/216-266

Do pobrania

Documentation

Bid Text

2002-1981/1000-413	2018-08-13	DOCX 16,3 kB	Do pobrania

Rodzina produktów

TOPJOB® S

TOPJOB® S: In various industrial applications and modern building installations, WAGO's wide and versatile range of rail-mount terminal blocks provides more than just reliable electrical connections.

Pokaż wszystkie produkty z tej rodziny

Zmiany zastrzeżone

WAGO Kontakttechnik GmbH & Co. KG
Hansastr. 27
32423 Minden
Phone: +49571 887-0 | Fax: +49571 887-169
Email: info.de@wago.com | Web: www.wago.com

Masz pytania dotyczące naszych produktów?
Jesteśmy do Twojej dyspozycji pod numerem telefonu {0}.