wtyki; z obudową odciążającą przewody; 3-bieg.; kodowanie A

www.wago.com/890-113



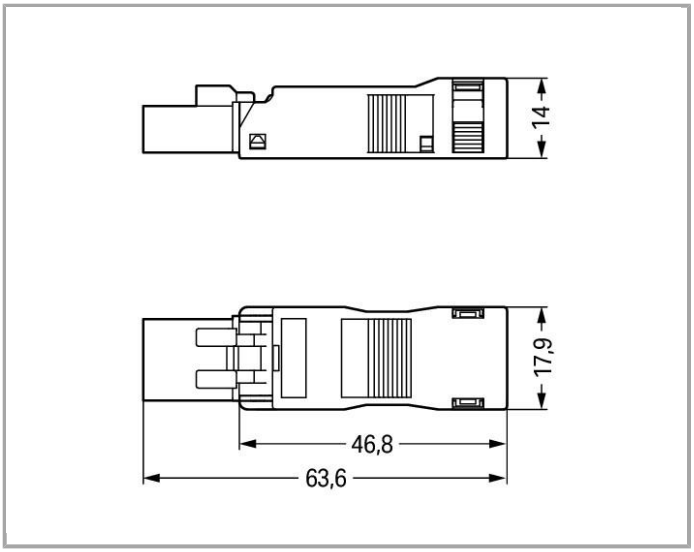

Opis artykułu

wskazówka:

We wszystkich elementach mocowanych na stałe (warianty Snap-In do opraw oświetleniowych lub urządzeń, wszystkie rozgałęźniki i komponenty do płytek drukowanych), zaczepy ryglujące są zamontowane fabrycznie, tym samym zawsze zostaje zapewniona blokada połączenia elementów wtykowych - gniazd i wtyków. Dodatkowy zaczep ryglujący wymagany jest jedynie przy połączeniach swobodnych (gniazdo/wtyk).

wskazówka dot. temperatury ciągłego użytkowania:

-35°C … +85°C

przewód PCW do temperatury ≤ 70°C (dotyczy również przewodów bez halogenu)

elementy izolacyjne do temperatury ≤ 105°C

Only in mated condition with strain relief housing (These compact connectors are not designed for use in open, easily accessible areas)

Data

dane elektryczne

Ratings per IEC/EN 60664-1

napięcie znamionowe (III / 3)	250 V

napięcie znamionowe udarowe (III / 3)	4 kV
prąd znamionowy	16 A
legenda parametrów znamionowych	(III / 3) ≙ kategoria przepięć III / stopień zanieczyszczenia 3

parametry zacisku

technika podłączania czujnika	Push-in CAGE CLAMP®
rodzaj montażu	przyrząd montażowy Push-in
przekrój nominalny	1,5 mm²
przewód jednodrutowy	0,25 … 1,5 mm² / 22 … 16 AWG
przewód jednodrutowy, montaż wtykowy bez pomocy narzędzi	0,75 … 1,5 mm² / 20 … 16 AWG
przewód wielodrutowy	0,25 … 1 mm² / 22 … 18 AWG
przewód linkowy	0,25 … 1,5 mm² / 22 … 16 AWG
przewód linkowy z tulejką z kołnierzem z tworzywa	0,25 … 0,75 mm² / 22 … 20 AWG
przewód linkowy z tulejką bez kołnierza z tworzywa	0,25 … 0,75 mm² / 22 … 20 AWG
przewód linkowy z tulejką, montaż wtykowy bez pomocy narzędzi, min.	0,75 mm² / 20 AWG
dł. odizolowania przewodu	9 mm / 0.35 cal
wskazówka (dł. odizolowania przewodu)	see also packaging or instructions
l. bieg.	3
łączna liczba zacisków	3
łączna liczba potencjałów	3
funkcja PE	with preceding GND contact
średnica podłączanego przewodu płaszczowego	4,5 … 10 mm
kierunek podejścia przewodem względem kierunku wtykania	0 °

dane geometryczne

raster	4,4 mm (0.173 inch)
szerokość	17,9 mm / 0.705 inch
wysokość	14 mm / 0.551 inch
głębokość	63,6 mm / 2.504 inch

dane mechaniczne

kodowanie	A
siła wetknięcia przy połączeniu wtykowym	ok. 20 … 70 N (zależnie od liczby biegunów)
siła mocująca połączenie wtykowe	z zaczepami ryglującymi: > 80 N
siła rozłączająca połączenie wtykowe	bez zaczepów ryglujących: ok. 20 … 70 N (zależnie od liczby biegunów)
nadruk	L N
stopień ochrony	IP20
oznaczenie potencjałów	L N

Plug connection

wykonanie zestyków w obrębie wielowtyku	złączka wtyk/wtyczka
typ wielowtyku	do przewodów
ochrona przed błędnym podłączeniem	Yes
blokada połączenia wtykowego	zaczep ryglujący
zaczep ryglujący	no
odciążenie przewodów	?

dane materiałowe

kolor	czarny
materiał izolacyjny	poliamid 66 (PA 66)
klasa palności zgodnie z UL 94	V0
materiał sprężyny zaciskowej	chromoniklowa stal sprężynowa (CrNi)
materiał styku	miedź lub stop miedzi z uszlachetnioną powierzchnią
obciążenie ogniowe	0.238 MJ
ciężar	8.471 g

warunki środowiskowe

temperatura otoczenia (praca)	-35 … 85 °C

dane handlowe

Country of origin	DE
GTIN	4045454232900
Product Group	20 (WINSTA)

Aprobaty / certyfikaty

Regulacje krajowe

Logo	Aprobata	Nazwa aprobaty
	CCA DEKRA Certification B.V.	NL-49482
KEMA KEUR	**CCA** DEKRA Certification B.V.	2182129.01
	CCA DEKRA Certification B.V.	NL-35632

Aprobaty Przemysł morski

Logo	Aprobata	Nazwa aprobaty
	DNV GL Det Norske Veritas, Germanischer Lloyd	TAE00001Z6

Aprobaty UL

Logo	Aprobata	Nazwa aprobaty
	UL UL International Germany GmbH	E45171

powiązane produkty

assembling



Nr kat.: 890-310
adapter montażowy; do połączeń swobodnych; 2- do 5-bieg.
www.wago.com/890-310



Nr kat.: 890-311
adapter montażowy; do połączeń swobodnych; 2- do 5-bieg.
www.wago.com/890-311

tools



Nr kat.: 210-719
przyrząd montażowy z izolowanym trzpieniem; typ 1, klinga (2,5 x 0,4) mm
www.wago.com/210-719



Nr kat.: 890-383
przyrząd montażowy; 3-tor.
www.wago.com/890-383

shield connection



Nr kat.: 890-523
blaszka do podłączania ekranu; do 3-torowych wtyków i gniazd
www.wago.com/890-523

Locking lever



Nr kat.: 890-101
zaczep ryglujący; z ręcznym pobudzeniem
www.wago.com/890-101



Nr kat.: 890-111
zaczep ryglujący; do obsługi przyrządem montażowym; do połączeń swobodnych
www.wago.com/890-111



Nr kat.: 890-121
zaczep ryglujący; z ręcznym pobudzeniem
www.wago.com/890-121



Nr kat.: 890-131
zaczep ryglujący; do obsługi przyrządem montażowym; do połączeń swobodnych
www.wago.com/890-131

Do pobrania

Documentation

Bid Text

890-113 WINSTA MINI 3-polig	2016-09-19	DOC 23,6 kB	Do pobrania

smartDATA

CAD data

3D Download 890-113	URL	Do pobrania

Zmiany zastrzeżone

WAGO Kontakttechnik GmbH & Co. KG
Hansastr. 27
32423 Minden
Phone: +49571 887-0 | Fax: +49571 887-169
Email: info.de@wago.com | Web: www.wago.com

Masz pytania dotyczące naszych produktów?
Jesteśmy do Twojej dyspozycji pod numerem telefonu {0}.