Karta katalogowa | Numer produktu: 282-699

3-przewodowa złączka przelotowa; 6 mm²; z możliwością pomiaru; odpowiadająca kształtem 3-przewodowej złączce rozłączalnej; opis na środku; na szynę TS 35 x 15 i 35 x 7,5; CAGE CLAMP®

www.wago.com/282-699

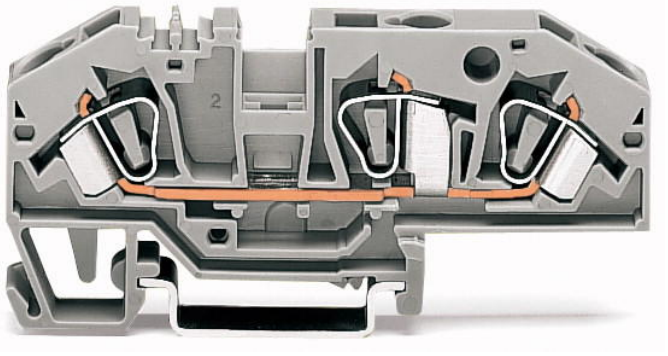

RoHS ✓ Compliant

BOMcheck.net

Kolor:

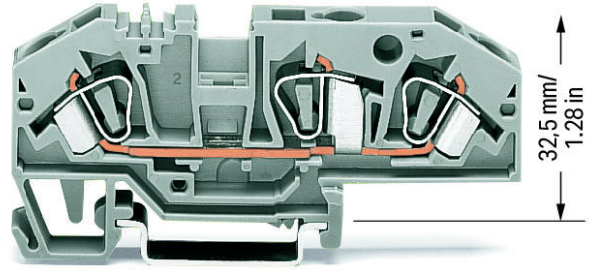

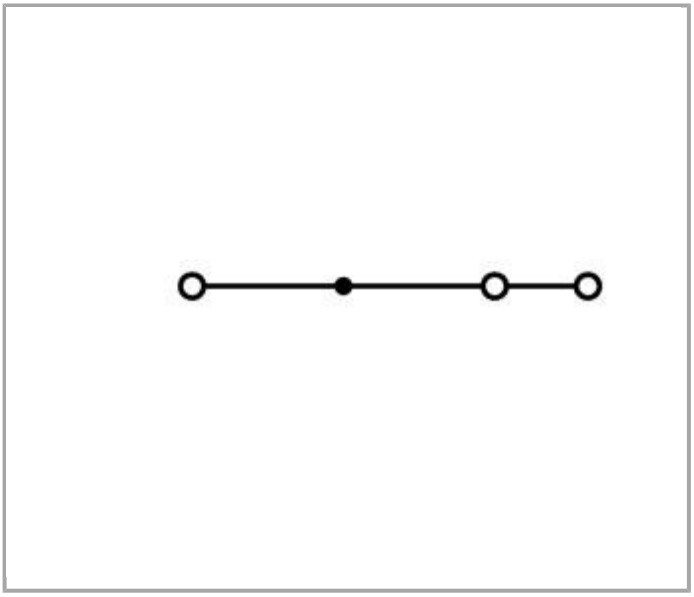

Data

dane elektryczne

Ratings per IEC/EN 60664-1

napięcie znamionowe (III / 3)	800 V
napięcie znamionowe udarowe (III / 3)	8 kV
prąd znamionowy	41 A

legenda parametrów znamionowych	(III / 3) ≙ kategoria przepięć III / stopień zanieczyszczenia 3

parametry zacisku

technika podłączania czujnika	CAGE CLAMP®
rodzaj montażu	przyrząd montażowy
materiał podłączanego przewodu	miedź aluminium
przewód jednodrutowy	0,2 … 6 mm² / 24 … 10 AWG
przewód linkowy	0,2 … 6 mm² / 24 … 10 AWG
dł. odizolowania przewodu	12 … 13 mm / 0.47 … 0.51 cal
liczba poziomów	1
łączna liczba zacisków	3
łączna liczba potencjałów	1
rodzaj oprzewodowania	oprzewodowanie od czoła

dane geometryczne

szerokość	8 mm / 0.315 inch
wysokość od górnej krawędzi szyny	32,5 mm / 1.28 inch
głębokość	85 mm / 3.346 inch

dane mechaniczne

konstrukcja	konstrukcja kątowa
rodzaj montażu	szyna montażowa 35
płaszczyzna opisu	opis na środku

dane materiałowe

kolor	szara
materiał izolacyjny	poliamid 66 (PA 66)
obciążenie ogniowe	0.313 MJ
ciężar	19.765 g

dane handlowe

Country of origin	CN
GTIN	4050821234548
Product Group	1 (Rail Mounted Terminal Blocks)

Aprobaty / certyfikaty

Regulacje krajowe

Logo	Aprobata	Nazwa aprobaty
	CCA	2195540.01

	DEKRA Certification B.V.	
CCA	**CCA** DEKRA Certification B.V.	NTR NL-7522
CSA	**CSA** DEKRA Certification B.V.	1505033

Aprobaty Przemysł morski

Logo	Aprobata	Nazwa aprobaty
ABS	**ABS** American Bureau of Shipping	14-HG1293677-PDA
BV	**BV** Bureau Veritas S.A.	07436/E0 BV
LR	**LR** Lloyds Register	91/20112 (E9)

Aprobaty UL

Logo	Aprobata	Nazwa aprobaty
UR	**UR** Underwriters Laboratories Inc.	E45172

powiązane produkty

End plate

	**Nr kat.: 282-333** ścianka końcowa; gr. 2 mm	www.wago.com/282-333
	**Nr kat.: 282-334** ścianka końcowa; gr. 2 mm	www.wago.com/282-334

Carrier rail

	**Nr kat.: 210-112** stalowa szyna montażowa; 35 x 7,5 mm; gr. 1 mm; dł. 2 m; z perforacją; zgodnie z EN 60715; szer. otworu 25 mm; rozstaw otworów 36 mm	www.wago.com/210-112
	**Nr kat.: 210-113** stalowa szyna montażowa; 35 x 7,5 mm; gr. 1 mm; dł. 2 m; bez perforacji; zgodnie z EN 60715	www.wago.com/210-113

	**Nr kat.: 210-114** stalowa szyna montażowa; 35 x 15 mm; gr. 1,5 mm; dł. 2 m; bez perforacji; wg EN 60715	www.wago.com/210-114
	**Nr kat.: 210-115** stalowa szyna montażowa; 35 x 7,5 mm; gr. 1 mm; dł. 2 m; z perforacją; zgodnie z EN 60715; szer. otworu 18 mm; rozstaw otworów 25 mm	www.wago.com/210-115
	**Nr kat.: 210-118** stalowa szyna montażowa; 35 x 15 mm; gr. 2,3 mm; dł. 2 m; bez perforacji; zgodnie z EN 60715	www.wago.com/210-118
	**Nr kat.: 210-196** aluminiowa szyna montażowa; 35 x 8,2 mm; gr. 1,6 mm; dł. 2 m; bez perforacji; wg EN 60715	www.wago.com/210-196
	**Nr kat.: 210-197** stalowa szyna montażowa; 35 x 15 mm; gr. 1,5 mm; dł. 2 m; z perforacją; wg EN 60715	www.wago.com/210-197
	**Nr kat.: 210-198** miedziana szyna montażowa; 35 x 15 mm; gr. 2,3 mm; dł. 2 m; bez perforacji; zgodnie z EN 60715	www.wago.com/210-198
	**Nr kat.: 210-504** stalowa szyna montażowa; 35 x 7,5 mm; gr. 1 mm; dł. 2 m; z perforacją; cynkowana metodą ogniową ciągłą; zgodnie z EN 60715	www.wago.com/210-504
	**Nr kat.: 210-505** stalowa szyna montażowa; 35 x 7,5 mm; gr. 1 mm; dł. 2 m; bez perforacji; cynkowana metodą ogniową ciągłą; zgodnie z EN 60715	www.wago.com/210-505
	**Nr kat.: 210-506** stalowa szyna montażowa; 35 x 15 mm; gr. 1,5 mm; dł. 2 m; bez perforacji; cynkowana metodą ogniową ciągłą; wg EN 60715	www.wago.com/210-506
	**Nr kat.: 210-508** stalowa szyna montażowa; 35 x 15 mm; gr. 1,5 mm; dł. 2 m; z perforacją; cynkowana metodą ogniową ciągłą; wg EN 60715	www.wago.com/210-508

assembling

	**Nr kat.: 209-106** podstawka dystansowa; do izolowanego montażu szyn TS 35	www.wago.com/209-106
	**Nr kat.: 709-153** pokrywa; typ 1; do wspornika pokrywy listwy zaciskowej typ 1; dł. 1 m	www.wago.com/709-153

General accessories

	**Nr kat.: 209-143** podstawki oznacznika grupowego	www.wago.com/209-143
	**Nr kat.: 209-144** podstawki oznacznika grupowego	www.wago.com/209-144
	**Nr kat.: 249-105** podstawki oznacznika grupowego	www.wago.com/249-105
	**Nr kat.: 709-310** Wtykany moduł pomiarowy typu B; do montażu zatrzaskowego; do wszystkich złączek listwowych WAGO z serii 282 z otworami na mostek	www.wago.com/709-310
	**Nr kat.: 709-311** pusty moduł typu B; do montażu zatrzaskowego; do omijania np. zmostkowanych złączek	www.wago.com/709-311

Protective Warning Marker



Nr kat.: 282-405
zaślepka ostrzegawcza; z czarną błyskawicą; do 5 złączek
www.wago.com/282-405

ferrule



Nr kat.: 216-262
tulejka przewodowa; tulejka dla 0,75 mm² / AWG 20; z kołnierzem z tworzywa; cynowana galwanicznie; miedź elektrolityczna; połączenie gazoszczelne; zgodnie z DIN 46228, cz. 4/09.90
www.wago.com/216-262



Nr kat.: 216-263
tulejka przewodowa; tulejka dla 1 mm² / AWG 18; z kołnierzem z tworzywa; cynowana galwanicznie; miedź elektrolityczna; połączenie gazoszczelne; zgodnie z DIN 46228, cz. 4/09.90
www.wago.com/216-263



Nr kat.: 216-264
tulejka przewodowa; tulejka dla 1,5 mm² / AWG 16; z kołnierzem z tworzywa; cynowana galwanicznie; miedź elektrolityczna; połączenie gazoszczelne; zgodnie z DIN 46228, cz. 4/09.90
www.wago.com/216-264



Nr kat.: 216-266
tulejka przewodowa; tulejka dla 2,5 mm² / AWG 14; z kołnierzem z tworzywa; cynowana galwanicznie; miedź elektrolityczna; połączenie gazoszczelne; zgodnie z DIN 46228, cz. 4/09.90
www.wago.com/216-266



Nr kat.: 216-267
tulejka przewodowa; tulejka dla 4 mm² / AWG 12; z kołnierzem z tworzywa; cynowana galwanicznie; miedź elektrolityczna; połączenie gazoszczelne; zgodnie z DIN 46228, cz. 4/09.90
www.wago.com/216-267

tools



Nr kat.: 210-721
przyrząd montażowy z izolowanym trzpieniem; typ 3, klinga (5,5 x 0,8) mm
www.wago.com/210-721

protection

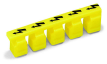

Nr kat.: 282-415
zaślepka ostrzegawcza; z czarną błyskawicą; do 5 złączek
www.wago.com/282-415

Marking accessories



Nr kat.: 2009-115
WMB-Inline; do drukarki smartPRINTER; w rolce; rozciągalne z 5 mm do 5,2 mm; bez nadruku; do montażu zatrzaskowego
www.wago.com/2009-115



Nr kat.: 2009-115/000-002
WMB-Inline; do drukarki smartPRINTER; w rolce; rozciągalne z 5 mm do 5,2 mm; bez nadruku; do montażu zatrzaskowego
www.wago.com/2009-115/000-002



Nr kat.: 2009-115/000-006
WMB-Inline; do drukarki smartPRINTER; w rolce; rozciągalne z 5 mm do 5,2 mm; bez nadruku; do montażu zatrzaskowego
www.wago.com/2009-115/000-006



Nr kat.: 2009-115/000-007
WMB-Inline; w rolce; rozciągalne z 5 mm do 5,2 mm; bez nadruku; do montażu zatrzaskowego
www.wago.com/2009-115/000-007



Nr kat.: 2009-115/000-012
WMB-Inline; do drukarki smartPRINTER; w rolce; rozciągalne z 5 mm do 5,2 mm; bez nadruku; do montażu zatrzaskowego
www.wago.com/2009-115/000-012



Nr kat.: 2009-115/000-017
WMB-Inline; w rolce; rozciągalne z 5 mm do 5,2 mm; bez nadruku; do montażu zatrzaskowego
www.wago.com/2009-115/000-017

	**Nr kat.: 2009-115/000-023** WMB-Inline; do drukarki smartPRINTER; w rolce; rozciągalne z 5 mm do 5,2 mm; bez nadruku; do montażu zatrzaskowego	www.wago.com/2009-115/000-023
	**Nr kat.: 2009-115/000-024** WMB-Inline; do drukarki smartPRINTER; w rolce; rozciągalne z 5 mm do 5,2 mm; bez nadruku; do montażu zatrzaskowego	www.wago.com/2009-115/000-024
	Nr kat.: 793-501 tabliczka z oznacznikami WMB; jako karta; nierozciągalne; bez nadruku; do montażu zatrzaskowego	www.wago.com/793-501
	**Nr kat.: 793-501/000-002** tabliczka z oznacznikami WMB; jako karta; nierozciągalne; bez nadruku; do montażu zatrzaskowego	www.wago.com/793-501/000-002
	**Nr kat.: 793-501/000-005** tabliczka z oznacznikami WMB; jako karta; nierozciągalne; bez nadruku; do montażu zatrzaskowego	www.wago.com/793-501/000-005
	**Nr kat.: 793-501/000-006** tabliczka z oznacznikami WMB; jako karta; nierozciągalne; bez nadruku; do montażu zatrzaskowego	www.wago.com/793-501/000-006
	**Nr kat.: 793-501/000-007** tabliczka z oznacznikami WMB; jako karta; nierozciągalne; bez nadruku; do montażu zatrzaskowego	www.wago.com/793-501/000-007
	**Nr kat.: 793-501/000-012** tabliczka z oznacznikami WMB; jako karta; nierozciągalne; bez nadruku; do montażu zatrzaskowego	www.wago.com/793-501/000-012
	**Nr kat.: 793-501/000-017** tabliczka z oznacznikami WMB; jako karta; nierozciągalne; bez nadruku; do montażu zatrzaskowego	www.wago.com/793-501/000-017
	**Nr kat.: 793-501/000-023** tabliczka z oznacznikami WMB; jako karta; nierozciągalne; bez nadruku; do montażu zatrzaskowego	www.wago.com/793-501/000-023
	**Nr kat.: 793-501/000-024** tabliczka z oznacznikami WMB; jako karta; nierozciągalne; bez nadruku; do montażu zatrzaskowego	www.wago.com/793-501/000-024
	Nr kat.: 793-5501 tabliczka z oznacznikami WMB; jako karta; do złączek o szer. 5 - 17,5 mm; rozciągalne z 5 mm do 5,2 mm; bez nadruku; do montażu zatrzaskowego	www.wago.com/793-5501
	**Nr kat.: 793-5501/000-002** tabliczka z oznacznikami WMB; jako karta; do złączek o szer. 5 - 17,5 mm; rozciągalne z 5 mm do 5,2 mm; bez nadruku; do montażu zatrzaskowego	www.wago.com/793-5501/000-002
	**Nr kat.: 793-5501/000-005** tabliczka z oznacznikami WMB; jako karta; rozciągalne z 5 mm do 5,2 mm; bez nadruku; do montażu zatrzaskowego	www.wago.com/793-5501/000-005
	**Nr kat.: 793-5501/000-006** tabliczka z oznacznikami WMB; jako karta; rozciągalne z 5 mm do 5,2 mm; bez nadruku; do montażu zatrzaskowego	www.wago.com/793-5501/000-006

	**Nr kat.: 793-5501/000-007** tabliczka z oznacznikami WMB; jako karta; rozciągalne z 5 mm do 5,2 mm; bez nadruku; do montażu zatrzaskowego	www.wago.com/793-5501/000-007
	**Nr kat.: 793-5501/000-012** tabliczka z oznacznikami WMB; jako karta; rozciągalne z 5 mm do 5,2 mm; bez nadruku; do montażu zatrzaskowego	www.wago.com/793-5501/000-012
	**Nr kat.: 793-5501/000-014** tabliczka z oznacznikami WMB; jako karta; rozciągalne z 5 mm do 5,2 mm; bez nadruku; do montażu zatrzaskowego	www.wago.com/793-5501/000-014
	**Nr kat.: 793-5501/000-017** tabliczka z oznacznikami WMB; jako karta; rozciągalne z 5 mm do 5,2 mm; bez nadruku; do montażu zatrzaskowego	www.wago.com/793-5501/000-017
	**Nr kat.: 793-5501/000-023** tabliczka z oznacznikami WMB; jako karta; rozciągalne z 5 mm do 5,2 mm; bez nadruku; do montażu zatrzaskowego	www.wago.com/793-5501/000-023
	**Nr kat.: 793-5501/000-024** tabliczka z oznacznikami WMB; jako karta; rozciągalne z 5 mm do 5,2 mm; bez nadruku; do montażu zatrzaskowego	www.wago.com/793-5501/000-024

check

	**Nr kat.: 209-170** adapter pomiarowy; szer. 8,3 mm; do wtyku pomiarowego Ø 4 mm; do złączek 1,5 mm² - 10 mm²	www.wago.com/209-170
	**Nr kat.: 210-136** wtyk pomiarowy; Ø 2 mm; z przewodem o długości 500 mm	www.wago.com/210-136

Jumper

	**Nr kat.: 210-103** łańcuchowy mostek przewodowy; z izolacją; 50 zacisków	www.wago.com/210-103
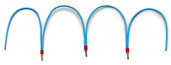	**Nr kat.: 210-123** łańcuchowy mostek przewodowy; z izolacją; 50 zacisków	www.wago.com/210-123
	**Nr kat.: 282-402** mostek poprzeczny; z izolacją; prąd nominalny 41 A	www.wago.com/282-402
	**Nr kat.: 282-409** mostek przeskokowy; z izolacją; prąd nominalny 41 A	www.wago.com/282-409
	**Nr kat.: 282-422** mostek poprzeczny; z izolacją; prąd nominalny 41 A	www.wago.com/282-422
	**Nr kat.: 282-424** mostek poprzeczny; z izolacją; prąd nominalny 41 A	www.wago.com/282-424
	**Nr kat.: 709-110** łańcuchowy mostek przewodowy; z izolacją; 4 zaciski; 3 x 110 mm	www.wago.com/709-110
	**Nr kat.: 709-111** Łańcuchowy mostek przewodowy; z izolacją; 3 zacisków; 2 x 120 mm	www.wago.com/709-111



Nr kat.: 709-112
Łańcuchowy mostek przewodowy; z izolacją; 3 zacisków; 2 x 170 mm

www.wago.com/709-112

Do pobrania

Documentation

Bid Text

282-699	2017-10-12	DOC 25,6 kB	Do pobrania

smartDATA

CAD data

3D Download 282-699	URL	Do pobrania

Zmiany zastrzeżone

WAGO Kontakttechnik GmbH & Co. KG
Hansastr. 27
32423 Minden
Phone: +49571 887-0 | Fax: +49571 887-169
Email: info.de@wago.com | Web: www.wago.com

Masz pytania dotyczące naszych produktów?
Jesteśmy do Twojej dyspozycji pod numerem telefonu {0}.