KAN
KANLO

OPRAWA HERMETYCZNA LED

LED HEMETIC FIXTURE
LED FEUCHTRAUMWANNENLEUCHTE
ГЕРМЕТИЧЕСКИЙ СВЕТИЛЬНИК LED
PRACHOTĚSNÉ SVÍTIDLO LED

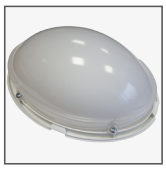
KAN-WH po zdjęciu osłony


wnętrze oprawy


dławnica zapewniająca IP54


kostka przyłączeniowa


KAN-BL-4K-MS - wbudowany czujnik ruchu SES74WH



MATERIAŁ ▶ PC (poliwęglan)
MATERIAL ▶ PC (polycarbonate)
MATERIAL ▶ PC (polycarbonate)
МАТЕРИАЛ ▶ PC (поликарбонат)
MATERIÁL ▶ PC (polykarbonát)

kod	EAN	opakowanie	Barwa światła [K]	strumień świetlny [lm]	moc [W]	wbudowany czujnik ruchu
C45-KAN-04-BL-4K	5900280921871	1/10	4000	290	4	Nie
C45-KAN-04-WH-4K	5900280921895	1/10	4000	290	4	Nie
C45-KAN-04-BL-4K-MS	5900280928900	1/10	4000	290	4	Tak
C45-KAN-04-WH-4K-MS	5900280928917	1/10	4000	290	4	Tak
C45-KAN-08-BL-4K	5900280919298	1/10	4000	580	8	Nie
C45-KAN-08-WH-4K	5900280919311	1/10	4000	580	8	Nie
C45-KAN-08-BL-4K-MS	5900280921420	1/10	4000	580	8	Tak
C45-KAN-08-WH-4K-MS	5900280921437	1/10	4000	580	8	Tak

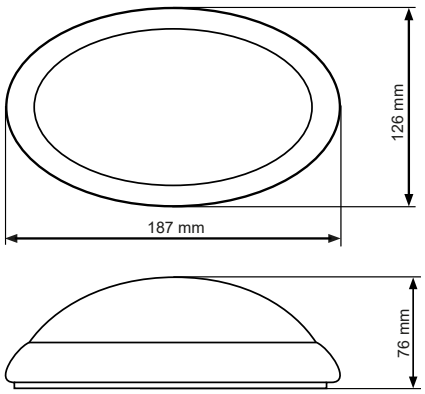

+SES
Możliwość montażu
mikrofalowego czujnika ruchu

+UA
Możliwość montażu
zewnętrznego układu awaryjnego
(compatible with external emergency module)

KOLOR ▶
COLOUR ▶
FARBE ▶
ЦВЕТ ▶
BARVA ▶



Zeskanuj kod QR
aby uzyskać więcej
informacji o tym produkcie

Ra≥70 | IK 08 | LED SMD | 230V~ | IP 54 | 25000x | 30000h | +35°C -15°C