GRUPA VI

Zwody izolowane wysokonapięciowe

Produkty przebadane wg PN-EN 62561-1:2012

W GRUPIE VI znajdziesz m.in.:

- Przewód izolowany wysokonapięciowy str. 85
- Nożyce do usuwania izolacji przewodu wysokonapięciowego str. 89
- Maszt wysokonapięciowy z tworzywa str. 89

Przewód izolowany wysokonapięciowy

Do stosowania w miejscach, gdzie nie jest możliwe zachowanie odpowiedniego odstępu izolacyjnego od elementów poddawanych ochronie lub w pobliżu ciągów komunikacyjnych, gdzie istnieje zagrożenie porażeniem prądem piorunowym.
Wykonany z materiałów zapewniających odporność na warunki atmosferyczne. Żyły przewodu miedziane.
Szczegółowe informacje techniczne na stronie:
www.elkobis.com.pl/przewod-izolowany-wysokonapieciowy

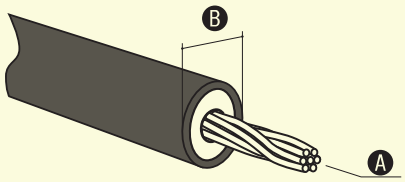

NR KAT.	STARY NR KAT.	A	B
30000199	300.1	35mm²	23 mm

Wymiary produktu mogą ulec zmianie.

Końcówka przewodu wysokonapięciowego

MS

Montowana na końcu przewodu wysokonapięciowego. Pozwala na przyłączenie przewodu do standardowej instalacji odgromowej. Wykonana z mosiądzu. W komplecie tubka kleju do zabezpieczenia śrub oraz rurka termokurczliwa.

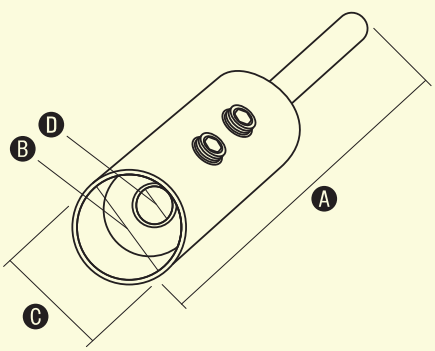

NR KAT.	STARY NR KAT.	A	B	C	D	E	ŚRUBY IMBUSOWE
30100105	301.1	100	25	28	10	8	2x 8x8

Wymiary produktu mogą ulec zmianie.