Szyna motażowa TSE 35

(dawniej TS 35)

Materiał stal, aluminium, miedź.
Zastosowanie Montaż elementów wyposażenia szaf sterowniczych.
Normy Szyny spełniają wymagania normy PN-EN 60715:2007

Uwaga! Istnieje możliwość wykonania szyn zgodnie z wymaganiami klienta: performacja; długość.

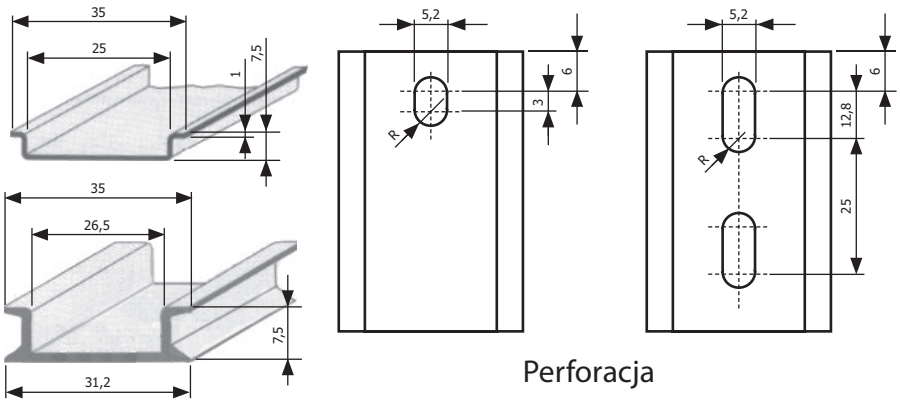

Perforacja

Typ	Art. nr	Materiał	m	Perforacja	Przekrój dla szyn pełnych [mm²]
TSE 35/0,5	R34RR-05020102100	Stal ocynkowana	0,5		46
TSE 35/1	R34RR-05020101501	Stal ocynkowana	1		46
TSE 35/2	R34RR-05020101901	Stal ocynkowana	2		46
TSE 35/1P	R34RR-05020101801	Stal ocynkowana	1	+	46
TSE 35/2P	R34RR-05020102001	Stal ocynkowana	2	+	46
TSE 35/0.5 AL	R34RR-05020102901	Aluminium	0,5		57
TSE 35/1 AL	R34RR-05020103001	Aluminium	1		57
TSE 35/1P AL	R34RR-05020103401	Aluminium	1	+	57
TSE 35/0,5CU	R34RR-05020102200	Miedź	0,5		46
TSE 35/1 Cu	R34RR-05020102301	Miedź	1		46
TSE 35/2CU	R34RR-05020102401	Miedź	2		46

Szyna motażowa TSE 35/15

(dawniej TS 35/15)

Materiał stal, aluminium.
Zastosowanie Montaż elementów wyposażenia szaf sterowniczych.
Normy Szyny spełniają wymagania normy PN-EN 60715:2007

Uwaga! Istnieje możliwość wykonania szyn zgodnie z wymaganiami klienta: performacja; długość.

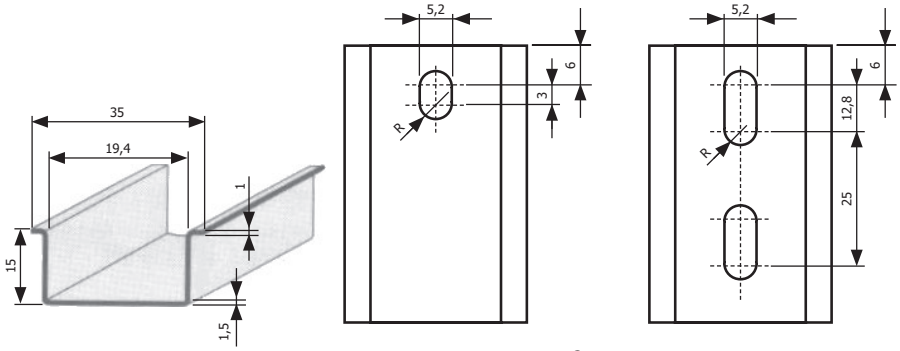

Perforacja

Typ	Art. nr	Materiał	m	Perforacja	Przekrój dla szyn pełnych [mm²]
TSE 35/15/0,5	R34RR-05020102450	Stal ocynkowana	0,5		86
TSE 35/15/1	R34RR-05020102500	Stal ocynkowana	1		86
TSE 35/15/2	R34RR-05020102701	Stal ocynkowana	2		86
TSE 35/15/1P	R34RR-05020102600	Stal ocynkowana	1	+	86
TSE 35/15/2P	R34RR-05020102801	Stal ocynkowana	2	+	86
TSE 35/15/0.5 AL	R34RR-05020103101	Aluminium	0,5		140
TSE 35/15/1 AL	R34RR-05020101601	Aluminium	1		140
TSE 35/15/2 AL	R34RR-05020103201	Aluminium	2		140