Uchwyty przewodów typ: UPC • Cable holders type: UPC • Зажимы для проводов тип: UPC

Zastosowanie: Mocowanie przewodów w rozdzielnicach, szafach sterowniczych. Uchwyty przeznaczone są do montażu na szynach typu C30/15.
Materiał: Korpus zacisku wykonany ze stali ocynkowanej, wkładki trzymające kabel wykonane z tworzywa sztucznego.
Normy: Wyrób oznaczony znakiem CE.
Temperatura pracy: -25÷+85 °C.

Application: Mounting wires in switchgears, electrical cabinets. Cable holers are designed for mounting on rails type C30/15.
Material: Clamp's body is made from galvanized steel, inserts which hold the cable are made from plastic.
Standards: marked product CE.
Operating temperature: -25÷+85 °C.

Применение: Крепление проводов в распределительных шкафах и шкафах управления. Держатели предназначены для установки на шинах типа C30/15.
Материал: Корпус зажима из оцинкованной стали, прижимающие кабель вкладыши пластиковые.
Нормы: Изделие имеет знак CE.
Температура работы: -25÷+85 °C.



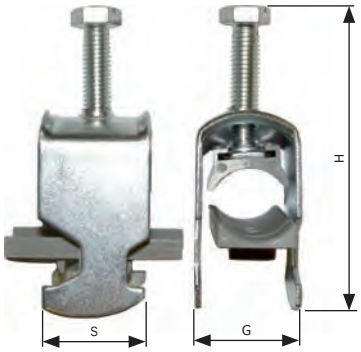

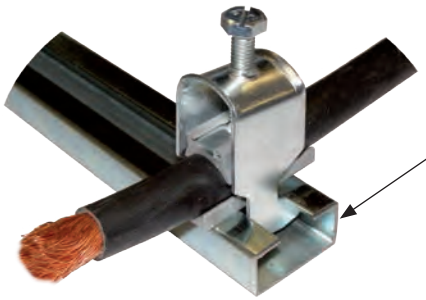

Typ Type Тип	Zakres średnic kabli Cable diameter Диапазон диаметров кабелей [mm /мм]	S	H	G	Masa Weight Вес [g/г]	Opakowanie Packing Упаковка [szt./pcs./ шт.]	Art nr Item No. Арт. №
		[mm/мм]					
UPC6-14	6÷14	22	39	21	33	10	R32RZ-08010300101
UPC12-18	12÷18	22	43	23	36	10	R32RZ-08010300201
UPC18-22	18÷22	22	46	26	39	10	R32RZ-08010300301
UPC22-32	22÷32	22	62	39	53	10	R32RZ-08010300401
UPC32-38	32÷38	22	69	42	73	10	R32RZ-08010300501
UPC38-42	38÷42	22	74	47	82	10	R32RZ-08010300601
UPC42-50	42÷50	22	89	54	108	10	R32RZ-08010300701
UPC50-64	50÷64	22	101	68	133	10	R32RZ-08010300801

Uchwyty kablowe typ UKR • Cable fixing clamps UKR type • Кабельные держатели тип UKR

Zastosowanie: Mocowanie przewodów w rozdzielnicach, szafach sterowniczych. **Materiał:** tworzywo ..., Polipropylen. **Zakres temperatur otoczenia:** -30÷+85 °C. **Kolor:** czarny.

Application: Switchboards, control panels. **Material:** ....., Polypropylene. **Ambient temperature:** -30÷+85 °C. **Colour:** black.

Применение: Распределительные устройства, шкафы управления. **Материал:** пластмасса **Диапазон температур:** -30÷+85 °C. **Цвет:** черный.



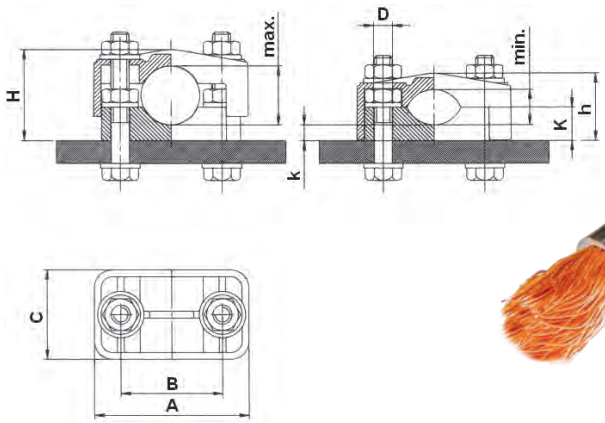

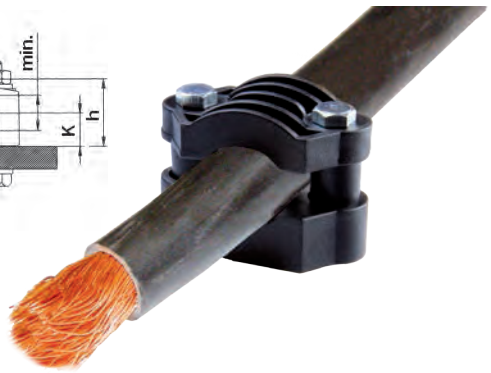

Typ Type Тип	Zakres średnic kabli Cable diameters Диапазон диаметров кабелей min÷max [mm/мм]	Wymiar • Dimension • Размер [mm/мм]								Masa Weight Вес [g/г]	Opakowanie Packing Упаковка [szt./pcs/шт.]	Art. Nr Item No. Арт. №
		A	B	C	D	H	h	K	k			
UKR 0	16÷27	68	45	39	9	40	30	15	7	44	10	R32RZ-08010100051
UKR 1	27÷40	98	69	59	11,7	62	48	25	12	153	10	R32RZ-08010100101
UKR 2	48÷75	127	94	59	12,7	94	67	31	8	210	10	R32RZ-08010200101
UKR 3	65÷90	157	120	69,5	12,7	116	91	45	18	388	1	R32RZ-08010200151