ZAGINARKI DO RUR

Dzięki zaginarkom do rur IRWIN® Hilmor® sprostasz bez trudu każdemu zadaniu. Wszystkie urządzenia wyposażono w precyzyjne narzędzia, które stanowią gwarancję równego, dokładnego zgięcia rury za każdym razem i w dużym zakresie rozmiarów.

RĘCZNA ZAGINARKA GLM

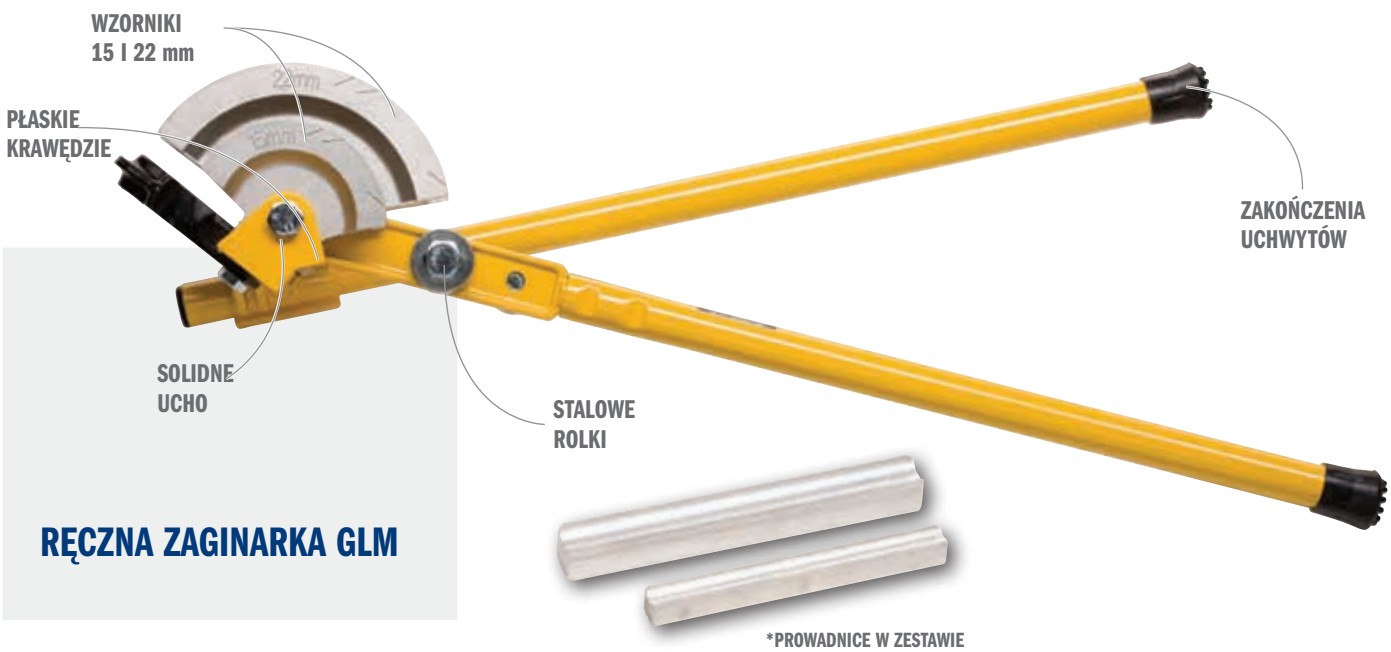

RĘCZNA ZAGINARKA GLM

1. **WZORNIKI WSPARTE PO OBU STRONACH**
   Zapobiegają skręcaniu pod wpływem dużego obciążenia.
2. **TRWAŁE, MOCNE STALOWE ROLKI**
   Dużo trwalsze od rolek aluminiowych.
3. **SOLIDNE UCHO**
   Pozwala na bezpieczne umocowanie urządzenia między szczękami imadła.
4. **CIĘŻKIE WZORNIKI (15 mm I 22 mm)**
   Nie tracą kształtu i mają oznaczenia stopnia na odlewie dla zapewnienia dokładności.
5. **PŁASKIE KRAWĘDZIE DO RAMIENIA UCHWYTU**
   Pozwalają na użycie GLM w imadle warsztatowym, co gwarantuje wygodę zaginania.
6. **ZAKOŃCZENIA UCHWYTÓW ZE STALOWYMI WKŁADKAMI**
   Chronią ręce użytkownika podczas zaginania, eliminują przebicia i zwiększają trwałość.

NR KATALOGOWY	OPIS	EAN	OPAK. TRANSP.	OPAK. ZBIORCZE
T591057	Ręczna zaginarka GLM 15/22 mm	0686182000016	-	1
T660032	Ogranicznik z zaczepem i śruba dla GLM	0686182001006	-	1



RĘCZNA ZGINARKA MULTI-MINI

Zginarka IRWIN® Hilmor® Multi-Mini to niewielkie, lekkie narzędzie, przeznaczone do zginania rur miedzianych o średnicy 6, 8 i 10 mm. A wszystko to w jednej wygodnej zginarce. Model Multi-Mini jest w stanie zginać rurę pod kątem 180˚.

NR KATALOGOWY	OPIS	EAN	OPAK. TRANSP.	OPAK. ZBIORCZE
T676810	Zginarka do rur Multi-Mini 6, 8, 10 mm (Root Radii 22,5, 20 i 15 mm)	0686182000061	-	8



OBCINAKI DO RUR STALOWYCH

Zaprojektowane do obcinania rur stalowych, posiadają jedno kółko szybkotnące i dwie szerokie rolki. Rolki prowadzą przecinak w jednej linii oraz wygładzają powierzchnię, pozostawiając ją gotową do łączenia lub gwintowania.

T202



NR KATALOGOWY	OPIS	EAN	OPAK. TRANSP.	OPAK. ZBIORCZE
T202	Obcinak rolkowy do rur, 1/8"-2" (10-60 mm)	0734442115564	-	1
T202DF	Rolka z kołkiem T202	0734442137641	-	1
T202EF	Kółko z kołkiem T202	0734442131526	-	1

OBCINAKI DO RUR Z METALI KOLOROWYCH I WYMIENNE KÓŁKA DO OBCINAKÓW

Wyjątkowo cienkie kółko szybkotnące i dwie rolki przytrzymują kółko tnące prostopadle do rury, co zapewnia proste cięcie. Szerokie rolki przytrzymują rurę prostopadle do kółka tnącego, aby zapobiec powstawaniu wielu ścieżek cięcia.

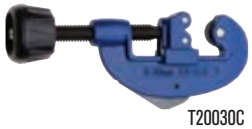

T20030C

NR KATALOGOWY	OPIS	EAN	OPAK. TRANSP.	OPAK. ZBIORCZE
T20030C	Obcinak do rur, 3-30 mm	0734442118084	-	6
T20045	Obcinak do rur, 15-45 mm	0734442118183	-	4
T20030CD	Kółko do obcinaka do rur T20030C	0734442117964	-	1
T20045D	Kółko do obcinaka do rur T20045	0734442132004	-	1

OBCINAKI DO RUR Z TWORZYWA

Obcinak do rur T850026 ma ostrze w kształcie litery V umożliwiające ruch niecentralny, co pozwala zredukować deformację rury. Ostrze z hartowanej specjalnie stali zapewnia także większą siłę cięcia przy mniejszym nacisku, aby ułatwić użycie. Obcinak firmy IRWIN do rur PVC ma prosty mechanizm zapadkowy obsługiwany jedną ręką, który gwarantuje płynne cięcie i gładkie końce rur. Natomiast gumowane uchwyty zapewniają pewną i bezpieczną obsługę.

T850026



10507485



NR KATALOGOWY	OPIS	EAN	OPAK. TRANSP.	OPAK. ZBIORCZE
T850026	Obcinak do rur z tworzywa 26 mm	0686182000221	-	10
10507485	Obcinak do rur PCV 45 mm	5706915074857	-	4

ZAGINARKI DO RUR

Ta zaginarka do rur została wykonana z wytrzymałych, precyzyjnych odlewów ze zintegrowanymi wzornikami i prowadnicami. Sprawia to, że zaginarka jest lekka, łatwa w obsłudze i precyzyjna. Wszystkie zaginarki umożliwiają zaginanie trzech rozmiarów rur miedzianych, brązowych, aluminiowych i stalowych.

T210



NR KATALOGOWY	OPIS	EAN	OPAK. TRANSP.	OPAK. ZBIORCZE
T210	Mini zaginarka do rur miedzianych 3, 4, 6 mm	0734442144052	48	4