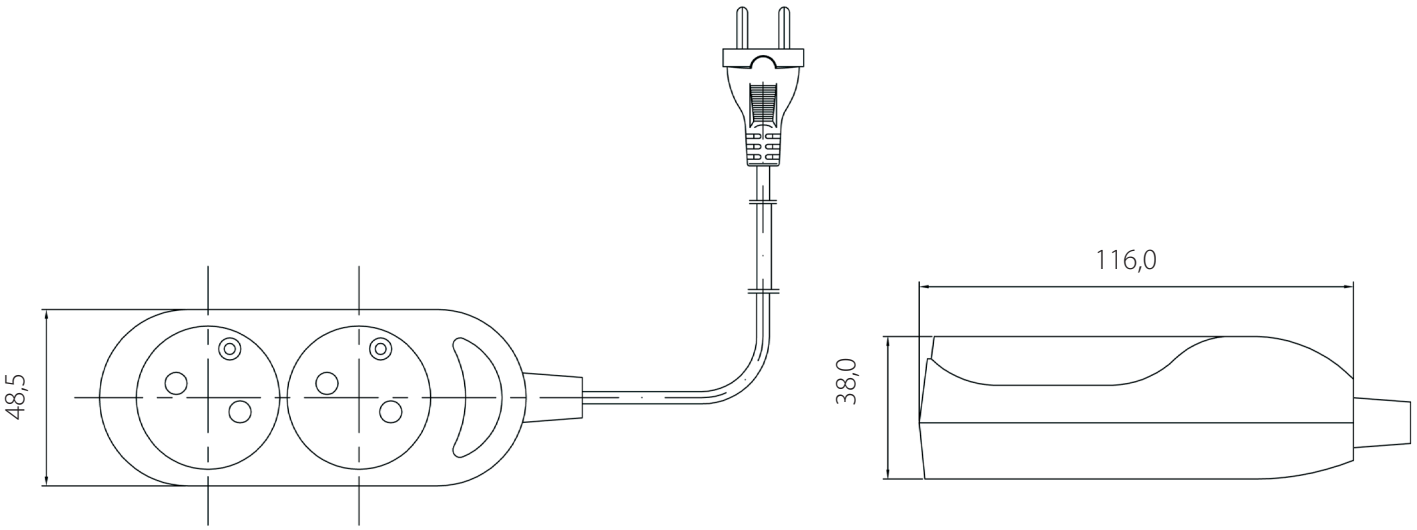

PS-260 Przedłużacz z dwukrotnym gniazdem

PRZEWÓD: OMY 2x1,0 | 2x1,5
MOŻLIWE DŁUGOŚCI: 1,5 | 3 | 5 |10 m
OPIS: 2x2P
KOLOR: □ ■ ■
PAKOWANIE: 10
10A 16A 250V~



PS-270 Przedłużacz z dwukrotnym gniazdem

PRZEWÓD: OMY 3x1,0 | 3x1,5
MOŻLIWE DŁUGOŚCI: 1,5 | 3 | 5 | 10 m
OPIS: 2x2P+Z
KOLOR: □ ■ ■
PAKOWANIE: 10
10A 16A 250V~



PS-360 Przedłużacz z trzykrotnym gniazdem

PRZEWÓD: OMY 2x1,0 | 2x1,5
MOŻLIWE DŁUGOŚCI: 1,5 | 3 | 5 |10 m
OPIS: 3x2P
KOLOR: □ ■ ■
PAKOWANIE: 10
10A 16A 250V~



PS-370 Przedłużacz z trzykrotnym gniazdem

PRZEWÓD: OMY 3x1,0 | 3x1,5
MOŻLIWE DŁUGOŚCI: 1,5 | 3 | 5 |10 m
OPIS: 3x2P+Z
KOLOR: □ ■ ■
PAKOWANIE: 10
10A 16A 250V~



Specjalne otwory montażowe umożliwiają zamontowanie produktu na stałe do każdej powierzchni