R-1 Rozgałęźnik

OPIS 2P + 2x2P/II

KOLOR

PAKOWANIE 15

2,5A 10A 250V~



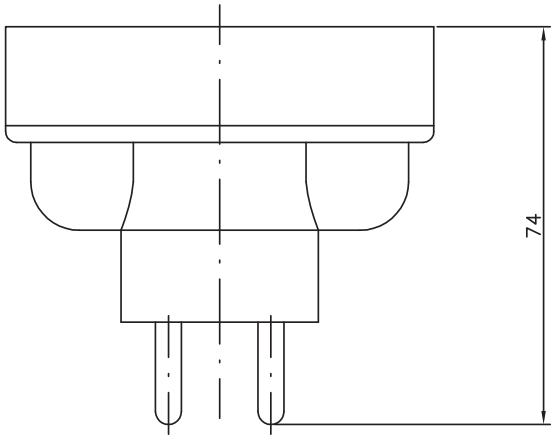

R-1/P Rozgałęźnik z przesłonami

OPIS 3x2P

KOLOR

PAKOWANIE 24

16A 250V~

przesłony torów prądowych



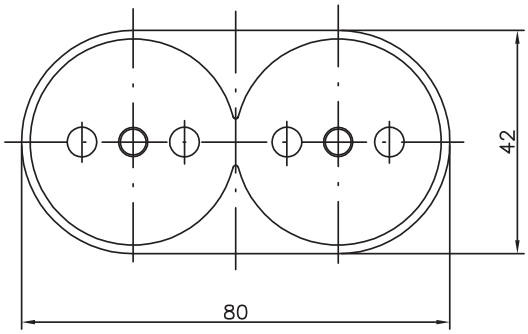

R-260 Rozgałęźnik

OPIS 2x2P

KOLOR

PAKOWANIE 32

10A 250V~



R-270 Rozgałęźnik

OPIS 2x2P+Z

KOLOR

PAKOWANIE 32

10A 250V~



R-462 Rozgałęźnik

OPIS 2x2P + 2x2P/II

KOLOR

PAKOWANIE 10

2,5A 10A 250V~



R-472 Rozgałęźnik

OPIS 2x2P+Z + 2x2P/II

KOLOR

PAKOWANIE 10

2,5A 10A

250V~

