SKINTOP® MS NPT

SKINTOP® MS NPT, dławnica kablowa z mosiądzu niklowanego z gwintem stożkowym NPT, duże zmienne zakresy zaciskania w celu optymalnego odciążenia kabla



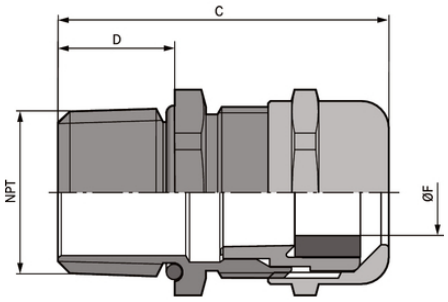

- Liczne certyfikaty zatwierdzające
- Odporność na temperaturę
- Optymalne odciążenie
- Odporność na uszkodzenia mechaniczne
- Odporność na korozję
- Dobra odporność chemiczna

Korzyści

Gwint stożkowy NTP
Wysoka niezawodność
Optymalne odciążenie przewodu
Duże, zmienne zakresy zaciskania

Zakres zastosowania

W obszarach ze szczególnymi wymaganiami na specjalną stabilność mechaniczną i chemiczną
Przemysł chemiczny
Pomiary, sterowanie i regulacja
Budowa maszyn i aparatury przemysłowej
Budowa instalacji przemysłowych

Ostania aktualizacja (22.05.2019)
©2019 Lapp Group - all rights reserved.
Zarządzanie produktem http://lapppoland.lappgroup.com
Aktualne dane w pliku Dane techniczne.
PN 0456 / 02_03.16

SKINTOP® MS NPT

Normy i aprobaty
UL File nr E79903

Budowa produktu
NPT: gwint przyłączeniowy według ASME B1.20.1 - 2013
SKINTOP® MSR NPT z redukcyjnym zestawem uszczelek, do uszczelniania kabli o mniejszych średnicach zewnętrznych

Uwaga
Pasujące akcesoria, patrz SKINTOP® z gwintem metrycznym - akcesoria, wyjątek nakrętka SKINDICHT® SM-M
1/4" = M12, 3/8" = M16
1/2" = M20, 3/4" = M25
1" = M32, 1 1/4" = M40
1 1/2" = M50, 2" = M63

Dane techniczne

Klasyfikacja ETIM 5:	ETIM 5.0 Class-ID: EC000441 Opis klasy ETIM 5.0: Dławnica kablowa
Klasyfikacja ETIM 6:	ETIM 6.0 Class-ID: EC000441 ETIM 6.0 Class-Description: dławnica kablowa
Materiał:	Korpus: Mosiądz niklowany Wkład: Poliamid Uszczelnienie: CR O-Ring: NBR
Stopień ochrony:	IP 68 - 10 bar
Zakres temperatury:	Dynamic: -25°C up to + 100°C Statycznie: od -40 do +100°C

Wskazówka
Fotografie i rysunki nie mogą być używane do wymiarowania oraz nie stanowią szczegółowego odwzorowania przedstawionych produktów.
Podane ceny to ceny netto bez podatku VAT i dodatkowych opłat. Sprzedaż klientom biznesowym.

©2019 Lapp Group - all rights reserved.

SKINTOP® MS NPT

Numer katalogowy	Oznaczenie produktu/rozmiar	Clamping range ØF mm	Rozmiar klucza SW w mm	Overall length C mm	Thread length D mm
53112004	NPT 1/4"	3,5 - 7	16	36.0	15
53112014	NPT 3/8"	4,5 - 9	20	39.7	15
53112024	NPT 1/2"	7 - 12,5	24	42.5	15
53112034	NPT 3/4"	9 - 16,5	29	44.5	15
53112044	NPT 1"	11 - 21	36	49.0	15
53112054	NPT 1 1/4"	19 - 28	45	57.5	17
53112064	NPT 1 1/2"	27 - 35	54	61.5	17
53112074	NPT 2"	34 - 45	67	63.5	17
53112006	NPT 1/4"	1 - 5	16	36.0	15
53112016	NPT 3/8"	2 - 7	20	39.7	15
53112026	NPT 1/2"	5 - 10	24	42.5	15
53112036	NPT 3/4"	6 - 13	29	44.5	15
53112046	NPT 1"	7 - 15	36	49.0	15
53112056	NPT 1 1/4"	15 - 23	45	57.5	17
53112066	NPT 1 1/2"	22 - 29	54	61.5	17
53112076	NPT 2"	28 - 39	67	63.5	17

Ostania aktualizacja (22.05.2019)
©2019 Lapp Group - all rights reserved.
Zarządzanie produktem http://lapppoland.lappgroup.com
Aktualne dane w pliku Dane techniczne.
PN 0456 / 02_03.16