# KARTA KATALOGOWA PRODUKTU
# LED VALUE PAR 16 50 36° 3.6 W/4000K GU10

## LED VALUE PAR16 | Reflektorowe lampy LED PAR16



### OBSZAR ZASTOSOWAŃ

- Oświetlenie kierunkowe akcentujące
- Zastosowania domowe
- Oświetlenie kierunkowe obiektów wrażliwych na ciepło, np. żywności roślin itp.
- Zastosowania zewnętrzne - tylko w odpowiednich oprawach
- Jako światło wpuszczane do oznaczania przejść, drzwi, schodów itp.
- Nastrojowe oświetlenie akcentujące w całym domu
- Wszystkie pomieszczenia mieszkalne, zwłaszcza tam, gdzie lampy są widoczne

### KORZYŚCI ZE STOSOWANIA PRODUKTU

- Idealne, ekonomiczne reflektory kierunkowe
- Alternatywne rozwiązanie dla żarówek halogenowych zasilanych napięciem sieciowym
- Bardzo niskie zużycie energii
- Brak promieniowania UV i podczerwonego w wiązce światła
- Odporność na wstrząsy i drgania dzięki technologii LED
- Profesjonalne odprowadzanie ciepła

### CECHY PRODUKTU

- Lampy LED dla napięcia sieciowego
- Brak możliwości regulacji strumienia świetlnego
- Trzonek: GU10
- Lampy niezawierające rtęci
- Trwałość: do 15 000 h




© 2019, LEDVANCE GmbH. Wszystkie prawa zastrzeżone.

## DANE TECHNICZNE

### Dane elektryczne

| | |
|---|---|
| **Moc znamionowa** | 3,60 W |
| **Moc znamionowa** | 3,60 W |
| **Napięcie znamionowe** | 220…240 V |
| **Ekwiwalentna moc żarówki** | 50 W |
| **Maksymalna liczba lamp na jeden 10 A (B)** | 55 |
| **Max. lamp no. on circuit break. 16 A (B)** | 94 |
| **Częstotliwość pracy** | 50…60 Hz |
| **Współczynnik mocy λ** | 0,40 |

### Dane fotometryczne

| | |
|---|---|
| **Światłość [PIM]** | 850 cd |
| **Znamionowy strumień świetlny** | 350 lm |
| **Znamionowy strumień świetlny** | 350 lm |
| **Znamionowa temperatura barwowa światła** | 4000 K |
| **Wsp. zachowania str. świetlnego** | 0,70 |
| **Barwa światła (oznaczenie)** | Cool White |
| **Temperatura barwowa** | 4000 K |
| **Strumień świetlny** | 350 lm |
| **Ogólny wskaźnik oddawania barw Ra** | ≥80 |
| **Standardowe odchylenie dopasowania barw** | ≤6 sdcm |
| **Ogólny wskaźnik oddawania barw Ra** | ≥80 |
| **Nominalny użyteczny strumień świetln 90°** | 350 lm |
| **Znamionowy użyteczny strumień świetl 90°** | 350 lm |
| **Znamionowa maksymalna światłość** | 850 cd |

### Dane świetlne

| | |
|---|---|
| **Kąt rozsyłu światła** | 36 ° |
| **Czas startu (60 %)** | 0,50 s |
| **Czas startu** | 0,5 s |
| **Nominalny kąt rozsyłu światła** | 36 ° |
| **Znamionowy kąt rozsyłu (kąt użyteczny)** | 36,00 ° |


© 2019, LEDVANCE GmbH. Wszystkie prawa zastrzeżone.

## Wymiary i waga

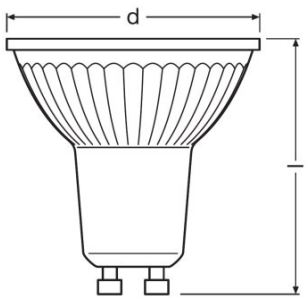


| | |
|---|---|
| **Długość całkowita** | 55,0 mm |
| **Średnica** | 51,0 mm |
| **Bańka zewnętrzna** | PAR51 |
| **Długość** | 55,0 mm |
| **Maksymalna średnica** | 51,0 mm |

## Temperatury i warunki pracy

| | |
|---|---|
| **Maks. temp. w punkcie pomiarowym tc** | 87 °C |

## Trwałość

| | |
|---|---|
| **Znamionowa trwałość** | 10000 h |
| **Trwałość** | 10000 h |
| **Liczba cykli włączeniowych** | 100000 |

## Dodatkowe dane produktu

| | |
|---|---|
| **Trzonek (standardowe rozwiązanie)** | GU10 |
| **Zawartość rtęci** | 0,0 mg |
| **Nie zawiera rtęci** | Tak |
| **Zgodnie z Dyrektywą WEEE** | Tak |
| **Uwaga dotycząca produktu** | Wszystkie parametry techniczne odnoszą się do kompletnej lampyZe względu na skomplikowany proces produkcji diod elektroluminescencyjnych (LED), typowe podawane wartości parametrów technicznych LED są czysto statystycznymi wartościami, które mogą się różnić od rzeczywistych parametrów technicznych poszczególnych produktów. |

## Możliwości

| | |
|---|---|
| **Ściemnianie** | Nie |

## Certyfikaty i Normy


© 2019, LEDVANCE GmbH. Wszystkie prawa zastrzeżone.

| | |
|---|---|
| **Klasa efektywności energetycznej** | A++ |
| **Zużycie energii** | 4 kWh/1000h |

## Kraj - specyficzna kategoryzacja

| | |
|---|---|
| **Międzynarodowy system kodowania** | DRPAR-4,3/840-220-240-GU10-50/36 |
| **Oznaczenie produktu** | LVPAR165036 3,6 |

## Rozsył światła

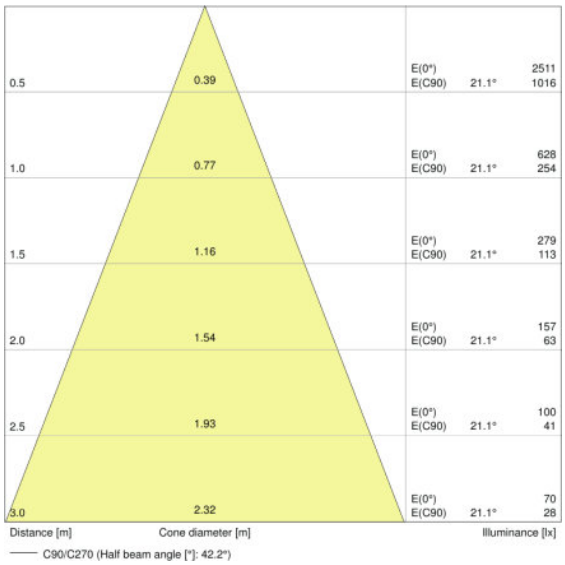


LDC typ cone

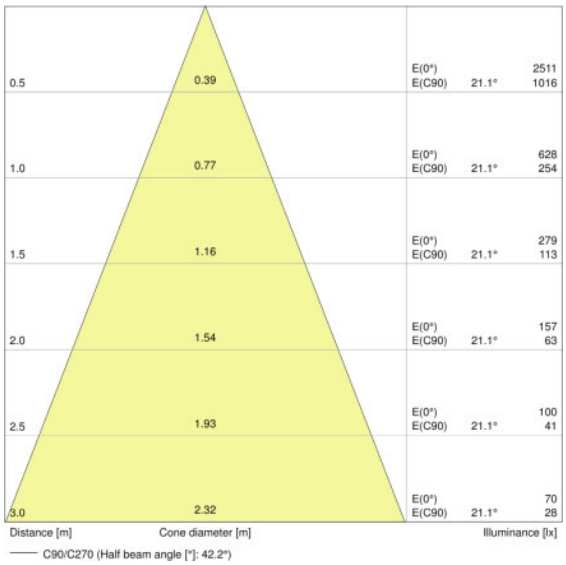


LDC typ cone


© 2019, LEDVANCE GmbH. Wszystkie prawa zastrzeżone.

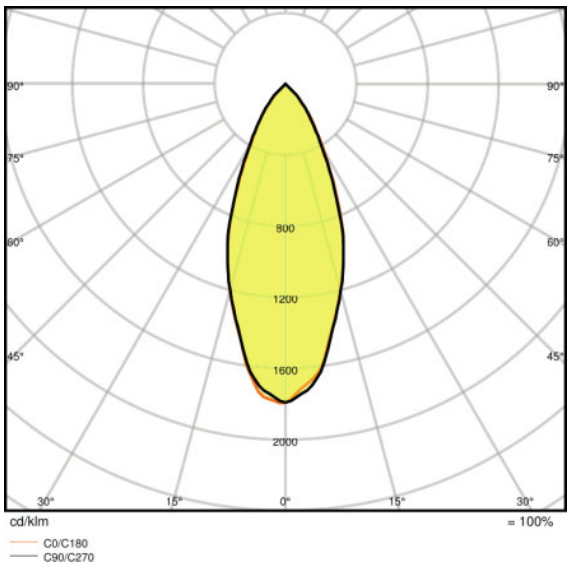


LDC typ polar

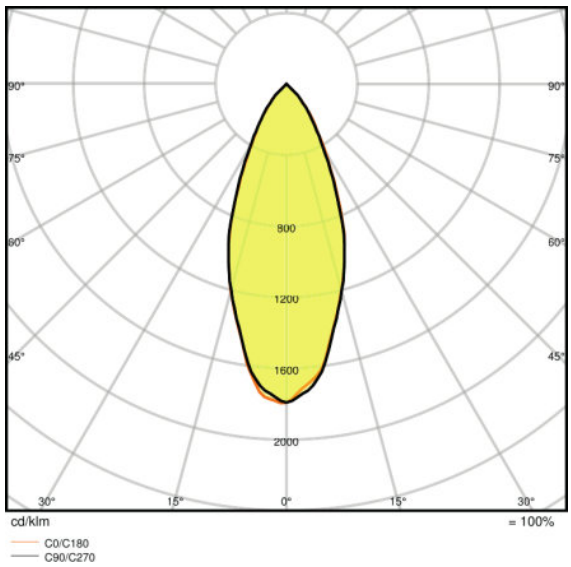


LDC typ polar

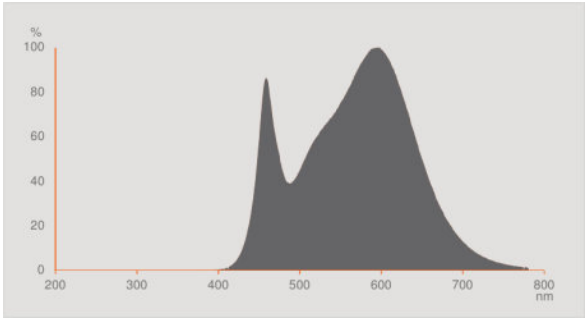


Rozkład widmowy promieniowania

## DANE LOGISTYCZNE

| Kod produktu | Opakowanie (liczba produktów / opakowanie) | Wymiary (długość x szerokość x wysokość) | Waga brutto | Objętość |
|---|---|---|---|---|
| 4058075055155 | Składane pudełko<br>1 | 49 mm x 49 mm x 62 mm | 50,00 g | 0.15 dm³ |
| 4058075055162 | Karton wysyłkowy<br>10 | 257 mm x 110 mm x 70 mm | 530,00 g | 1.98 dm³ |


© 2019, LEDVANCE GmbH. Wszystkie prawa zastrzeżone.

Wymieniony kod produktu oznacza najmniejszą ilość produktu, jaka może być zamówiona. Jednostka transportowa może zawierać jedną sztukę lub więcej. Składając zamówienie prosimy o zamawianie ilości odpowiadających jednej lub wielokrotności jednostki transportowej.

## OŚWIADCZENIE

Zastrzega się możliwość zmian bez uprzedzenia. Błędy i ominięcia są możliwe. Należy zawsze upewnić się czy korzystasz z najnowszej wersji katalogu.


© 2019, LEDVANCE GmbH. Wszystkie prawa zastrzeżone.