KARTA KATALOGOWA PRODUKTU
VALUE PAR 16 80 120° 6.9 W/4000K GU10

LED VALUE PAR16 | Reflektorowe lampy LED PAR16



OBSZAR ZASTOSOWAŃ

- Oświetlenie kierunkowe akcentujące
- Zastosowania domowe
- Oświetlenie kierunkowe obiektów wrażliwych na ciepło, np. żywności roślin itp.
- Zastosowania zewnętrzne - tylko w odpowiednich oprawach
- Jako światło wpuszczane do oznaczania przejść, drzwi, schodów itp.
- Nastrojowe oświetlenie akcentujące w całym domu
- Wszystkie pomieszczenia mieszkalne, zwłaszcza tam, gdzie lampy są widoczne

KORZYŚCI ZE STOSOWANIA PRODUKTU

- Idealne, ekonomiczne reflektory kierunkowe
- Alternatywne rozwiązanie dla żarówek halogenowych zasilanych napięciem sieciowym
- Bardzo niskie zużycie energii
- Brak promieniowania UV i podczerwonego w wiązce światła
- Odporność na wstrząsy i drgania dzięki technologii LED
- Profesjonalne odprowadzanie ciepła

CECHY PRODUKTU

- Lampy LED dla napięcia sieciowego
- Brak możliwości regulacji strumienia świetlnego
- Trzonek: GU10
- Lampy niezawierające rtęci
- Trwałość: do 15 000 h



© 2019, LEDVANCE GmbH. Wszystkie prawa zastrzeżone.

DANE TECHNICZNE

Dane elektryczne

Moc znamionowa	6,90 W
Moc znamionowa	6,90 W
Napięcie znamionowe	220…240 V
Ekwiwalentna moc żarówki	80 W
Częstotliwość pracy	50…60 Hz
Współczynnik mocy λ	0,50

Dane fotometryczne

Znamionowy strumień świetlny	575 lm
Znamionowy strumień świetlny	575 lm
Znamionowa temperatura barwowa światła	4000 K
Wsp. zachowania str. świetlnego	0,70
Barwa światła (oznaczenie)	Cool White
Temperatura barwowa	4000 K
Strumień świetlny	575 lm
Ogólny wskaźnik oddawania barw Ra	≥80
Standardowe odchylenie dopasowania barw	≤6 sdcm
Ogólny wskaźnik oddawania barw Ra	≥80
Nominalny użyteczny strumień świetln 90°	575 lm
Znamionowy użyteczny strumień świetl 90°	575 lm
Znamionowa maksymalna światłość	180 cd

Dane świetlne

Kąt rozsyłu światła	120 °
Czas startu (60 %)	0,50 s
Czas startu	0,5 s
Nominalny kąt rozsyłu światła	120 °
Znamionowy kąt rozsyłu (kąt użyteczny)	120,00 °

© 2019, LEDVANCE GmbH. Wszystkie prawa zastrzeżone.

Wymiary i waga

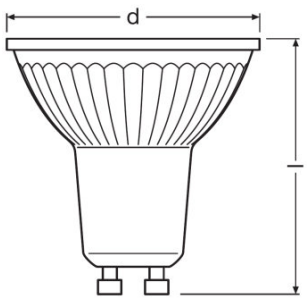

Długość całkowita	55,0 mm
Średnica	51,0 mm
Bańka zewnętrzna	PAR51
Długość	55,0 mm
Maksymalna średnica	51,0 mm

Temperatury i warunki pracy

Maks. temp. w punkcie pomiarowym tc	104 °C

Trwałość

Znamionowa trwałość	10000 h
Trwałość	10000 h
Liczba cykli włączeniowych	100000

Dodatkowe dane produktu

Trzonek (standardowe rozwiązanie)	GU10
Zawartość rtęci	0,0 mg
Nie zawiera rtęci	Tak
Zgodnie z Dyrektywą WEEE	Tak
Uwaga dotycząca produktu	Wszystkie parametry techniczne odnoszą się do kompletnej lampyZe względu na skomplikowany proces produkcji diod elektroluminescencyjnych (LED), typowe podawane wartości parametrów technicznych LED są czysto statystycznymi wartościami, które mogą się różnić od rzeczywistych parametrów technicznych poszczególnych produktów.

Możliwości

Ściemnianie	Nie

Certyfikaty i Normy

© 2019, LEDVANCE GmbH. Wszystkie prawa zastrzeżone.

Klasa efektywności energetycznej	A+
Zużycie energii	7 kWh/1000h

Kraj - specyficzna kategoryzacja

Oznaczenie produktu	LVPAR1680120 6,

Rozsył światła

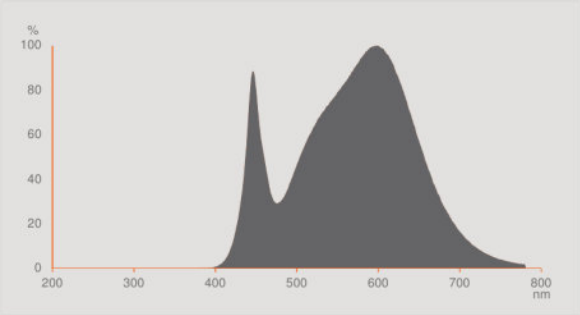

Rozkład widmowy promieniowania

DANE LOGISTYCZNE

Kod produktu	Opakowanie (liczba produktów / opakowanie)	Wymiary (długość x szerokość x wysokość)	Waga brutto	Objętość
4058075096721	Składane pudełko 1	49 mm x 49 mm x 62 mm	55,00 g	0.15 dm^3
4058075096738	Karton wysyłkowy 10	257 mm x 110 mm x 70 mm	598,00 g	1.98 dm^3

Wymieniony kod produktu oznacza najmniejszą ilość produktu, jaka może być zamówiona. Jednostka transportowa może zawierać jedną sztukę lub więcej. Składając zamówienie prosimy o zamawianie ilości odpowiadających jednej lub wielokrotności jednostki transportowej.

OŚWIADCZENIE

Zastrzega się możliwość zmian bez uprzedzenia. Błędy i ominięcia są możliwe. Należy zawsze upewnić się czy korzystasz z najnowszej wersji katalogu.

© 2019, LEDVANCE GmbH. Wszystkie prawa zastrzeżone.