KARTA KATALOGOWA RODZINY PRODUKTÓW
DOWNLIGHT SLIM ALU

Płaskie oprawy oświetleniowe typu Downlight z zewnętrznym zasilaczem i aluminiową obudową



OBSZAR ZASTOSOWAŃ

- Bezpośredni zamiennik opraw oświetleniowych do świetlówek kompaktowych
- Oświetlenie ogólne
- Strefy publiczne
- Schody
- Korytarze
- Hole
- Sklepy

KORZYŚCI ZE STOSOWANIA PRODUKTU

- Bardzo wąska obudowa
- Mała głębokość montażu
- Wysoka skuteczność świetlna
- Energooszczędność do 60% (w porównaniu z oprawami oświetleniowymi wyposażonymi w świetlówki)
- Bardzo jednorodne światło
- Funkcjonalne wzornictwo
- Zewnętrzny zasilacz umożliwia łatwą wymianę
- 5-letnia gwarancja

CECHY PRODUKTU

- Solidna, aluminiowa obudowa w białym kolorze
- Wąska widzialna ramka
- Reflektor wykonany z nieżółknącego PMMA o długiej trwałości

© 2019, LEDVANCE GmbH. Wszystkie prawa zastrzeżone.

DANE TECHNICZNE

	Dane elektryczne			Dane techniczne układu zasilającego opra				
Opis produktu	**Moc znamionowa**	**Napięcie znamionowe**	**Częstotliwość sieciowa**	**Ouput current**	**ECG - Output ripple current**	**ECG - Input voltage AC**	**ECG - Length**	**ECG - Width**
DL SLIM ALU DN 180 17 W 3000 K WT	17,00 W	220...240 V	50/60 Hz	330 mA	≤ 10 %	220...240 V	120 mm	42 mm
DL SLIM ALU DN 180 17 W 4000 K WT	17,00 W	220...240 V	50/60 Hz	330 mA	≤ 10 %		120 mm	42 mm
DL SLIM ALU DN 205 22 W 3000 K WT	22,00 W	220...240 V	50/60 Hz	360 mA	≤ 10 %		120 mm	42 mm
DL SLIM ALU DN 205 22 W 4000 K WT	22,00 W	220...240 V	50/60 Hz	360 mA	≤ 10 %		120 mm	42 mm

				Dane fotometryczne			Dane świetlne	Wymiary i waga
Opis produktu	**Maks. liczba opraw w jednym obwodz B16 A**	**Maks. liczba opraw w jednym obwodz C10 A**	**Maks. liczba opraw w jednym obwodz C16 A**	**Strumień świetlny**	**Barwa światła (oznaczenie)**	**Ogólny wskaźnik oddawania barw Ra**	**Kąt rozsyłu światła**	**Średnica**
DL SLIM ALU DN 180 17 W 3000 K WT	16	14	23	1350 lm	Warm White	>80	120 °	192,0 mm
DL SLIM ALU DN 180 17 W 4000 K WT	16	14	23	1400 lm	Cool White	>80	120 °	192,0 mm
DL SLIM ALU DN 205 22 W 3000 K WT	11	11	18	1850 lm	Warm White	>80	120 °	225,0 mm
DL SLIM ALU DN 205 22 W 4000 K WT	11	11	18	1920 lm	Cool White	>80	120 °	225,0 mm

				Kolory i materiały			Temperatury i warunki pracy	Trwałość
Opis produktu	**Wysokość**	**Masa produktu**	**Średnica otworów montażowych**	**Materiał**	**Kolor produktu**	**Materiał osłony**	**Zakres temperatury otoczenia**	**Trwałość L70 @ 25 °C**
DL SLIM ALU DN 180 17 W 3000 K WT	23,0 mm	280,00 g	180.0 mm	Aluminum	White	Polymethylmethacrylate (PMMA)	-20...+40 °C	50000 h
DL SLIM ALU DN 180 17 W 4000 K WT	23,0 mm	280,00 g	180.0 mm	Aluminum	White	Polymethylmethacrylate (PMMA)	-20...+40 °C	50000 h

© 2019, LEDVANCE GmbH. Wszystkie prawa zastrzeżone.

				Kolory i materiały			Temperatury i warunki pracy	Trwałość
Opis produktu	**Wysokość**	**Masa produktu**	**Średnica otworów montażowych**	**Materiał**	**Kolor produktu**	**Materiał osłony**	**Zakres temperatury otoczenia**	**Trwałość L70 @ 25 °C**
DL SLIM ALU DN 205 22 W 3000 K WT	23,0 mm	350,00 g	205,0 mm	Aluminum	White	Polymethylmethacrylate (PMMA)	-20…+40 °C	50000 h
DL SLIM ALU DN 205 22 W 4000 K WT	23,0 mm	350,00 g	205,0 mm	Aluminum	White	Polymethylmethacrylate (PMMA)	-20…+40 °C	50000 h

			Możliwości		Certyfikaty i Normy	
Opis produktu	**Trwałość L80 @ 25 °C**	**Trwałość L90 @ 25 °C**	**Ściemnianie**	**Typ połączeń**	**Klasa ochronności**	**Typ zabezpieczenia**
DL SLIM ALU DN 180 17 W 3000 K WT	30000 h	15000 h	Nie	Screwless terminal, 2-Pole	II	IP20
DL SLIM ALU DN 180 17 W 4000 K WT	30000 h	15000 h	Nie	Screwless terminal, 2-Pole	II	IP20
DL SLIM ALU DN 205 22 W 3000 K WT	30000 h	15000 h	Nie	Screwless terminal, 2-Pole	II	IP20
DL SLIM ALU DN 205 22 W 4000 K WT	30000 h	15000 h	Nie	Screwless terminal, 2-Pole	II	IP20

© 2019, LEDVANCE GmbH. Wszystkie prawa zastrzeżone.

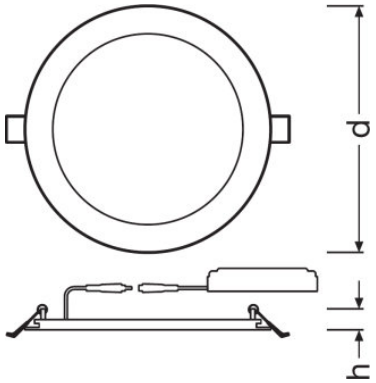

DL SLIM ALU DN 180 17 W 3000 K WT,
DL SLIM ALU DN 180 17 W 4000 K WT

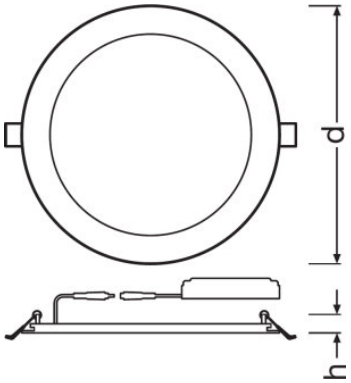

DL SLIM ALU DN 205 22 W 3000 K WT,
DL SLIM ALU DN 205 22 W 4000 K WT

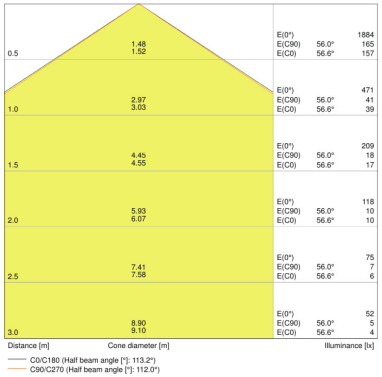

DL SLIM ALU DN 180 17 W 3000 K WT

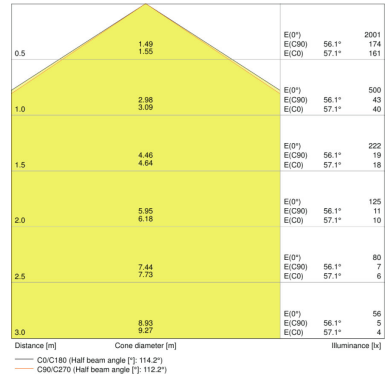

DL SLIM ALU DN 180 17 W 4000 K WT

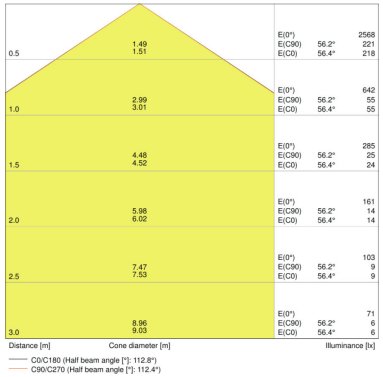

DL SLIM ALU DN 205 22 W 3000 K WT

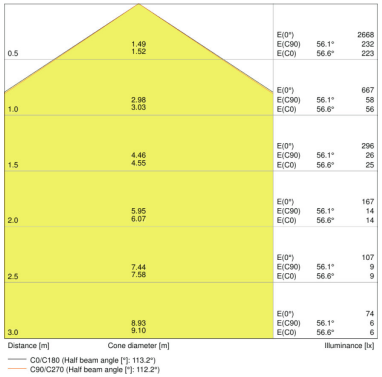

DL SLIM ALU DN 205 22 W 4000 K WT

WSKAZÓWKI DOTYCZĄCE ZASTOSOWANIA

© 2019, LEDVANCE GmbH. Wszystkie prawa zastrzeżone.

Więcej szczegółowych informacji dotyczących grafik i zastosowania znajduje się w karcie katalogowej produktu

DANE LOGISTYCZNE

Kod produktu	Opakowanie (liczba produktów / opakowanie)	Wymiary (długość x szerokość x wysokość)	Waga brutto	Objętość
4058075063938	Karton wysylkowy 10	495 mm x 210 mm x 210 mm	3787,00 g	21.83 dm^3
4058075063952	Karton wysylkowy 10	495 mm x 210 mm x 210 mm	3787,00 g	21.83 dm^3
4058075064010	Karton wysylkowy 10	495 mm x 245 mm x 245 mm	4766,00 g	29.71 dm^3
4058075064034	Karton wysylkowy 10	495 mm x 245 mm x 245 mm	4766,00 g	29.71 dm^3

Wymieniony kod produktu oznacza najmniejszą ilość produktu, jaka może być zamówiona. Jednostka transportowa może zawierać jedną sztukę lub więcej. Składając zamówienie prosimy o zamawianie ilości odpowiadających jednej lub wielokrotności jednostki transportowej.

ODNOŚNIKI/ŁĄCZA

Gwarancja, patrz

- www.ledvance.pl/gwarancja

OŚWIADCZENIE

Zastrzega się możliwość zmian bez uprzedzenia. Błędy i ominięcia są możliwe. Należy zawsze upewnić się czy korzystasz z najnowszej wersji katalogu.

© 2019, LEDVANCE GmbH. Wszystkie prawa zastrzeżone.