KARTA KATALOGOWA PRODUKTU
Frame 105 WT

LEDVANCE DOWNLIGHT LED SLIM ROUND | Flat downlights with integrated driver, round shape

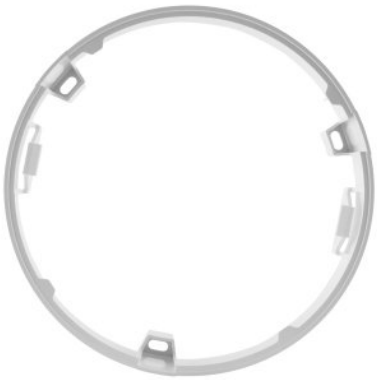

OBSZAR ZASTOSOWAŃ

- Bezpośredni zamiennik opraw oświetleniowych do świetlówek kompaktowych
- Oświetlenie ogólne
- Strefy publiczne
- Schody
- Korytarze
- Hole
- Sklepy

KORZYŚCI ZE STOSOWANIA PRODUKTU

- Bardzo wąska obudowa
- Mała głębokość montażu
- Wysoka skuteczność świetlna
- Energooszczędność do 60% (w porównaniu z oprawami oświetleniowymi wyposażonymi w świetlówki)
- Bardzo jednorodne światło
- Funkcjonalne wzornictwo
- Łatwa instalacja przy pomocy szybkozłącza
- Prosta instalacja dzięki zintegrowanemu sterownikowi

CECHY PRODUKTU

- Wąska widzialna ramka
- Puszka podłączeniowa z wciskanymi terminalami podłączeniowymi niewymagającymi narzędzi



© 2018, LEDVANCE GmbH. Wszystkie prawa zastrzeżone.

DANE TECHNICZNE

Wymiary i waga

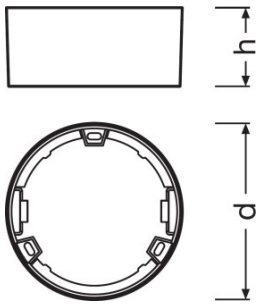

Średnica	121,0 mm
Wysokość	54,0 mm
Masa produktu	36,00 g

Kolory i materiały

Kolor produktu	Biały

Dodatkowe dane produktu

Miejsce montażu	Ceiling / Wall

WYPOSAŻENIE / AKCESORIA

– Ramy do montażu powierzchniowego dostępne jako wyposażenie dodatkowe

DANE LOGISTYCZNE

Kod produktu	Opis produktu	Opakowanie (liczba produktów / opakowanie)	Wymiary (długość x szerokość x wysokość)	Objętość	Waga brutto
4058075052406	Frame 105 WT	Karton wysylkowy 6	380 mm x 140 mm x 150 mm	7.98 dm^3	941.00 g

Wymieniony kod produktu oznacza najmniejszą ilość produktu, jaka może być zamówiona. Jednostka transportowa może zawierać jedną sztukę lub więcej. Składając zamówienie prosimy o zamawianie ilości odpowiadających jednej lub wielokrotności jednostki transportowej.

ODNOŚNIKI/ŁĄCZA

Gwarancja, patrz

- www.ledvance.pl/gwarancja

© 2018, LEDVANCE GmbH. Wszystkie prawa zastrzeżone.

OŚWIADCZENIE

Zastrzega się możliwość zmian bez uprzedzenia. Błędy i ominięcia są możliwe. Należy zawsze upewnić się czy korzystasz z najnowszej wersji katalogu.

© 2018, LEDVANCE GmbH. Wszystkie prawa zastrzeżone.

DL Slim Frame Round

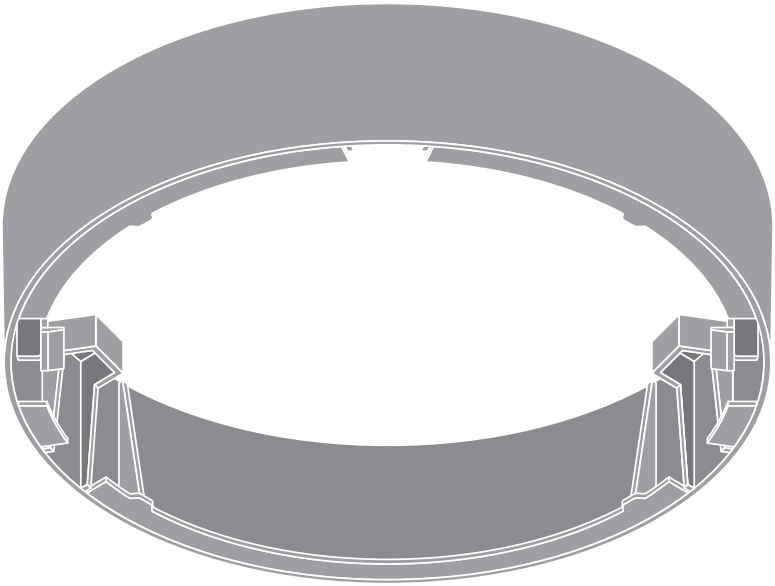

	EAN	Ø x H
DL Slim Frame DN105 WT	4058075052406	121 x 54
DL Slim Frame DN155 WT	4058075052420	170 x 38
DL Slim Frame DN210 WT	4058075052444	225 x 38

LEDVANCE
OSRAM

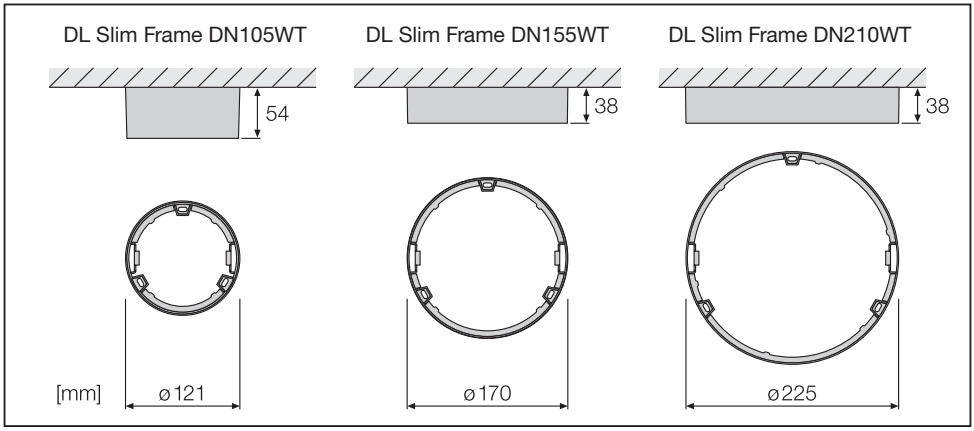

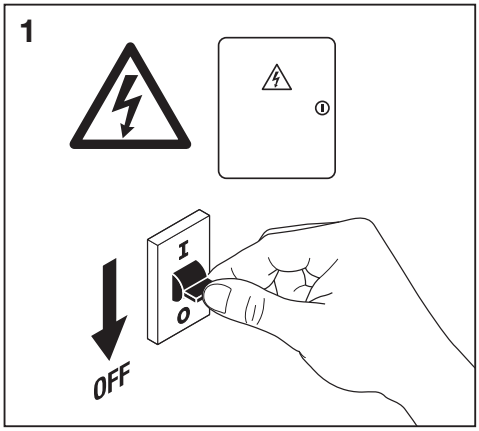

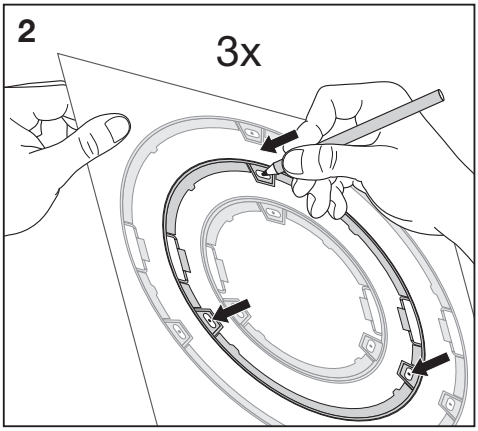

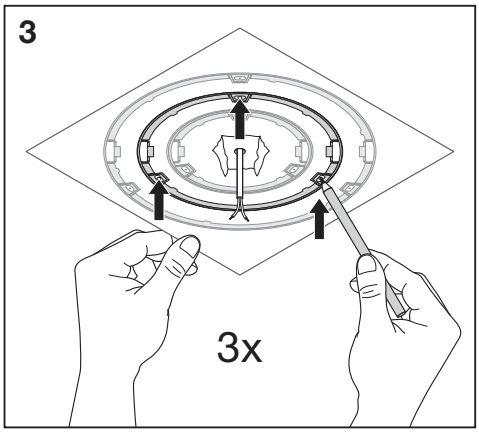

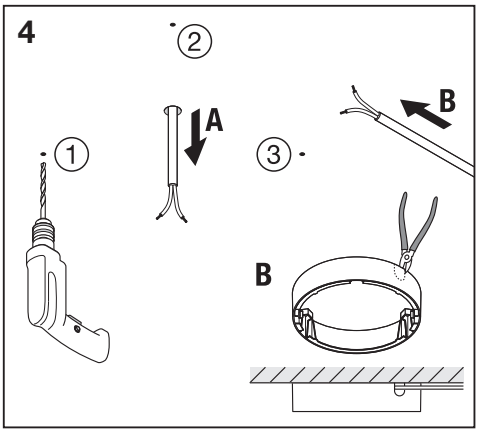

LEDVANCE OSRAM

5

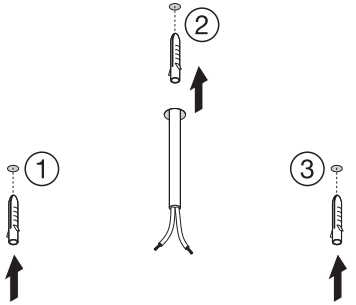

6

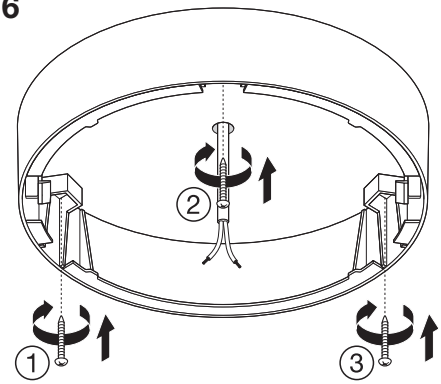

7

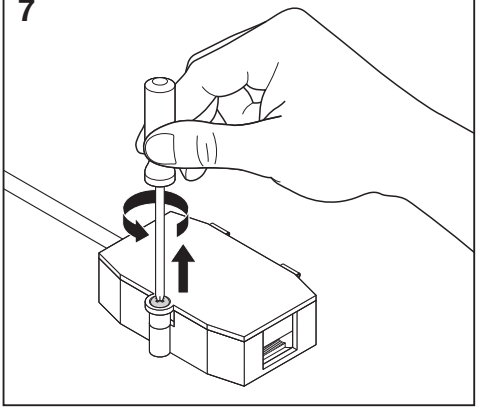

8

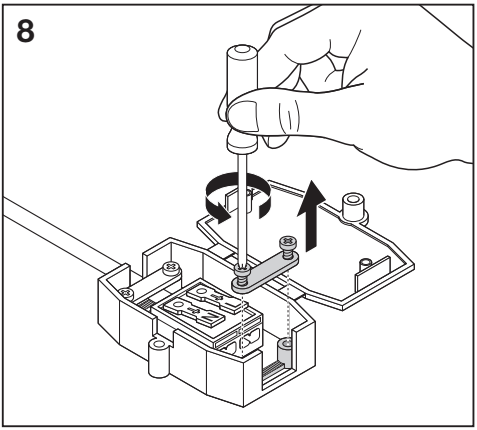

9a

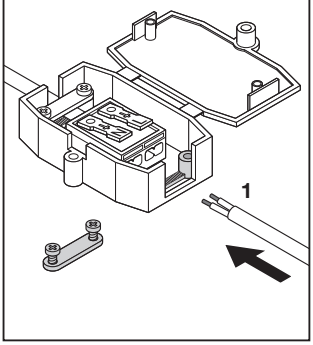

9b

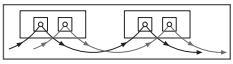

	1	+	2
H05 VV-F 2x0.75	◎		
	◎	+	◎
H05 VV-F 2x1.5	◎		
	◎	+	◎
H05 VV H2-F2.0.75	◎		
	◎	+	◎



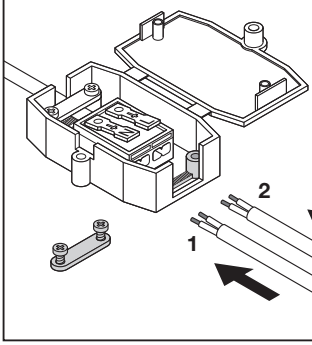

LEDVANCE OSRAM

10

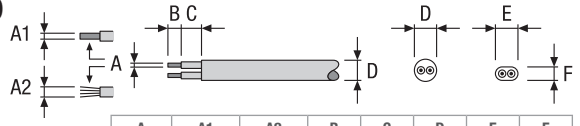

	A [mm²]	A1 [mm²]	A2 [mm²]	B [mm]	C [mm]	D [mm]	E [mm]	F [mm]
DL Slim	0.5-1.5	0.75-1.5	0.75	5	10	5.4-7.8	6.0-7.0	3.5-4.5
H05 VV-F 2x0.75			0.75			6.2		
H05 VV-F 2x1.5			1.50			7.5		
H05 VV H2-F2.0.75			0.75				6.8	4.0

11a

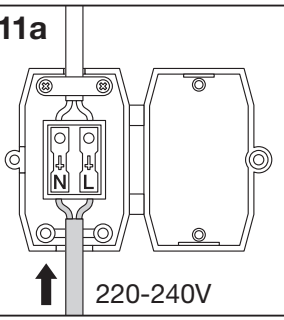

11b

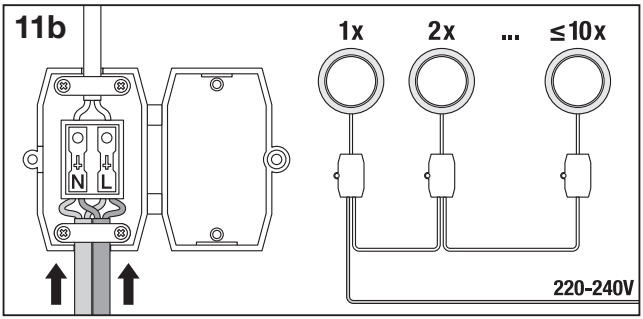

12

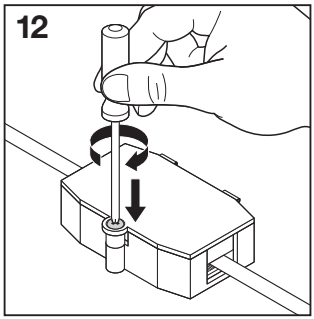

13

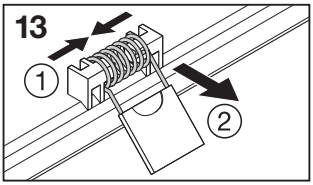

14

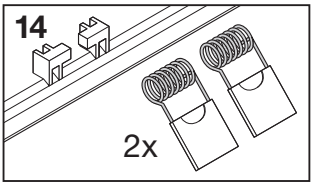

15

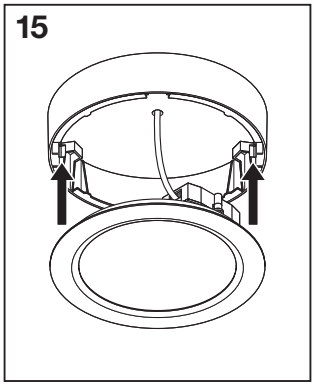

16

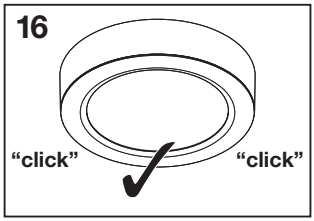

17

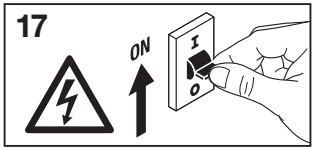

www.luminaires.ledvance.com



Downlight Spot Linear Panel Surface DampProof HighBay Floodlight

CE

C10449057
G11020267
13.07.17

LEDVANCE GmbH
Steinerne Furt 62
86167 Augsburg
Germany
www.ledvance.com