KARTA KATALOGOWA PRODUKTU
DAMP PROOF LED SLIM VALUE 1500 50 W 4000 K

LEDVANCE DAMP PROOF LED SLIM VALUE | Hermetyczne oprawy LED odporne



OBSZAR ZASTOSOWAŃ

- Idealne do pomieszczeń przemysłowych i magazynowych
- Parkingi i przejścia podziemne
- Garaże
- Warsztaty, linie montażowe

KORZYŚCI ZE STOSOWANIA PRODUKTU

- Równomierne oświetlenie i szeroki kąt rozsyłu światła
- Aż do 50 % oszczędności energii (w porównaniu z oprawami świetlówkowymi)
- Bardzo wąska budowa
- 3-letnia gwarancja

CECHY PRODUKTU

- Skuteczność świetlna oprawy: do 110 lm/W
- Kąt rozsyłu światła: 120°
- Stopień ochrony: IP65

© 2018, LEDVANCE GmbH. Wszystkie prawa zastrzeżone.

DANE TECHNICZNE

Dane elektryczne

Tryb pracy	Electronic control gear (ECG)
Moc znamionowa	50,00 W
Napięcie znamionowe	220…240 V
Współczynnik mocy λ	≥0,90
Częstotliwość sieciowa	50/60 Hz

Dane fotometryczne

Temperatura barwowa	4000 K
Strumień świetlny	5500 lm
Skuteczność świetlna	110 lm/W
Standardowe odchylenie dopasowania barw	≤5 sdcm
Barwa światła (oznaczenie)	Cool White
Ogólny wskaźnik oddawania barw Ra	>80

Dane świetlne

Kąt rozsyłu światła	120 °

Wymiary i waga



Długość	1500 mm
Szerokość	35,0 mm
Wysokość	48,0 mm
Masa produktu	510,00 g

Kolory i materiały

Materiał	Polycarbonate (PC)
Housing color	White
Kolor produktu	White

© 2018, LEDVANCE GmbH. Wszystkie prawa zastrzeżone.

Temperatury i warunki pracy

Zakres temperatury pracy [PIM]	-20...40 °C
Zakres temperatury otoczenia	-20...40 °C

Trwałość

Trwałość L70 @ 25 °C	30000 h

Dodatkowe dane produktu

Miejsce montażu	Ceiling
Uwaga dotycząca produktu	Available from December 2017

Możliwości

Ściemnianie	Nie
Typ połączeń	Stałe połączenie (terminal)
Wymienny modułu LED	Niewymienialny

Certyfikaty i Normy

Klasa IK (odporność na uderzenia)	IK08
Photobiological safety group	RG 0
Skut. świetlna źródła światła w oprawie	110 lm/W
Klasa ochronności	II
Typ zabezpieczenia	IP65
Normy	CE/CB

© 2018, LEDVANCE GmbH. Wszystkie prawa zastrzeżone.

Rozsył światła

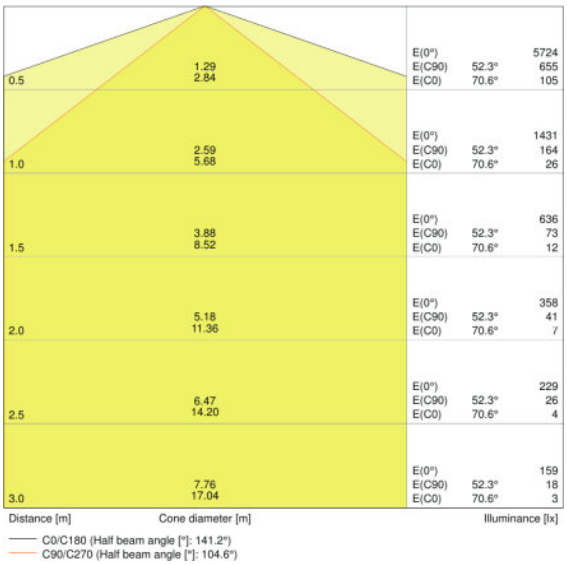

LDC typ cone

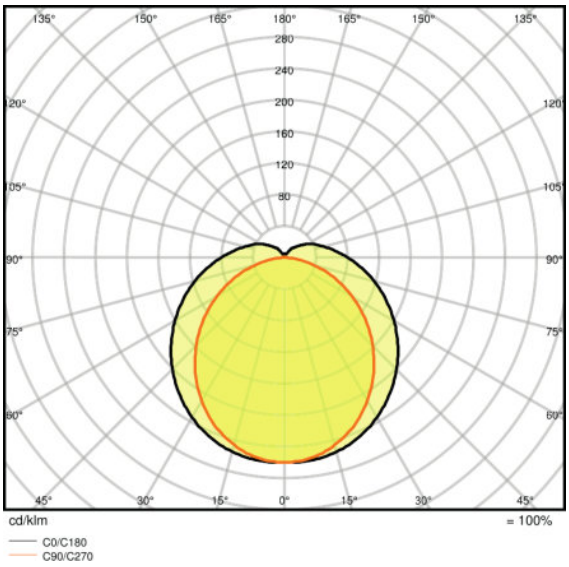

LDC typ polar

WYPOSAŻENIE / AKCESORIA

- Klamry ze stali nierdzewnej z wkrętami zabezpieczającymi w zestawie
- Akcesoria do montażu w zestawie (zestaw do montażu podwieszanego, zestaw zabezpieczający przed kradzieżą)

DANE LOGISTYCZNE

Kod produktu	Opis produktu	Opakowanie (liczba produktów / opakowanie)	Wymiary (długość x szerokość x wysokość)	Objętość	Waga brutto
4058075066496	DAMP PROOF LED SLIM VALUE 1500 50 W 4000 K	Karton wysylkowy 20	1571 mm x 215 mm x 226 mm	76.33 dm^3	12832.00 g

Wymieniony kod produktu oznacza najmniejszą ilość produktu, jaka może być zamówiona. Jednostka transportowa może zawierać jedną sztukę lub więcej. Składając zamówienie prosimy o zamawianie ilości odpowiadających jednej lub wielokrotności jednostki transportowej.

ODNOŚNIKI/ŁĄCZA

Gwarancja, patrz

- www.ledvance.pl/gwarancja

OŚWIADCZENIE

© 2018, LEDVANCE GmbH. Wszystkie prawa zastrzeżone.

Zastrzega się możliwość zmian bez uprzedzenia. Błędy i ominięcia są możliwe. Należy zawsze upewnić się czy korzystasz z najnowszej wersji katalogu.

© 2018, LEDVANCE GmbH. Wszystkie prawa zastrzeżone.

DampProof Slim Value

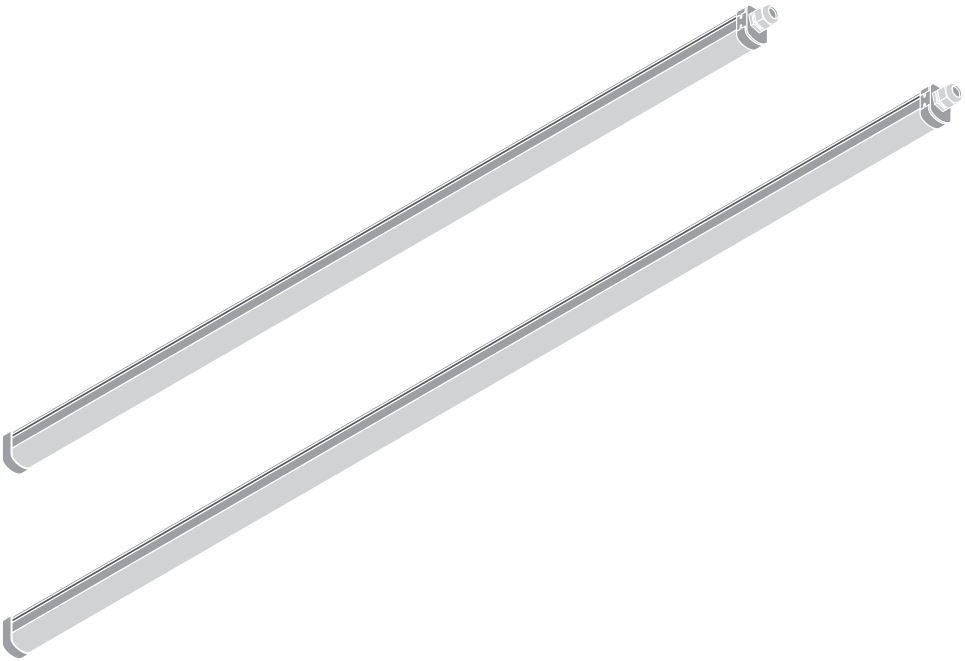

	EAN	W	K	lm	lm/W	L x W x H	IP	IK	R_a		(°C)	V_{AC}	Hz	
DP Slim Value 1200 IP65	4058075066458	36	4000K	4000	110	1200 x 35 x 48	65	08	> 80	120°	-20...+40	220-240V	50/60 Hz	0.5 kg
	4058075066472	36	6500K	4000	110	1200 x 35 x 48	65	08	> 80	120°	-20...+40	220-240V	50/60 Hz	0.5 kg
DP Slim Value 1500 IP65	4058075066496	50	4000K	5500	110	1500 x 35 x 48	65	08	> 80	120°	-20...+40	220-240V	50/60 Hz	0.5 kg
	4058075066519	50	6500K	5500	110	1500 x 35 x 48	65	08	> 80	120°	-20...+40	220-240V	50/60 Hz	0.5 kg



LEDVANCE

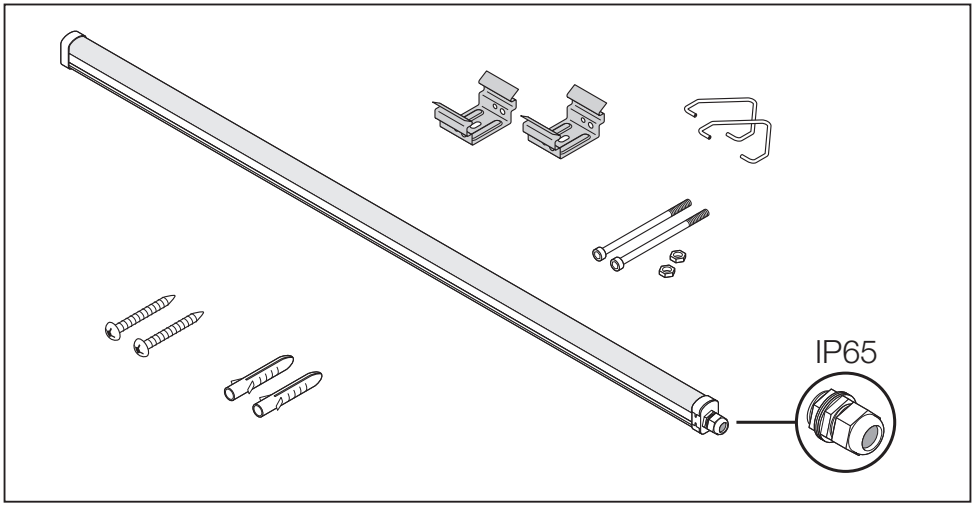

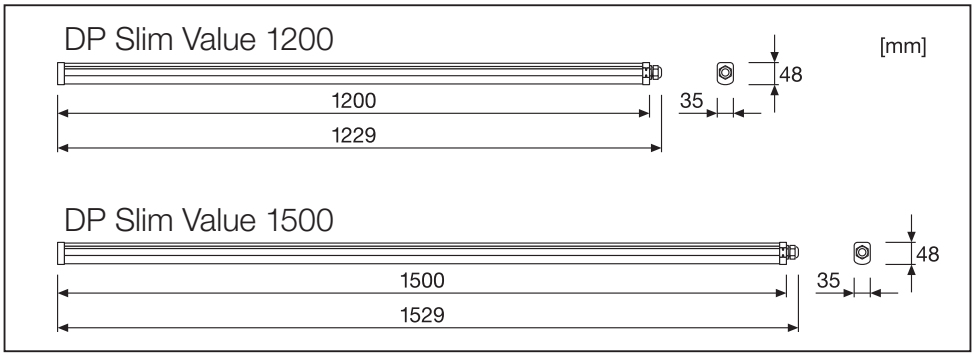

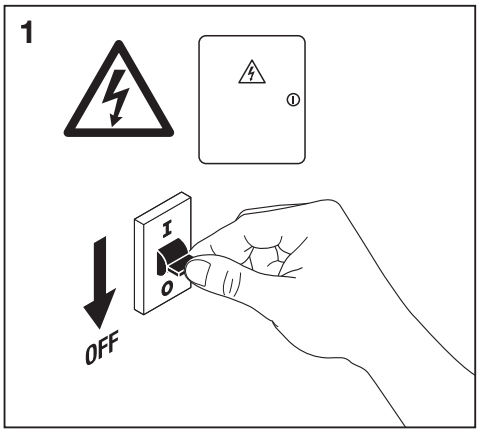

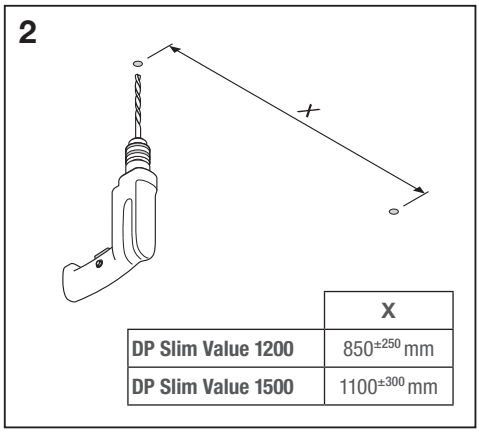

	X
DP Slim Value 1200	$850^{\pm 250}$ mm
DP Slim Value 1500	$1100^{\pm 300}$ mm

LEDVANCE

3a

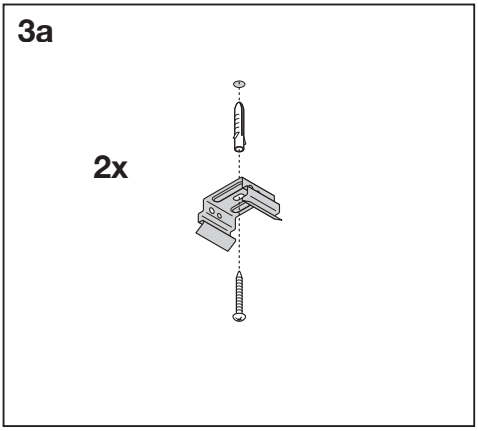

3b

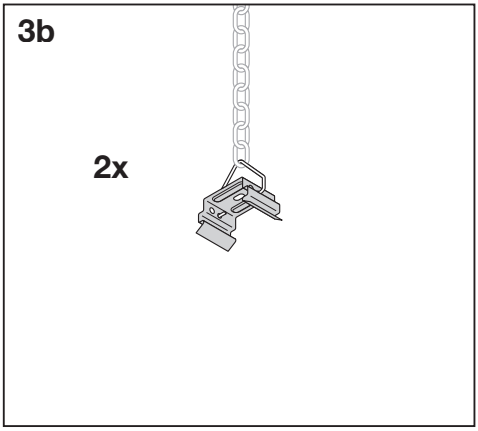

4

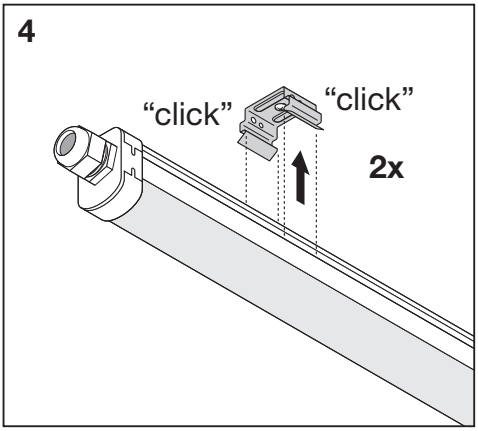

5

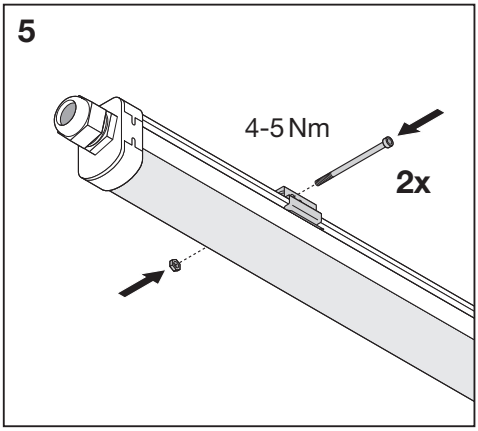

6

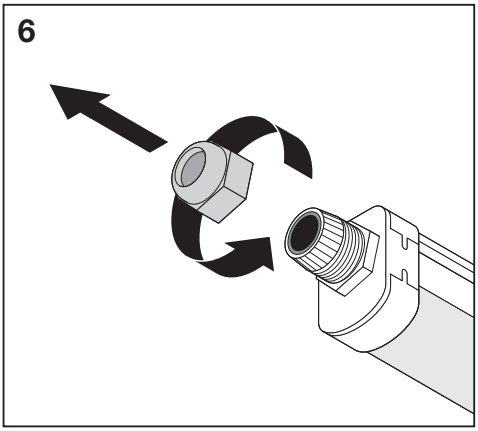

7

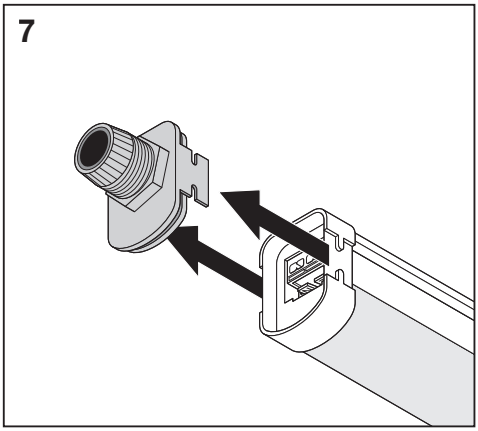

LEDVANCE

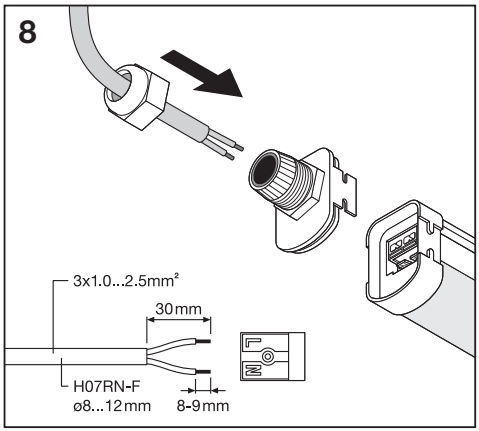

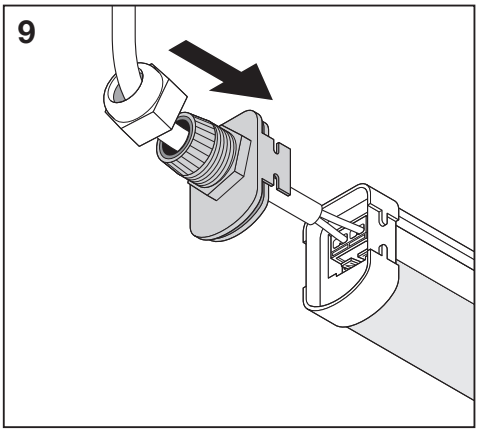

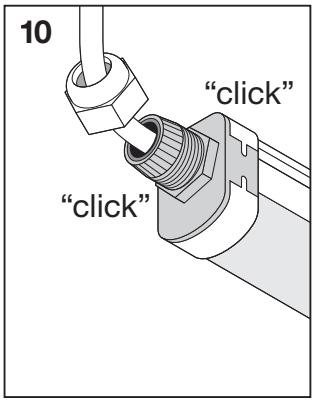

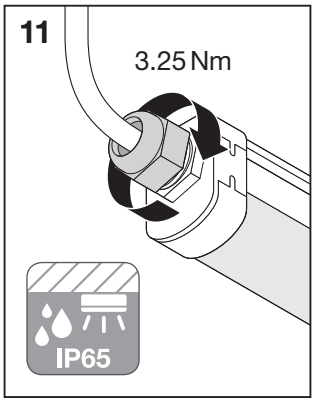

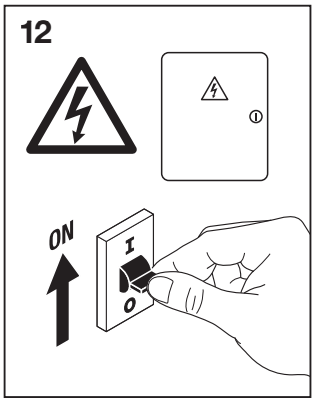

www.luminaires.ledvance.com

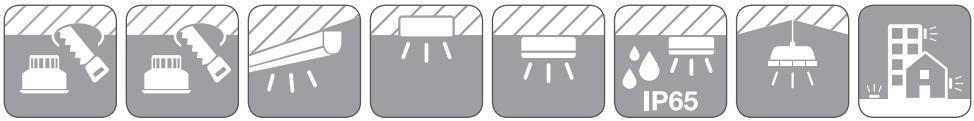

CE RoHS



C10449057
G11023101
18.08.17

LEDVANCE GmbH
Steinerne Furt 62
86167 Augsburg
Germany
www.ledvance.com