UCHWYT DO TELEWIZORA LCD/LED LIBOX ATENY LB-200

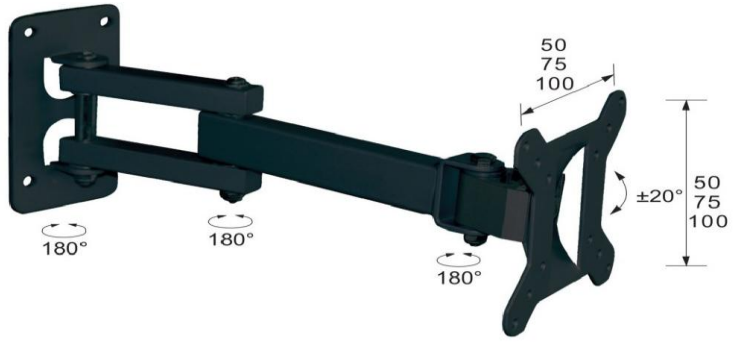



Symbol Producenta	LB-200
Producent	LIBOX
Kod EAN	5901811400193
Zastosowanie	Telewizory, Monitory LCD/LED od 17" do 32"
Parametry Techniczne	• Maksymalny udźwig: 25 kg • Pasuje do telewizorów o przekątnej ekranu od 17" do 32" • VESA max: 100x100 • Minimalna odległość od ściany: 5,5 cm • Maksymalna odległość od ściany: 27 cm • 3 przeguby (możliwość obrotu o 180 stopni w trzech miejscach) • Regulacja kąta góra-dół 20 stopni • Kolor czarny (malowany proszkowo) • Wzmocniony, na dwóch ramionach • W pełni regulowany • Wysoka jakość wykonania
Opis	Uchwyt do telewizora ATENY LB-200 LIBOX to wysokiej jakości, stalowy uchwyt ścienny do telewizorów i monitorów LCD/LED o przekątnej ekranu od 17 do 32 cali. Dzięki nowoczesnej konstrukcji, uchwyt pozwala na powieszenie telewizora w odległości zaledwie 5,5 cm od ściany. Maksymalny ciężar telewizora to 25kg. Wszystkie uchwyty LIBOX zawierają komplet śrub montażowych oraz instrukcję montażu w języku polskim, angielskim, niemieckim.
Ilość w opakowaniu zbiorczym	10 szt.