ŁĄCZNIKI KRZYWKOWE SERII S...J

KARTA KATALOGOWA

nr.: KK-ŁK_SJPD





ŁĄCZNIKI KRZYWKOWE SERII S…J

S…JPD – Łącznik krzywkowy w obudowie z tworzywa, z płytą czołową i tabliczką (IP65)

- Prądy łączeniowe 10,16,25,32,63,100,160A,
- Cztery grupy gabarytowe: S10,16,25J; S32,63J; S100; 160J,
- Wszystkie zaciski i połączenia wewnętrzne chronione,
- Wysoka wytrzymałość mechaniczna i elektryczna,
- Mocowanie do pokrywy 2 śrubami M4 z podkładkami (S10,16,25) lub M5 (S32,40,63,100),
- Zawiera 2 dławiki kablowe o rozmiarach Pg16 (S10J-S16J), Pg21 (S25J-S40J), Pg29 (S63J, S100J), Pg36 (S160J)
- Obudowa typu JPD (S160J) mieści łącznik o max. 3 komorach (wymiary 280x166x165mm),
- Łącznik występuje również w wersji S…JP – bez tabliczki,
- Zgodne z normami EN 947-3, (EN 60 947-3, IEC 60 947-3), EN 60 204-1, VDE 0660

DANE TECHNICZNE:

Typ łącznika	S10J	S16J	S25J	S32J	S63J	S100J	S160J
Znamionowe napięcie izolacji U_i,V[1)]	500	690	690	690	690	690	690
Znamionowe napięcie impulsowe wytrzymałe U_{imp}, kV	4	4	4	6	6	6	6
Znamionowy prąd cieplny I_{th}, A	10	20	25	32	63	100	150
Znamionowy prąd łączeniowy I_e,A Dla kat. Użytkowania AC-21A obciążenia rezystancyjne, AC-1 obciążenia lekko indukcyjne	10	16	25	32	60	100	150
Znamionowa moc robocza, kW AC-3 silniki klatkowe; uruchamianie, wyłączanie silnika podczas pracy 1 faza 220-240V 3 fazy 220-240V 380-440V 500V	 1,5/8,5 2,5 3,5/6,3 3,5	 1,7/9,6 3 4/7,2 4	 2,6/14,7 4,5 7,5/13,5 7,5	 4/22,7 7 12/17,3 12	 5/28,4 8,5 15/27 15	 10/56,8 17 30/54 30	 13/73,8 23 40/72 40
AC-23A – komutacja silników i obciążeń wysokoindukcyjnych							

1 faza 220-240V 3 fazy 220-240V 380-440V 500V	1,7/9,6 3 5,5/10 5,5	2,3/13 4 7,5/13,5 7,5	3/17 5,5 11/19,8 11	6,8/32 10 17,5/32 22	10/56,8 17 30/54 30	13/73,8 23 40/72 40	18/102 30 55/99 55
Znamionowy prąd łączeniowy DC, I_e,A (z jednym stykiem łączeniowym; DC-21A / DC-22A; Obciążenie rezystancyjne/silniki bocznikowe) 24V 48V 110V 220V	 10/8 6/4 1/0,3 0,3/0,2	 16/8 6/4 1/0,3 0,3/0,2	 25/8 6/4 1/0,3 0,3/0,2	 32/12 25/10 4/3 1/0,4	 63/25 25/16 4/3 1/0,4	 100/32 32/20 5/4 1,2/0,5	 150/63 32/20 5/4 1,2/0,5
Wytrzymałość mechaniczna (cykle)	10^6	10^6	10^6	$3x10^5$	$3x10^5$	$3x10^5$	10^5
Przekrój przyłączanych przewodów, mm^2	0,5-2,5	1-4	1,5-4	2,5-10	6-16	16-50[2)]	16-50[2)]
Rodzaj przyłączy	M3	M4	M4	M5	M5	M6x0,75	M6x0,75
Stopień ochrony części stykowej	IP20						
Stopień ochrony części nadpulpitowej (obudowy)	IP65						
Temperatura otoczenia °C	-30…+55						
Zgodność z normą	PN-EN 60947-1 oraz PN-EN 60947-3						

1) Dla stopnia zanieczyszczenia środowiska 3, U_i=500V

2) Dla pojedynczego przewodu Cu maksymalny przekrój wynosi $70mm^2$

WYMIARY GABARYTOWE

S10,16,25,32,63,100 JPD

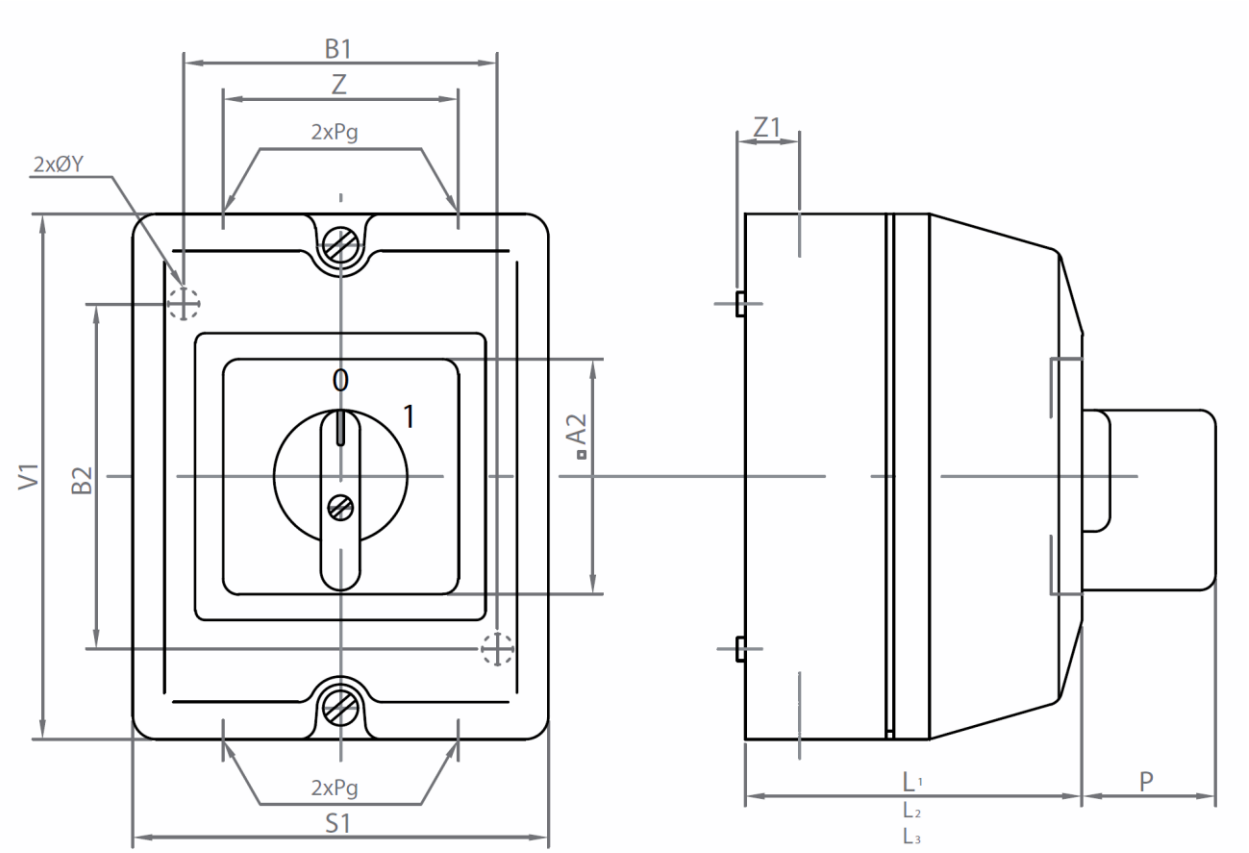

Typ	A2	B1	B2	L1	L2	L3	P	S1	V1	Z	Z1	Y
S10,16,25J	48	66	73	86	100	-	24	87	110	46	22	4,2
S32,63J	66	110	110	-	140	-	35	140	160	74	30	5,4
S100J	66	110	110	140	-	-	35	140	160	74	30	5,4

Typ	Max liczba komór		
	L1	L2	L3
S10,16,25J	2	5	-
S32,63J	-	5	-
S100J	4	-	-

WYMIARY GABARYTOWE

S160 JPD

