ANTENA KIERUNKOWA Z SYMETRYZATOREM COMBO LB2100 LIBOX

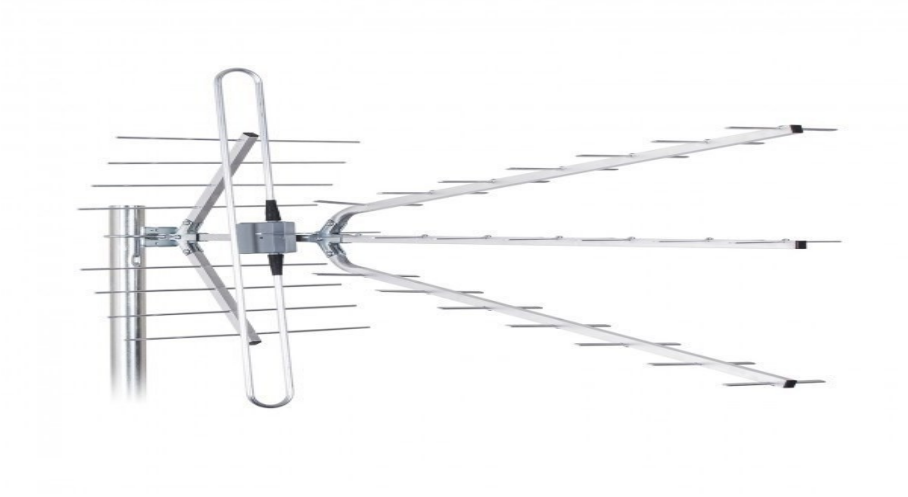

Symbol Producenta	LB2100
Producent	LIBOX
Kod EAN	5902689075612
Zastosowanie	Antena do odbioru telewizji naziemnej DVB-T
Parametry Techniczne	• Kanały: UHF 21-60 / VHF 5-12 • Pasmo: UHF470-790 mHz / VHF174-230 • Zysk: 25 dB • Długość: 96 cm • Ilość elementów: 36 • Złącze: F • Waga: 1.3 kg • Impedancja: 75 Ohm • Polaryzacja: UHF pozioma • Polaryzacja VHF pozioma/pionowa • Wytrzymała i stabilna aluminiowa konstrukcja. • Odporna na wodę i promieniowanie UV. • Montaż bez użycia narzędzi.
Opis	Kierunkowa antena LB2100 do odbioru telewizji naziemnej umożliwia odbiór kanałów DVB-T. Funkcjonalna, łatwa w montażu i obsłudze. Bardzo lekka i estetyczna konstrukcja, a zarazem niezwykle odporna i solidna, wykonana z najwyższej jakości materiałów. Znakomite parametry techniczne, dzięki którym można cieszyć się odbiorem sygnału w najwyższej jakości. Niezwykle łatwy montaż bez użycia narzędzi. Odporna na trudne warunki atmosferyczne (deszcz, śnieg, wiatr, słońce, itp). Posiada nowoczesny symetryzator wyposażony w system niwelowania zakłóceń.
Ilość w opakowaniu zbiorczym	10 szt.