Wtyczka odbiornikowa izolacyjna IP44 16A/400V

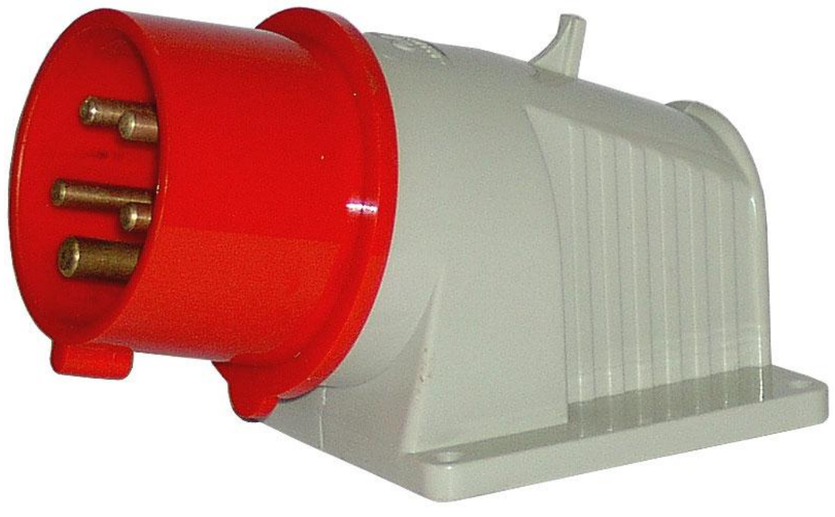

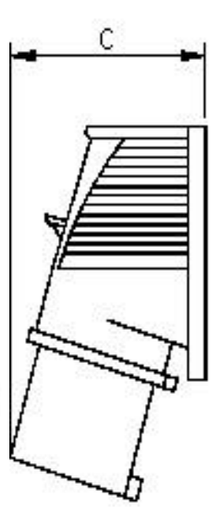

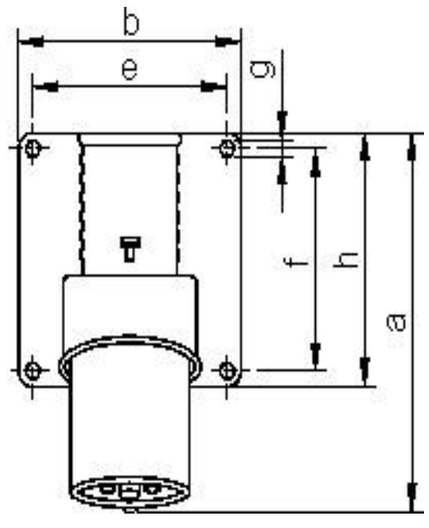



Prąd (A)	Napięcie (V)	Liczba styków	Wymiary gabarytowe (mm)				Przyłączalność przewodów (mm²)	Numer wyrobu
16	400	3P+N+Z	130	80	85	70	70 5 80	1,0-2,5	3622-220