Nożyce do blachy

Tin snip / Blechschere / Ножницы по жести / Ножиці по листовому метану / Lemezolló balos / Foarfece tăiere tablă / Nůžky na plech / Nožnice na plech / Škarje za pločevino / Žirklės skardai / Grieznes skārdam / Plekikäärid / Ножица за ламарина / Škare za lim / Makaze za lim / Ψαλίδι λαμαρίνας / Tijeras corta chapa / Cesoia / Tesoura para chapa / Cisaille coupe-tôle / Blikscharen

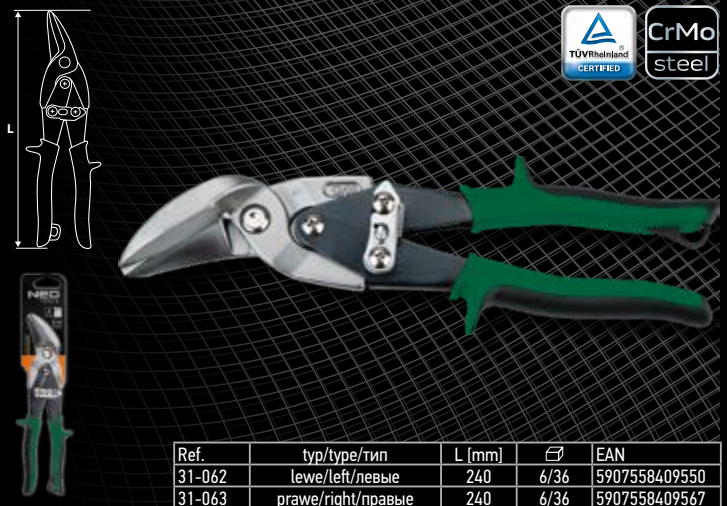

Ref.	typ/type/тип	L [mm]	▱	EAN
31-062	lewe/left/левые	240	6/36	5907558409550
31-063	prawe/right/правые	240	6/36	5907558409567

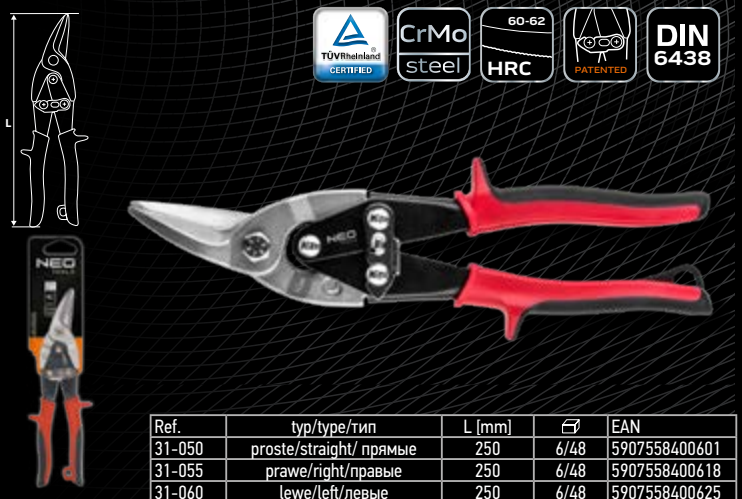

Ref.	typ/type/тип	L [mm]	▱	EAN
31-050	proste/straight/ прямые	250	6/48	5907558400601
31-055	prawe/right/правые	250	6/48	5907558400618
31-060	lewe/left/левые	250	6/48	5907558400625

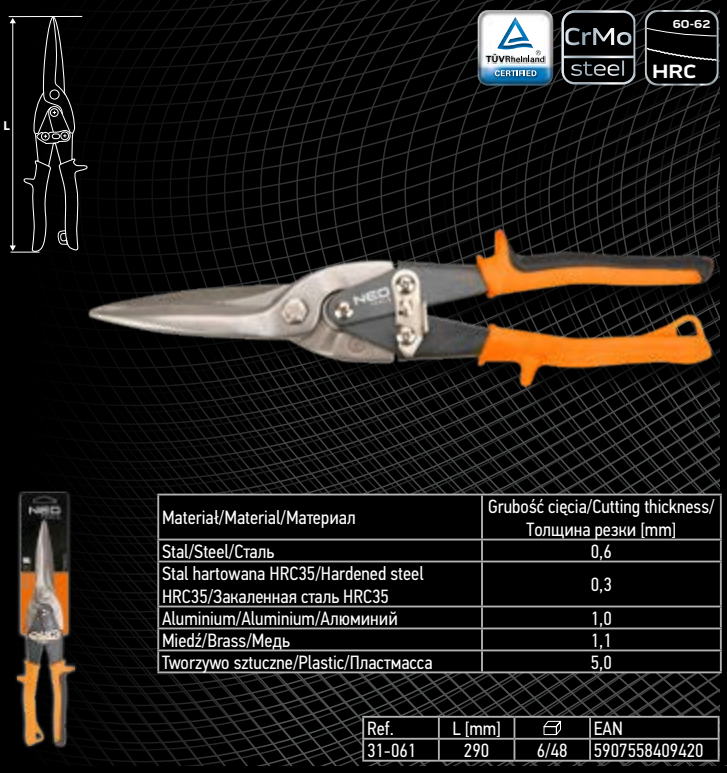

Materiał/Material/Материал	Grubość cięcia/Cutting thickness/ Толщина резки [mm]
Stal/Steel/Сталь	0,6
Stal hartowana HRC35/Hardened steel HRC35/Закаленная сталь HRC35	0,3
Aluminium/Aluminium/Алюминий	1,0
Miedź/Brass/Медь	1,1
Tworzywo sztuczne/Plastic/Пластмасса	5,0

Ref.	L [mm]	▱	EAN
31-061	290	6/48	5907558409420

Cęgi dekarskie

Seaming pliers / Zange für Dachdecker / Клещи / Кліщі дахарські / Falcfogó 180° / Cleşte de tinichigerie / Pokrývačské kliešte / Pokrývačské kliešte / Krovske klešče / Replės stogdengiui / Jumika knaibles / Plekikäärid / Ножици за ламарина / Kliješta za krovopokrivače / Krovna klešta / Τανάλια / Alicates de techador / Pinza piegatrice / Tenaz / Pince de couvreur / Nijptang



Ref.	L [mm]	W [mm]	▱	EAN
31-070	275	60	5/25	5907558410785



Ref.	L [mm]	W [mm]	▱	EAN
31-075	275	60	5/25	5907558410792



Ref.	L [mm]	W [mm]	▱	EAN
31-080	275	60	5/25	5907558410808

Imadło

Vice / Schraubstock / Тиски / Лещата / Satu / Menghină / Svěrák / Zverák liatinový pevný / Primež / Spaustuvas / Kalts / Kruustangid / Менгеме / Radionička stega / Mengele / Μέγγενη / Tornillo de banco de precisión / Morsa girevole / Torno / Etau / Breekijzer

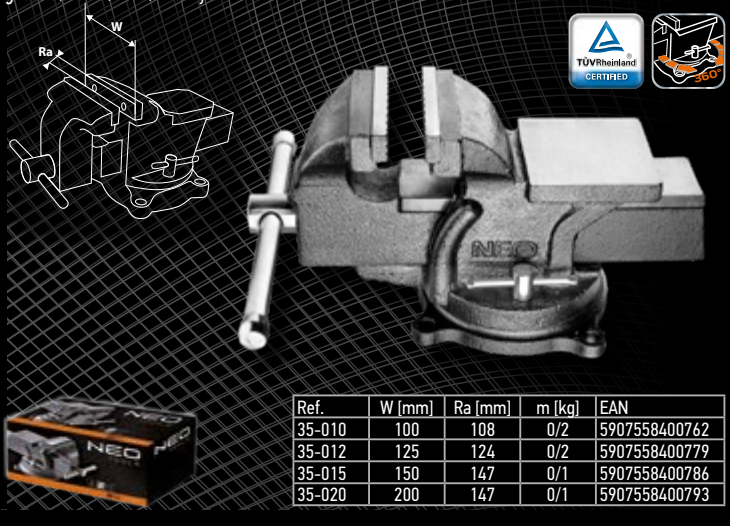

Ref.	W [mm]	Ra [mm]	m [kg]	EAN
35-010	100	108	0/2	5907558400762
35-012	125	124	0/2	5907558400779
35-015	150	147	0/1	5907558400786
35-020	200	147	0/1	5907558400793