Rękojeść z przegubem

Flex handle / Handgriff mit Gelenk / Вороток / Рукiвʼя з шарніром / Hajtókar flexibilis / Maner cu articulaţie / Kloubové vratidlo / Kĺbová rukoväť / Ročaj z zglobom / Rankena su lankstu / Pagarinātājs muciņatslēgai / Liigendiga käepide / Ръкохватка с шарнир / Drška sa zglobom / Drška sa zglobom / Μανέλα αλιαβαίνουσα / Mango con articulación / Impugnatura telescopica / Cabo com Articulação / Poignée articulée / Handvat met spilverbinding



Ref.	L_{min} [mm]	L_{max} [mm]	▱	EAN
08-553	470	620	5/20	5907558409598



Ref.	L[mm]	▱	EAN
08-559	250	10/40	5907558403367
08-560	450	10/20	5907558403374

Pokrętło

Wheel / Drehknopf / Вороток / Маховик / Hajtókar / Clupă / Otočný knoflík / Ovládacie koliesko / Raglja / Rankena / Grieztuvīte / Nupp / Вьртмок / Kotačići / Ručica / Πόμολο / Mango / Impugnatura a L / Botão / Tourne-à-gauche / Draaiknop



Ref.	L[mm]	L_1 [mm]	▱	EAN
08-556	250	75	0/40	5907558408607

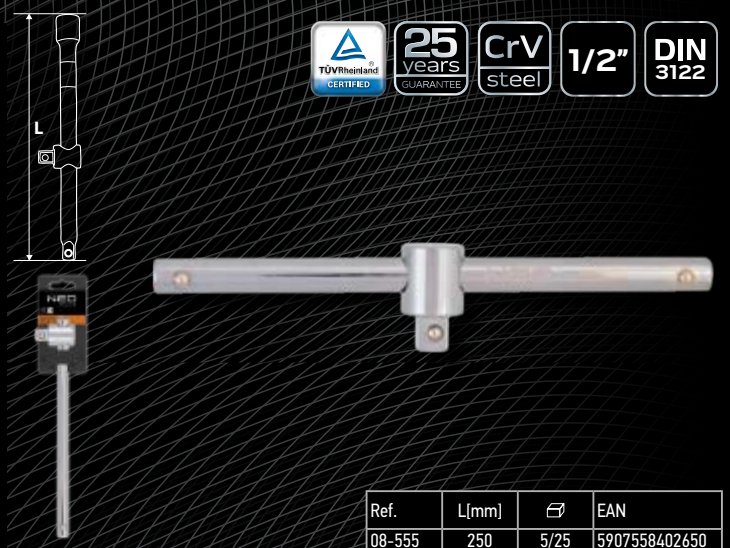

Ref.	L[mm]	▱	EAN
08-555	250	5/25	5907558402650

Przedłużka

Extension bar / Verlängerung / Удлинитель / Подовжувач / Toldószár / Prelungitor / Predĺžovák / Predĺženie / Podaljšek / Ilgiklis / Pagarinātājs / Pikendusvarras / Удължител / Produzena poluga / Προέκταση / Alargadera / Prolunga / Extensão / Prolongation / Verlengstuk



Ref.	L[mm]	▱	EAN
08-552	125	10/50	5907558402636
08-554	250	10/50	5907558402643

Redukcja

Adaptor / Reduzierstück / Переходник / Перехідник / Adapter / Adaptor / Redukce / Redukcia / Adapter / Adapteris / Pāreja / Адаптор / Adapter / Προσαρμογέας / Adaptador / Adattatore / Redução / Réduction / Reductiestuk

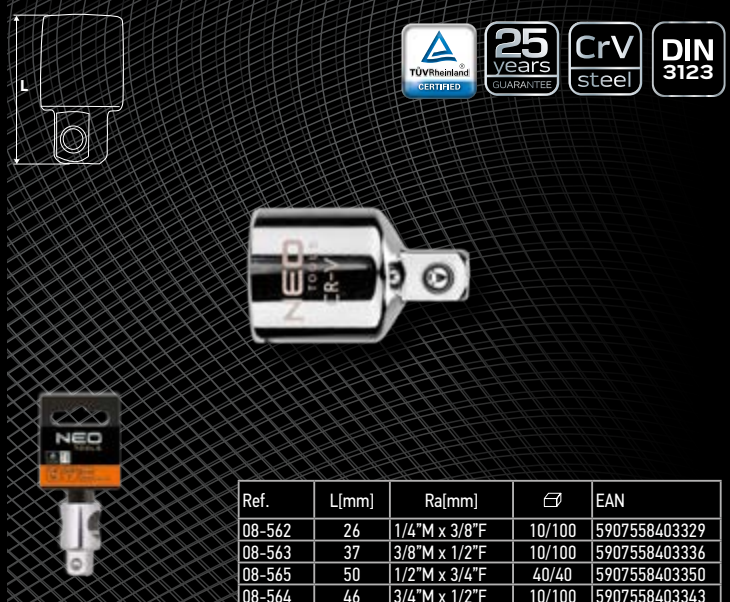

Ref.	L[mm]	Ra[mm]	▱	EAN
08-562	26	1/4"M x 3/8"F	10/100	5907558403329
08-563	37	3/8"M x 1/2"F	10/100	5907558403336
08-565	50	1/2"M x 3/4"F	40/40	5907558403350
08-564	46	3/4"M x 1/2"F	10/100	5907558403343

Przegub

Przegub / Articulated joint / Gelenk / Шарнир / Сустав / Kardáncsukló / Articulaţie / Kloub / Čap / Zglob / Lankstas / šarnīrs / Klamber / Шарнир / Zglob / Zglob / Μεντεσές / Articulación / Giunto articolato / Articulação / Articulation / Spilverbinding

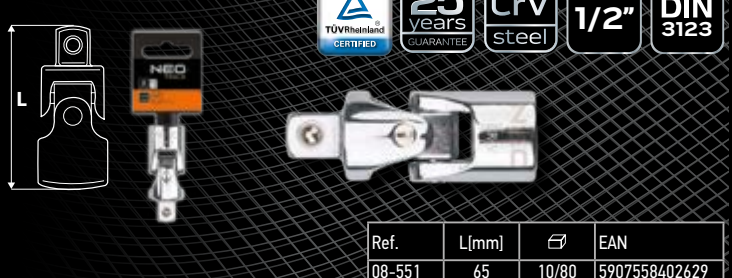

Ref.	L[mm]	▱	EAN
08-551	65	10/80	5907558402629