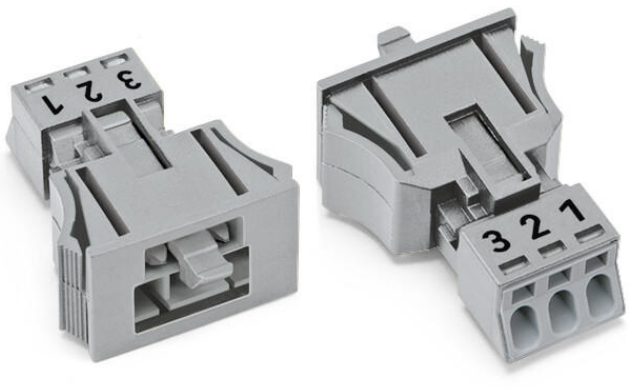

RoHS ✓ Compliant BOMcheck.net **Kolor:**

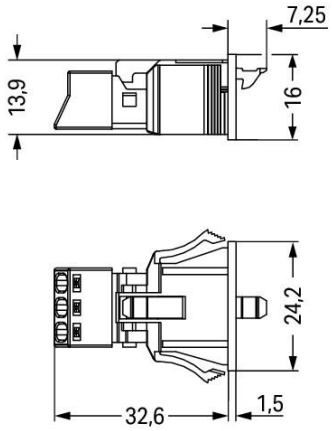

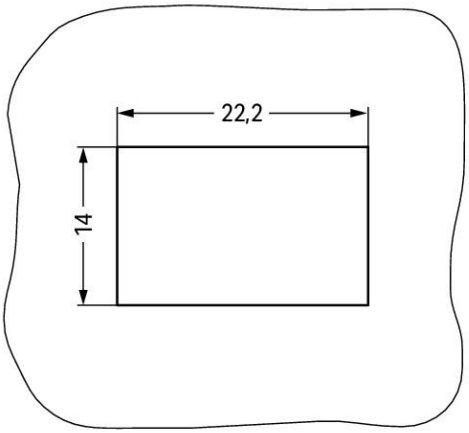

Plate thickness: 0.5 … 2 mm
Cutout tolerance: + 0.1 mm

Opis artykułu

- Protected against mismating and maintenance-free
- Push-in CAGE CLAMP® spring pressure connection technology allows solid conductors to be simply pushed into a unit
- Compact design with 4.4 mm pole spacing
- Components can be clearly printed on and color-coded to meet custom requirements

wskazówka:

We wszystkich elementach mocowanych na stałe (warianty Snap-In do opraw oświetleniowych lub urządzeń, wszystkie rozgałęźniki i komponenty do płytek drukowanych), zaczepy ryglujące są zamontowane fabrycznie, tym samym zawsze zostaje zapewniona blokada połączenia elementów wtykowych - gniazd i wtyków. Dodatkowy zaczep ryglujący wymagany jest jedynie przy połączeniach swobodnych (gniazdo/wtyk).

wskazówka dot. bezpieczeństwa 1:
Application note for the U.S. market (USR): Some versions may also be used for current interruption in accordance with the UL certificate in select applications with currents below 5 A and voltages up to 600 V. For further information, please contact your local sales office.

Data

Dane elektryczne

wskazówka dot. rezystancji przejścia	ok. 1 mΩ rezystancja przejścia ok. 0,25 mΩ dla połączenia wtyk/gniazdo

Ratings per IEC/EN 60664-1

napięcie znamionowe (III / 3)	250 V
napięcie znamionowe udarowe (III / 3)	4 kV
prąd znamionowy	16 A
wskazówka prąd znamionowy	13 A przy 3-biegunowym obciążeniu

Parametry znamionowe zgodnie z UL 1977

napięcie znamionowe UL 1977	600 V
prąd znamionowy UL 1977	14 A

Parametry zacisku

technika podłączania przewodu	Push-in CAGE CLAMP®
rodzaj montażu	przyrząd montażowy Push-in
przekrój znamionowy	1,5 mm²
przewód jednodrutowy	0,25 … 1,5 mm² / 22 … 16 AWG
przewód jednodrutowy, montaż wtykowy bez pomocy narzędzi	0,75 … 1,5 mm² / 20 … 16 AWG
przewód wielodrutowy	0,25 … 1 mm² / 22 … 18 AWG
przewód linkowy	0,25 … 1,5 mm² / 22 … 16 AWG
przewód linkowy z tulejką z kołnierzem z tworzywa	0,25 … 0,75 mm² / 22 … 20 AWG
przewód linkowy z tulejką bez kołnierza z tworzywa	0,25 … 0,75 mm² / 22 … 20 AWG
dł. odizolowania przewodu	9 mm / 0.35 cal

wskazówka (dł. odizolowania przewodu)	see also packaging or instructions
l. bieg.	3
łączna liczba zacisków	3
łączna liczba potencjałów	3
kierunek podejścia przewodem względem kierunku wtykania	0 °
Leiterquerschnitte eindrähtig	0.25 mm²

Dane geometryczne

raster	4,4 mm / 0.173 inch
szerokość	24,2 mm / 0.953 inch
wysokość	16 mm / 0.63 inch
głębokość	39,85 mm / 1.569 inch

Dane mechaniczne

kodowanie	B
siła wetknięcia przy połączeniu wtykowym	ok. 20 … 70 N (zależnie od liczby biegunów)
siła mocująca połączenie wtykowe	z zaczepami ryglującymi: > 80 N
siła rozłączająca połączenie wtykowe	bez zaczepów ryglujących: ok. 20 … 70 N (zależnie od liczby biegunów)
liczba cykli łączeniowych	200, bez obc. rezystancyjnego 100, z obc. rezystancyjnym I_N = 16 A, dla przewodu 1,5 mm^2
Gehäuseblechstärke	0,5 … 2 mm / 0.02 … 0.079 inch
rodzaj montażu	Snap-In
nadruk	1 2 3
stopień ochrony	IP20
wskazówka dot. stopnia ochrony	Only in mated condition with strain relief housing (These compact connectors are not designed for use in open, easily accessible areas.)
oznaczenie potencjałów	1 2 3

Połączenie wtykowe

rodzaj części wtykowej	złączka wtyk/wtyczka
typ wielowtyku	do przewodów
ochrona przed błędnym podłączeniem	tak
blokada połączenia wtykowego	zaczep ryglujący
zaczep ryglujący	yes

Dane materiałowe

kolor	szara
materiał izolacyjny	poliamid 66 (PA 66)
klasa palności zgodnie z UL 94	V0
materiał sprężyny zaciskowej	chromoniklowa stal sprężynowa (CrNi)
materiał styku	miedź lub stop miedzi z uszlachetnioną powierzchnią
obciążenie ogniowe	0.135 MJ
masa	5.485 g

Warunki środowiskowe

temperatura montażu	-5 … +40 °C
temperatura dopuszczalna długotrwale	-35 … +85 °C
wskazówka dot. temperatury dopuszczalnej długotrwale	elementy izolacyjne do temperatury ≤ 105°C

Dane handlowe

Product Group	20 (WINSTA)
Country of origin	PL
GTIN	4055143427852

Aprobaty / certyfikaty

Aprobaty Przemysł morski

Logo	Aprobata	Norma	Nazwa aprobaty
	CB DEKRA Certification B.V.	IEC 61984	NL-52879
KEMA KEUR	**CB** DEKRA Certification B.V.	EN 61984	71-100413
KEMA KEUR	**CCA** DEKRA Certification B.V.	EN 60320	2148952.04

Pozostałe aprobaty

Logo	Aprobata	Norma	Nazwa aprobaty
DNV·GL MARITIME	**DNV GL** Det Norske Veritas, Germanischer Lloyd	-	TAE00001Z6
	LR Lloyds Register	EN 61535	08/20047 (E2)

UL-Approvals

Logo	Aprobata	Norma	Nazwa aprobaty
	UL UL International Germany GmbH	UL 1977	E45171

Powiązane produkty

protection

	Nr kat.: 890-643 Zaślepka; 3-bieg.; do otworów w blasze; Tworzywo	www.wago.com/890-643
	Nr kat.: 890-693 Zaślepka; 3-bieg.; do otworów w blasze; Tworzywo	www.wago.com/890-693

tools

	**Nr kat.: 210-719** przyrząd montażowy; klinga 2,5 x 0,4 mm; z izolowanym trzpieniem	www.wago.com/210-719
	**Nr kat.: 890-383** przyrząd montażowy; 3-tor.	www.wago.com/890-383

Do pobrania

CAD/CAE - Smart Data

CAD data

3D Download 890-753	URL	Do pobrania

EPLAN

EPLAN Data Portal	Do pobrania

WSCAD

WSCAD Universe	Do pobrania

Zmiany zastrzeżone

WAGO Kontakttechnik GmbH & Co. KG
Hansastr. 27
32423 Minden
Phone: +49571 887-0 | Fax: +49571 887-169
Email: info.de@wago.com | Web: www.wago.com

Masz pytania dotyczące naszych produktów?
Jesteśmy do Twojej dyspozycji pod numerem telefonu +48 71 360 29 70.