Karta katalogowa | Numer produktu: 2000-5372

3-przewodowa złączka zasilająca do czujników; do czujników typu PNP; z otworami na przew. z kolor. nadrukiem; 1 mm²; Push-in CAGE CLAMP®

www.wago.com/2000-5372

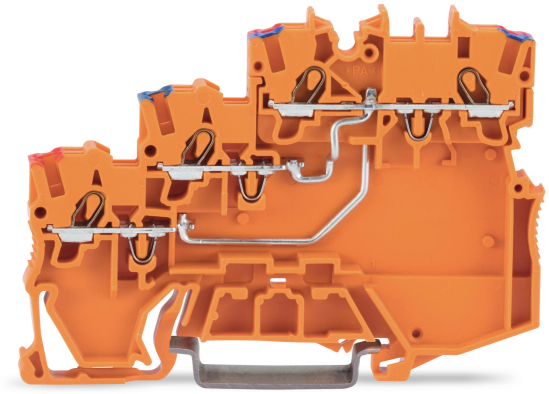

RoHS ✓ Compliant

BOMcheck.net

Kolor:

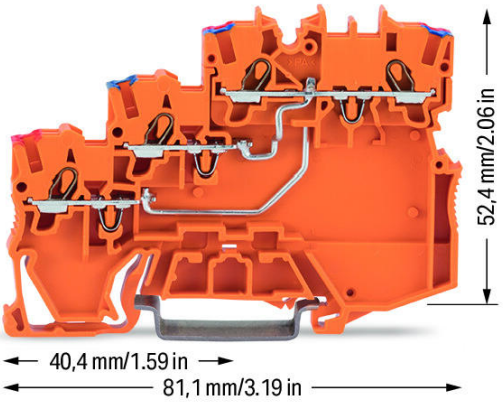

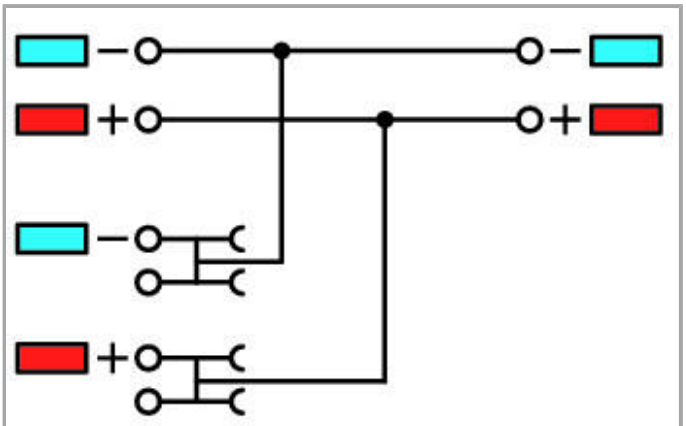

Opis artykułu

3.5 mm spacing per signal (2 x 3.5 mm = 7 mm)

The double spacing per pole of this terminal block series maximizes connectivity. For example, ten sensors may be connected using only five sensor terminal blocks plus a power supply terminal block.

Data

Dane elektryczne

Ratings per IEC/EN 60664-1

napięcie znamionowe (III / 3)	250 V
prąd znamionowy	13.5 A

Parametry znamionowe zgodnie z CSA

napięcie znamionowe CSA (Use Group C)	300 V
prąd znamionowy CSA (Use Group C)	10 A

Parametry zacisku

technika podłączania przewodu	Push-in CAGE CLAMP®
rodzaj montażu	Push-in przyrząd montażowy
materiał podłączanego przewodu	miedź
przekrój znamionowy	1 mm²
przewód jednodrutowy	0,14 … 1,5 mm² / 24 … 16 AWG
przewód jednodrutowy, montaż wtykowy bez pomocy narzędzi	0,5 … 1,5 mm² / 20 … 16 AWG
przewód linkowy	0,14 … 1,5 mm² / 24 … 16 AWG
dł. odizolowania przewodu	9 … 11 mm / 0.35 … 0.43 cal
wskazówka dot. przekroju przewodu	Depending on the conductor characteristic, a conductor with a smaller cross section can also be inserted via push-in termination.
łączna liczba zacisków	8
łączna liczba potencjałów	4
rodzaj oprzewodowania	oprzewodowanie od czoła
Leiterquerschnitte eindrähtig	0.14 mm²

Dane geometryczne

szerokość	7 mm / 0.276 inch
wysokość od górnej krawędzi szyny	52,4 mm / 2.063 inch
głębokość	81,1 mm / 3.193 inch

Dane mechaniczne

konstrukcja	konstrukcja pozioma
rodzaj montażu	szyna montażowa 35
płaszczyzna opisu	opis na środku / z boku

Dane materiałowe

kolor	pomarańczowa
materiał izolacyjny	poliamid 66 (PA 66)
masa	15.918 g

Dane handlowe

Country of origin	DE
GTIN	4055143480291

Aprobaty / certyfikaty

Aprobaty Przemysł morski

Logo	Aprobata	Norma	Nazwa aprobaty
	**CCA** DEKRA Certification B.V.	EN 60947	71-102841
	**CCA** DEKRA Certification B.V.	EN 60947	NTR NL 7671
	**CSA** DEKRA Certification B.V.	C22.2 No. 158	2130762

UL-Approvals

Logo	Aprobata	Norma	Nazwa aprobaty
	**UL** UL International Germany GmbH	UL 1059	E45172 sec.55

Powiązane produkty

Protective Warning Marker

	**Nr kat.: 2000-115** zaślepka ostrzegawcza; z czarną błyskawicą; do 5 złączek	www.wago.com/2000-115

End plate

	Nr kat.: 2000-5391 ścianka końcowa/wewnętrzna; gr. 1 mm; do złączek 3-przewodowych	www.wago.com/2000-5391

ferrule

	**Nr kat.: 216-241** Ferrule; Sleeve for 0.5 mm² / 20 AWG; insulated; electro-tin plated; electrolytic copper; gastight crimped; acc. to DIN 46228, Part 4/09.90	www.wago.com/216-241
	**Nr kat.: 216-242** Ferrule; Sleeve for 0.75 mm² / 18 AWG; insulated; electro-tin plated; electrolytic copper; gastight crimped; acc. to DIN 46228, Part 4/09.90	www.wago.com/216-242
	Nr kat.: 216-243 tulejka przewodowa; tulejka dla 1 mm² / AWG 18; z kołnierzem z tworzywa; cynowana galwanicznie; miedź elektrolityczna; połączenie gazoszczelne; zgodnie z DIN 46228, cz. 4/09.90	www.wago.com/216-243

Marking accessories

	Nr kat.: 2009-110 Paski oznacznikowe; w rolce; nierozciągalne; bez nadruku; do montażu zatrzaskowego	www.wago.com/2009-110
	**Nr kat.: 2009-113** WMB-Inline; do drukarki Smart Printer; w rolce; bez nadruku; do montażu zatrzaskowego	www.wago.com/2009-113
	**Nr kat.: 2009-113/000-002** WMB-Inline; do drukarki Smart Printer; w rolce; bez nadruku; do montażu zatrzaskowego	www.wago.com/2009-113/000-002
	**Nr kat.: 2009-113/000-005** WMB-Inline; do drukarki Smart Printer; w rolce; bez nadruku; do montażu zatrzaskowego	www.wago.com/2009-113/000-005
	**Nr kat.: 2009-113/000-006** WMB-Inline; do drukarki Smart Printer; w rolce; bez nadruku; do montażu zatrzaskowego	www.wago.com/2009-113/000-006
	**Nr kat.: 2009-113/000-007** WMB-Inline; do drukarki Smart Printer; w rolce; bez nadruku; do montażu zatrzaskowego	www.wago.com/2009-113/000-007
	**Nr kat.: 2009-113/000-012** WMB-Inline; do drukarki Smart Printer; w rolce; bez nadruku; do montażu zatrzaskowego	www.wago.com/2009-113/000-012
	**Nr kat.: 2009-113/000-017** WMB-Inline; do drukarki Smart Printer; w rolce; bez nadruku; do montażu zatrzaskowego	www.wago.com/2009-113/000-017
	**Nr kat.: 2009-113/000-023** WMB-Inline; do drukarki Smart Printer; w rolce; bez nadruku; do montażu zatrzaskowego	www.wago.com/2009-113/000-023

	**Nr kat.: 2009-113/000-024** WMB-Inline; do drukarki Smart Printer; w rolce; bez nadruku; do montażu zatrzaskowego	www.wago.com/2009-113/000-024
	**Nr kat.: 2009-191** podstawki oznacznika grupowego	www.wago.com/2009-191
	Nr kat.: 793-3501 tabliczka z oznacznikami WMB; jako karta; bez nadruku; do montażu zatrzaskowego	www.wago.com/793-3501
check		
	**Nr kat.: 2000-510** wtykany moduł pomiarowy typu L TOPJOB® S; do montażu zatrzaskowego; do otworów na mostek	www.wago.com/2000-510
	**Nr kat.: 2000-552** modularny wielowtyk TOPJOB® S; do montażu zatrzaskowego; do otworów na mostek; 2-bieg.	www.wago.com/2000-552
	**Nr kat.: 2000-553** modularny wielowtyk TOPJOB® S; do montażu zatrzaskowego; do otworów na mostek; 3-bieg.	www.wago.com/2000-553
	**Nr kat.: 2000-554** modularny wielowtyk TOPJOB® S; do montażu zatrzaskowego; do otworów na mostek; 4-bieg.	www.wago.com/2000-554
	**Nr kat.: 2000-555** modularny wielowtyk TOPJOB® S; do montażu zatrzaskowego; do otworów na mostek; 5-bieg.	www.wago.com/2000-555
	**Nr kat.: 2000-556** modularny wielowtyk TOPJOB® S; do montażu zatrzaskowego; do otworów na mostek; 6-bieg.	www.wago.com/2000-556
	**Nr kat.: 2000-557** modularny wielowtyk TOPJOB® S; do montażu zatrzaskowego; do otworów na mostek; 7-bieg.	www.wago.com/2000-557
	**Nr kat.: 2000-558** modularny wielowtyk TOPJOB® S; do montażu zatrzaskowego; do otworów na mostek; 8-bieg.	www.wago.com/2000-558
	**Nr kat.: 2000-559** modularny wielowtyk TOPJOB® S; do montażu zatrzaskowego; do otworów na mostek; 9-bieg.	www.wago.com/2000-559
	**Nr kat.: 2000-560** modularny wielowtyk TOPJOB® S; do montażu zatrzaskowego; do otworów na mostek; 10-bieg.	www.wago.com/2000-560
	**Nr kat.: 2009-174** Adapter pomiarowy; do wtyku pomiarowego Ø 4 mm; do pomiaru złączek listwowych TOPJOB® S	www.wago.com/2009-174
	**Nr kat.: 2009-182** Odgałęźnik pomiarowy; do maks. 2,5 mm²; do przewodów pom. od 0,08 mm do 2,5 mm	www.wago.com/2009-182
	**Nr kat.: 210-136** Wtyk pomiarowy; Ø 2 mm; z przewodem o długości 500 mm	www.wago.com/210-136
	**Nr kat.: 210-137** Wtyk pomiarowy; Ø 2,3 mm; z przewodem o długości 500 mm	www.wago.com/210-137
tools		
	**Nr kat.: 210-647** przyrząd montażowy; klinga 2,5 x 0,4 mm; z izolowanym trzpieniem	www.wago.com/210-647
	Nr kat.: 210-648 przyrząd montażowy z izolowanym trzpieniem; klinga (2,5 x 0,4) mm; wersja krótka; konstrukcja	www.wago.com/210-648

	kątowa	
	**Nr kat.: 210-719** przyrząd montażowy; klinga 2,5 x 0,4 mm; z izolowanym trzpieniem	www.wago.com/210-719
General accessories		
	**Nr kat.: 2000-121** adapter	www.wago.com/2000-121
Jumper		
	Nr kat.: 2000-402 mostek grzebieniowy; z izolacją; 2-tor.; prąd nominalny 14 A	www.wago.com/2000-402
	Nr kat.: 2000-402/000-005 mostek grzebieniowy; z izolacją; 2-tor.; prąd nominalny 14 A	www.wago.com/2000-402/000-005
	Nr kat.: 2000-402/000-006 mostek grzebieniowy; z izolacją; 2-tor.; prąd nominalny 14 A	www.wago.com/2000-402/000-006
	**Nr kat.: 2000-402/000-018** mostek grzebieniowy; z izolacją; 2-tor.; prąd nominalny 14 A	www.wago.com/2000-402/000-018
	**Nr kat.: 2000-403** mostek grzebieniowy; z izolacją; 3-tor.; prąd nominalny 14 A	www.wago.com/2000-403
	**Nr kat.: 2000-403/000-005** mostek grzebieniowy; z izolacją; 3-tor.; prąd nominalny 14 A	www.wago.com/2000-403/000-005
	**Nr kat.: 2000-403/000-006** mostek grzebieniowy; z izolacją; 3-tor.; prąd nominalny 14 A	www.wago.com/2000-403/000-006
	**Nr kat.: 2000-404** mostek grzebieniowy; z izolacją; 4-tor.; prąd nominalny 14 A	www.wago.com/2000-404
	**Nr kat.: 2000-404/000-005** mostek grzebieniowy; z izolacją; 4-tor.; prąd nominalny 14 A	www.wago.com/2000-404/000-005
	**Nr kat.: 2000-404/000-006** mostek grzebieniowy; z izolacją; 4-tor.; prąd nominalny 14 A	www.wago.com/2000-404/000-006
	Nr kat.: 2000-405 mostek grzebieniowy; z izolacją; 5-tor.; prąd nominalny 14 A	www.wago.com/2000-405
	**Nr kat.: 2000-405/000-005** mostek grzebieniowy; z izolacją; 5-tor.; prąd nominalny 14 A	www.wago.com/2000-405/000-005
	**Nr kat.: 2000-405/000-006** mostek grzebieniowy; z izolacją; 5-tor.; prąd nominalny 14 A	www.wago.com/2000-405/000-006

	**Nr kat.: 2000-405/011-000** mostek do połączenia w gwiazdę; z izolacją; 3-tor. (1-3-5); IN = IN złączki	www.wago.com/2000-405/011-000
	**Nr kat.: 2000-406** mostek grzebieniowy; z izolacją; 6-tor.; prąd nominalny 14 A	www.wago.com/2000-406
	**Nr kat.: 2000-406/000-005** mostek grzebieniowy; z izolacją; 6-tor.; prąd nominalny 14 A	www.wago.com/2000-406/000-005
	**Nr kat.: 2000-406/000-006** mostek grzebieniowy; z izolacją; 6-tor.; prąd nominalny 14 A	www.wago.com/2000-406/000-006
	**Nr kat.: 2000-406/020-000** Mostek do połączeń typu trójkąt; z izolacją; 1-2 3-4 5-6; IN = IN złączki	www.wago.com/2000-406/020-000
	**Nr kat.: 2000-407** mostek grzebieniowy; z izolacją; 7-tor.; prąd nominalny 14 A	www.wago.com/2000-407
	**Nr kat.: 2000-407/000-005** mostek grzebieniowy; z izolacją; 7-tor.; prąd nominalny 14 A	www.wago.com/2000-407/000-005
	**Nr kat.: 2000-407/000-006** mostek grzebieniowy; z izolacją; 7-tor.; prąd nominalny 14 A	www.wago.com/2000-407/000-006
	**Nr kat.: 2000-408** mostek grzebieniowy; z izolacją; 8-tor.; prąd nominalny 14 A	www.wago.com/2000-408
	**Nr kat.: 2000-408/000-005** mostek grzebieniowy; z izolacją; 8-tor.; prąd nominalny 14 A	www.wago.com/2000-408/000-005
	**Nr kat.: 2000-408/000-006** mostek grzebieniowy; z izolacją; 8-tor.; prąd nominalny 14 A	www.wago.com/2000-408/000-006
	**Nr kat.: 2000-409** mostek grzebieniowy; z izolacją; 9-tor.; prąd nominalny 14 A	www.wago.com/2000-409
	**Nr kat.: 2000-409/000-005** mostek grzebieniowy; z izolacją; 9-tor.; prąd nominalny 14 A	www.wago.com/2000-409/000-005
	**Nr kat.: 2000-409/000-006** mostek grzebieniowy; z izolacją; 9-tor.; prąd nominalny 14 A	www.wago.com/2000-409/000-006
	Nr kat.: 2000-410 mostek grzebieniowy; z izolacją; 10-tor.; prąd nominalny 14 A	www.wago.com/2000-410
	**Nr kat.: 2000-410/000-005** mostek grzebieniowy; z izolacją; 10-tor.; prąd nominalny 14 A	www.wago.com/2000-410/000-005

	**Nr kat.: 2000-410/000-006** mostek grzebieniowy; z izolacją; 10-tor.; prąd nominalny 14 A	www.wago.com/2000-410/000-006
	**Nr kat.: 2000-433** mostek grzebieniowy; z izolacją; z 1 na 3; prąd nominalny 14 A	www.wago.com/2000-433
	**Nr kat.: 2000-433/000-005** mostek grzebieniowy; z izolacją; z 1 na 3; prąd nominalny 14 A	www.wago.com/2000-433/000-005
	**Nr kat.: 2000-433/000-006** mostek grzebieniowy; z izolacją; z 1 na 3; prąd nominalny 14 A	www.wago.com/2000-433/000-006
	**Nr kat.: 2000-434** mostek grzebieniowy; z izolacją; z 1 na 4; prąd nominalny 14 A	www.wago.com/2000-434
	**Nr kat.: 2000-435** mostek grzebieniowy; z izolacją; z 1 na 5; prąd nominalny 14 A	www.wago.com/2000-435
	**Nr kat.: 2000-436** mostek grzebieniowy; z izolacją; z 1 na 6; prąd nominalny 14 A	www.wago.com/2000-436
	**Nr kat.: 2000-437** mostek grzebieniowy; z izolacją; z 1 na 7; prąd nominalny 14 A	www.wago.com/2000-437
	**Nr kat.: 2000-438** mostek grzebieniowy; z izolacją; z 1 na 8; prąd nominalny 14 A	www.wago.com/2000-438
	**Nr kat.: 2000-439** mostek grzebieniowy; z izolacją; z 1 na 9; prąd nominalny 14 A	www.wago.com/2000-439
	**Nr kat.: 2000-440** mostek grzebieniowy; z izolacją; z 1 na 10; prąd nominalny 14 A	www.wago.com/2000-440
	**Nr kat.: 2009-402** Wtykane mostki przewodowe; z izolacją; L = 60 mm; przekrój przewodu 0,75 mm²; do złączek listwowych z serii 2000 do 2020	www.wago.com/2009-402
	**Nr kat.: 2009-404** Wtykane mostki przewodowe; z izolacją; L = 110 mm; przekrój przewodu 0,75 mm²; do złączek listwowych z serii 2000 do 2020	www.wago.com/2009-404
	**Nr kat.: 2009-406** Wtykane mostki przewodowe; z izolacją; L = 250 mm; przekrój przewodu 0,75 mm²; do złączek listwowych z serii 2000 do 2020	www.wago.com/2009-406
	**Nr kat.: 210-103** Łańcuchowy mostek przewodowy; z izolacją; 50 zacisków	www.wago.com/210-103
	**Nr kat.: 210-123** Łańcuchowy mostek przewodowy; z izolacją; 50 zacisków	www.wago.com/210-123

Carrier rail

	Nr kat.: 210-112 stalowa szyna montażowa; 35 x 7,5 mm; gr. 1 mm; dł. 2 m; z perforacją; zgodnie z EN 60715; szer. otworu 25 mm; rozstaw otworów 36 mm	www.wago.com/210-112
	Nr kat.: 210-113 stalowa szyna montażowa; 35 x 7,5 mm; gr. 1 mm; dł. 2 m; bez perforacji; zgodnie z EN 60715	www.wago.com/210-113

	Nr kat.: 210-114 stalowa szyna montażowa; 35 x 15 mm; gr. 1,5 mm; dł. 2 m; bez perforacji; wg EN 60715	www.wago.com/210-114
	Nr kat.: 210-115 stalowa szyna montażowa; 35 x 7,5 mm; gr. 1 mm; dł. 2 m; z perforacją; zgodnie z EN 60715; szer. otworu 18 mm; rozstaw otworów 25 mm	www.wago.com/210-115
	**Nr kat.: 210-118** stalowa szyna montażowa; 35 x 15 mm; gr. 2,3 mm; dł. 2 m; bez perforacji; zgodnie z EN 60715	www.wago.com/210-118
	Nr kat.: 210-196 aluminiowa szyna montażowa; 35 x 8,2 mm; gr. 1,6 mm; dł. 2 m; bez perforacji; wg EN 60715	www.wago.com/210-196
	**Nr kat.: 210-197** stalowa szyna montażowa; 35 x 15 mm; gr. 1,5 mm; dł. 2 m; z perforacją; wg EN 60715	www.wago.com/210-197
	**Nr kat.: 210-198** miedziana szyna montażowa; 35 x 15 mm; gr. 2,3 mm; dł. 2 m; bez perforacji; zgodnie z EN 60715	www.wago.com/210-198

Do pobrania

Documentation

Additional Information

Technical explanations	2019-04-03	pdf 2,1 MB	Do pobrania

CAD/CAE - Smart Data

CAD data

3D Download 2000-5372	URL	Do pobrania

EPLAN

EPLAN Data Portal	Do pobrania

Zmiany zastrzeżone

WAGO Kontakttechnik GmbH & Co. KG
Hansastr. 27
32423 Minden
Phone: +49571 887-0 | Fax: +49571 887-169
Email: info.de@wago.com | Web: www.wago.com

Masz pytania dotyczące naszych produktów?
Jesteśmy do Twojej dyspozycji pod numerem telefonu +48 71 360 29 70.