KCJ/KCOJ Korytko H60

1,0 Grubość blachy: 1,0 mm

E-90 System E-90

Informacje

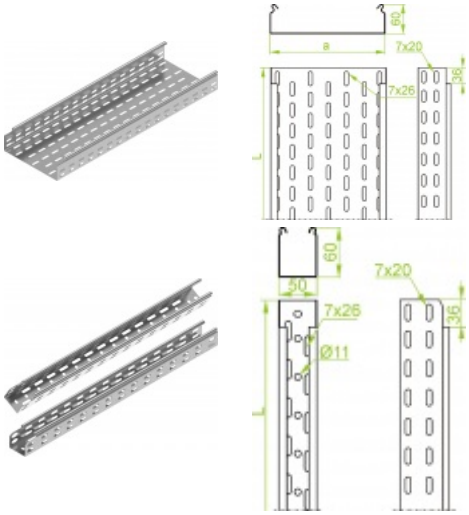

Zastosowanie
Prowadzenie trasy kablowej

Uwaga
System bezłącznikowy. Opcja łączenia koryt poprzez wsunięcie jedno w drugie i skręcenie. Stosowanie łączników zaleca się tylko przy dużych obciążeniach.

Materiał
Stal cynkowana metodą
Sendzimira PN-EN 10346:2015-09
Na zamówienie:
F - stal cynkowana metodą zanurzeniową
PN-EN ISO 1461:2011 tylko dla zamówień:
KCJ/KCOJ..., KCD/KCOD... i KCP/KCOP...
E - stal kwasoodporna PN-EN 10088, odcinki
do 3 mb., wykonanie z rzadszą perforacją
L - lakierowanie w standardowym kolorze RAL

Dodatkowe informacje
Możliwość łączenia koryt poprzez wsuwanie jednego w drugie i montaż bez łączników. Do montażu należy użyć śrub SGKM6x12 lub SGM6x12.

Uwaga!
Koryta ze stali kwasoodpornej o grubości 1,2 mm wykonane są bez górnego przetłoczenia (z zagięciem pod kątem prostym). Brak możliwości zatrzaskiwania pokryw. Łączenie koryt tylko za pomocą łączników (brak wycięcia w burcie koryta). Do montażu należy użyć śrub SGKM6x12 lub SGM6x12

Wersje

Symbol	Numer katalogowy	Długość L (mm)	Szerokość a (mm)	Ilość w opakowaniu (m. b.) (szt. / m. b.)	Ciężar 1mb (kg)	Przekrój użyteczny (mm^2)
KGJ/KCJ50H60/3	160624	3 000	50	18 / 54	1,33	2 900
KCJ/KCOJ100H60/3	161010	3 000	100	18 / 54	1,63	5 800
KCJ/KCOJ150H60/3	161015	3 000	150	18 / 54	1,98	8 800
KCJ/KCOJ200H60/3	161020	3 000	200	18 / 54	2,28	11 800
KCJ/KCOJ300H60/3	161030	3 000	300	12 / 36	2,96	17 800
KCJ/KCOJ400H60/3	160440	3 000	400	12 / 36	3,65	23 800
KCJ500H60/3	160450	3 000	500	6 / 18	4,32	29 800
KCJ600H60/3	160460	3 000	600	6 / 18	4,99	35 800

Obciążenie

