LCWL Łącznik ceownika kątowy

3,0 Grubość blachy: 3,0 mm

N Nowość Produkt do bardzo dużych obciążeń

Informacje

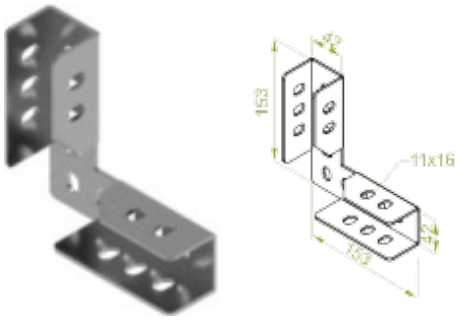

Zastosowanie
Do łączenia konstrukcji opartych na ceownikach o szerokości 40 i 41 mm.

Materiał
Stal cynkowana metodą Sendzimira
PN-EN 10346:2015-09
Na zamówienie:
F- stal cynkowana metodą cynku płatkowego
PN-EN ISO 10683:2014-09
E- stal kwasoodporna
L- lakierowanie w standardowym kolorze RAL

Dodatkowe informacje
Zalety
- szybki sposób tworzenia konstrukcji przestrzennych z ceowników
- wycięcia umożliwiające montaż ceowników „do czoła" lub przelotowo
- mocne i stabilne połączenie ceowników
- perforacja dostosowana do wszystkich ceowników 40H40 i 41H41
- możliwość skręcenia standardowymi śrubami z każdej strony ceownika

Wersje

Symbol	Numer katalogowy	Ciężar 1 szt. (kg)	Ilość (szt.)
LCWL	661401	0,55	10

Przykłady



