EPIC® H-B 16 TS

Obudowa w wykonaniu H-B. Standard przemysłowy

Solidna obudowa metalowa do zastosowania w produkcji maszyn i urządzeń ma bolec pod klamrę pojedynczą bezpośrednią i boczne wejście kablowe.

Info
Żłobkowania ułatwiające odłączanie złącza
Wersja wysoka: więcej miejsca na okablowanie
Testowany do stopnia ochrony UL50E

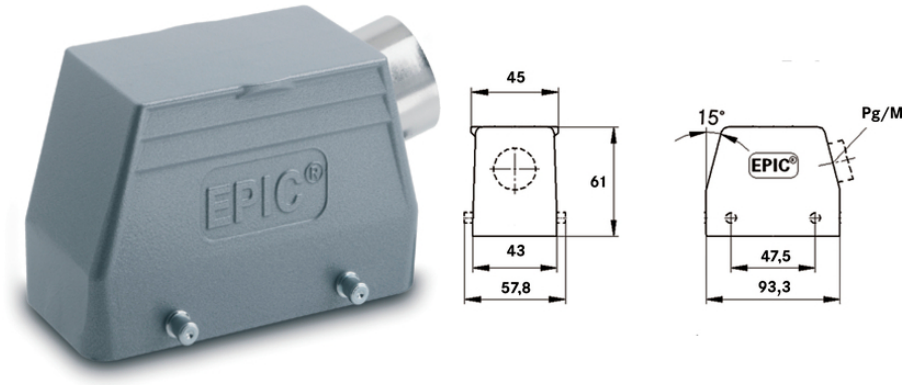

Uzupełniające komponenty automatyki firmy LAPP

Zakłady przemysłowe i budowa maszyn

Odporność na uszkodzenia mechaniczne

Wytrzymała budowa

Wodoodporność

Korzyści
Standard obudowy. Szeroki wybór dla wszystkich aplikacji.

Zakres zastosowania
Budowa instalacji przemysłowych
Instalacje estradowe
Przemysł tworzyw sztucznych

Ostania aktualizacja (15.01.2020)
©2020 Lapp Group - all rights reserved.
Zarządzanie produktem http://lapppoland.lappgroup.com
Aktualne dane w pliku Dane techniczne.
PN 0456 / 02_03.16

EPIC® H-B 16 TS

Cechy produktu

Obudowa wtyczki z bolcami na klamrę
Bolce pod klamrę podwójną
Wersja standardowa i wysoka
Wersje z lub bez kołnierza

Dane techniczne

Klasyfikacja ETIM 5:	ETIM 5.0 Class-ID: EC000437 Opis klasy ETIM 5.0: Obudowy do złączy przemysłowych
Klasyfikacja ETIM 6:	ETIM 6.0 Class-ID: EC000437 ETIM 6.0 Class-Description: obudowa do złączy przemysłowych
Materiał:	Obudowa: aluminium malowane proszkowo, szara Klamra: stal ocynkowana Uszczelnienie: NBR
Stopień ochrony:	IP 65 (zamknięte) IP 44 (zamknięta pokrywa) Wersja wysoka: więcej miejsca na okablowanie Testowany do stopnia ochrony UL50E
Testowany przez VDE:	Certyfikowana kontrola produkcji:Nr ewid. VDE: B437 (oprócz wersji MAGD) Testowane wg UL: Nr pliku UL: E75770
Zakres temperatury:	-40°C do +100°C, krótkotrwale do +125°C

Wskazówka

Fotografie i rysunki nie mogą być używane do wymiarowania oraz nie stanowią szczegółowego odwzorowania przedstawionych produktów.
Podane ceny to ceny netto bez podatku VAT i dodatkowych opłat. Sprzedaż klientom biznesowym.

©2020 Lapp Group - all rights reserved.

LAPP

EPIC® H-B 16 TS

INFORMACJA O PRODUKCIE

Numer katalogowy	Opis artykułu	M	PG	Kołnierz	Liczba sztuk w opakowaniu
Obudowa H-B: obudowa wtyczki (wejście kablowe, boczne, bolce pod klamrę podwójną)					
10082000	H-B 16 TS 21	-	21	Tak	5
10092000	H-B 16 TS 29	-	29	Tak	5
19082000	H-B 16 TS M25	25	-	Tak	5
19092000	H-B 16 TS M32	32	-	Tak	5

Ostania aktualizacja (15.01.2020)
©2020 Lapp Group - all rights reserved.
Zarządzanie produktem http://lapppoland.lappgroup.com
Aktualne dane w pliku Dane techniczne.