





	OTL 50-3	OTL 95-3	OTL 150-3
Szary	MAA3050A10	MAA3095A10	MAA3150A10
Niebieski	MAA3050B10	MAA3095B10	MAA3150B10
Żółto-zielony	MAA3050Y10	MAA3095Y10	MAA3150Y10

Dane techniczne			
Przekrój przewodu Cu, Al (mm²)	1.5 - 50	6 - 95	25 - 150
Napięcie znamionowe AC / DC (V)	1000	1000	1000
Prąd znamionowy (A)	160 (Cu) / 145 (Al)	245 (Cu) / 220 (Al)	320 Cu / 290 (Al)
Szerokość / Wysokość / Długość (mm)	46 / 41 / 80	59 / 51 / 84	71 / 54 / 84
Śruba, klucz imbusowy	Nr 5	Nr 6	Nr 6
Moment dokręcenia (Nm)	1,5 Nm (1,5 - 2,5 mm²) 5 Nm (4 - 10 mm²) 10 Nm (16 - 50 mm²)	12 Nm (6 - 25 mm²) 22 Nm (35 - 95 mm²) -	14 Nm (25 - 50 mm²) 30 Nm (70 - 150 mm²) -
Montaż	Szyna DIN, płyta montażowa	Szyna DIN, płyta montażowa	Szyna DIN, płyta montażowa
Waga (g)	109	178	246
Opakowanie (szt.)	20	6	6

Wymiary

OTL 50-3
OTL 95-3

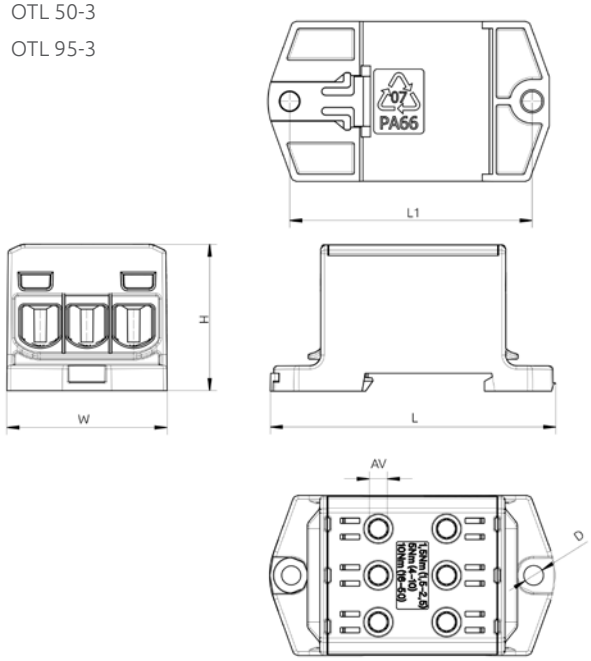

OTL 150-3

