Arkusz danych produktu
Specyfikacja

NSYMD86
Rama z szyną modułową 6 szyn 800x 600mm

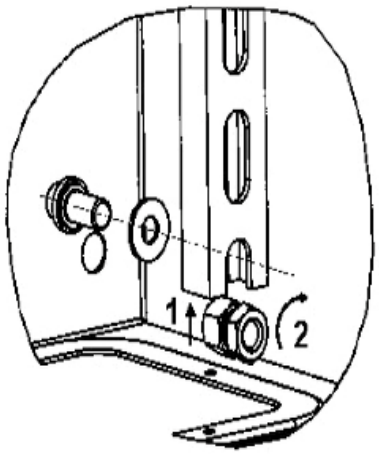

Parametry podstawowe

Application	Wielozadaniowy
Gama produktów	Spacial
Typ produktu lub komponentu	Podstawa montażowa
Kategoria akcesoriów / części oddzielnych	Wyposażenie montażowe
Rodzaj szyny	Symetryczna DIN
Dla nominalnych wymiarów obudowy	-
Podstawa montażowa	Ślizg krokowy Podkładka dystansowa Mocowanie bepośrednie na podkładkach
Zgodność gamy	Spacial Spacial CRN Spacial Spacial S3D Spacial Spacial S3X Thalassa Thalassa PLM
Elementy składowe urządzenia	elementy mocujące 6 szyna DIN 2 pionowy
Ilość sztuk w zestawie	1 sztuka

Parametry uzupełniające

Materiał	Stojaki: aluminium Szyna: stal
Sposób mocowania	Przykręcosy na kołkach Elementem mocującym
Regulacja podczas montażu	Na ślizgach krokowych, typ NSYSDCR..., odstęp 12,5 mm
Wysokość	Rzeczywisty: 739,3 mm Znamionowy: 800 mm
Szerokość	Znamionowy: 600 mm Rzeczywisty: 550 mm
Głębokość	Rzeczywisty: 30 mm

Wyłączenie odpowiedzialności: Niniejsza dokumentacja nie pełni funkcji zastępczej i nie powinna być wykorzystywana do określenia niezawodności lub przydatności opisanych w niej produktów do konkretnych zastosowań użytkownika

Oferta zrównoważonego rozwoju

Stan trwałej oferty	Produkt Green Premium
Bez SVHC REACh	Tak
Europejska dyrektywa RoHS	Zgodność z pro-active (produkt poza zakresem obowiązywania dyrektywy UE RoHS) Europejska deklaracja RoHS
Bez toksycznych metali ciężkich	Tak
Bez rtęci	Tak
Informacje na temat zwolnienia z RoHS	Tak
Norma RoHS Chiny	Dyrektywa RoHS Chiny Pro-aktywna dyrektywa RoHS Chiny (poza zakresem prawnym RoHS Chiny)
Ujawnienie informacji o wpływie na środowisko	Środowiskowy profil produktu
Kulistość – profil	Nie są wymagane żadne specjalne operacje związane z recyklingiem

Warunki gwarancji

Gwarancja	18 miesięcy