Drabina kablowa szerokorozpiętościowa WKLG 110

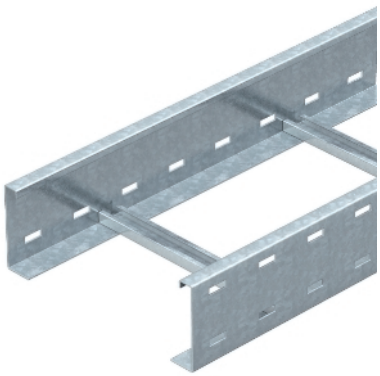

Łączniki wzdłużne typ WRVL 110 w potrzebnej ilości należy zamawiać oddzielnie.

Typ	Wym. B mm	Grubość boku mm	Opak. m	Waga kg/100 m	Nr kat.
WKLG 1120 FS	200	2	6	565,000	**6311008**
WKLG 1130 FS	300	2	6	591,000	**6311012**
WKLG 1140 FS	400	2	6	617,300	**6311016**
WKLG 1150 FS	500	2	6	644,300	**6311020**
WKLG 1160 FS	600	2	6	671,300	**6311024**
WKLG 1120 FT	200	2	6	591,000	**6311059**
WKLG 1130 FT	300	2	6	618,500	**6311063**
WKLG 1140 FT	400	2	6	646,700	**6311067**
WKLG 1150 FT	500	2	6	675,000	**6311071**
WKLG 1160 FT	600	2	6	703,700	**6311075**

FS ocynkowane metodą Sendzimira **FT** ocynkowane metodą ogniowo-zanurzeniową

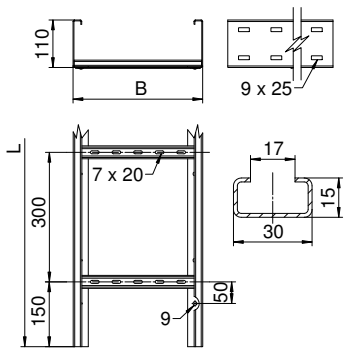

Typ	Wym. L mm	Wym. B mm	Przekrój użyt. cm²
WKLG 1120 FS	6000	200	186
WKLG 1130 FS	6000	300	281
WKLG 1140 FS	6000	400	376
WKLG 1150 FS	6000	500	471
WKLG 1160 FS	6000	600	566
WKLG 1120 FT	6000	200	186
WKLG 1130 FT	6000	300	281
WKLG 1140 FT	6000	400	376
WKLG 1150 FT	6000	500	471
WKLG 1160 FT	6000	600	566

Typ	4,0m kN/m	5,0m kN/m	6,0m kN/m	7,0m kN/m
WKLG 1120 FS	1,6	1,1	0,8	0,4
WKLG 1130 FS	1,6	1,1	0,8	0,4
WKLG 1140 FS	2,1	1,5	1	0,7
WKLG 1150 FS	2,1	1,5	1	0,7
WKLG 1160 FS	2,1	1,5	1	0,7
WKLG 1120 FT	1,6	1,1	0,8	0,4
WKLG 1130 FT	1,6	1,1	0,8	0,4
WKLG 1140 FT	2,1	1,5	1	0,7
WKLG 1150 FT	2,1	1,5	1	0,7
WKLG 1160 FT	2,1	1,5	1	0,7

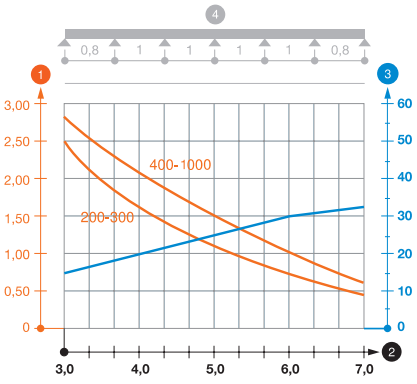

Wykres obciążenia drabiny szerokorozpiętościowej typ WKLG 110

1. Dopuszczalne obciążenie korytka/drabiny w kN/m bez ciężaru montera
2. Odstęp pomiędzy podporami w m
3. Ugięcie trasy w mm przy dopuszczalnym obciążeniu kN/m
4. Rozkład obciążenia podczas badania

— Wykresy obciążeń dla różnych szerokości koryta kablowego / drabiny w mm

— Wykres ugięcia trasy w zależności od rozstawu podpór