

Bari ECO DL LED

Nowoczesna i wszechstronna oprawa typu downlight o wysokich parametrach świetlnych oparta na module LED. Zastosowanie: pomieszczenia biurowe, hotele, restauracje, korytarze, galerie handlowe.

Wykonanie: Ring z aluminium, malowany elektrostatycznie (w standardzie kolor biały), obudowa z blachy stalowej. Klosz OPAL, odbłyśnik z polerowanego aluminium o czystości 99,85%.

Montaż: Do wpuszczenia w sufit podwieszany i G/K.

Zasilanie: 230 V

DANE ELEKTRYCZNE

Źródło światła	LED
Liczba źródeł światła	1
Napięcie znamionowe	220 ... 240 V
Zawiera źródło światła	Tak
Rodzaj LED	5630

DANE MECHANICZNE

Rodzaj montażu	Wbudowany
Materiał obudowy	Aluminium

DANE INFORMACYJNE

Kolor	Biały
Zakres temperatur pracy	-15 ... 40 °C

CERTYFIKATY I OZNACZENIA

Stopień ochrony (IP)	IP44
Stopień ochrony od góry (IP)	IP20
Klasa energetyczna	A
CE	Tak
Klasa przeciwpożarowa „F z dachem”	Tak

DANE ŚWIETLNE

Barwa światła	Biała
Wskaźnik oddawania barw	80
Podział światła	Średniostrumieniowy
Rozsył światła	DI
Klasa oprawy	I
Degradacja diod LED	B10
Spadek strumienia świetlnego w czasie	L80
Żywotność diod LED	> 54000 h
MacAdam	SDCM 3
LLMF - poziom strumienia początkowego po czasie 60 000h	87 %

DANE OPTYCZNE

Kolor klosza/pokrywy	Biały
Materiał klosza	Tworzywo sztuczne opalizowane/matowe

WYKONANIA

Kod	Moc oprawy [W]	Strumień świetlny oprawy [lm]	Skuteczność świetlna oprawy [lm/W]	Temperatura barwowa	Info	Klasa ochronności	Waga [kg]
PX1487050	10	1140	114	3000K	-	I	0,70
PX1487057	10	1160	116	4000K	-	I	0,70

www.pxf.pl, plexi@pxf.pl
PXF Lighting, ul. Jutrzenki 73, 02-230 Warszawa, tel. +48 22 33 44 000, fax +48 22 33 44 033

WYKONANIA

Kod	Moc oprawy [W]	Strumień świetlny oprawy [lm]	Skuteczność świetlna oprawy [lm/W]	Temperatura barwowa	Info	Klasa ochronności	Waga [kg]
PX1487064	15	1560	104	3000K	-	I	0,70
PX1487071	15	1590	106	4000K	-	I	0,70
PX1487001	15	1620	108	3000K	-	I	0,75
PX1487008	15	1660	110	4000K	-	I	0,75
PX1487015	19	2060	108	3000K	-	I	0,85
PX1487022	19	2090	110	4000K	-	I	0,85
PX1487029	28	2780	100	3000K	-	I	0,95
PX1487036	28	2830	101	4000K	-	I	0,95
PX1487085	10	1150	115	3000K	LOW	II	0,70
PX1487087	10	1170	117	4000K	LOW	II	0,70
PX1487089	15	1560	104	3000K	LOW	II	0,70
PX1487091	15	1590	106	4000K	LOW	II	0,70
PX1487073	15	1620	108	3000K	LOW	II	0,75
PX1487075	15	1650	110	4000K	LOW	II	0,75
PX1487077	19	2060	108	3000K	LOW	II	0,85
PX1487079	19	2090	110	4000K	LOW	II	0,85
PX1487081	28	2780	99	3000K	LOW	II	0,95
PX1487083	28	2830	101	4000K	LOW	II	0,95
PX1487443	10	1100	110	3000K	LOW MAT	II	0,70
PX1487450	10	1120	112	4000K	LOW MAT	II	0,70
PX1487457	15	1500	100	3000K	LOW MAT	II	0,70
PX1487464	15	1530	102	4000K	LOW MAT	II	0,70
PX1487401	15	1550	103	3000K	LOW MAT	II	0,75
PX1487408	15	1580	105	4000K	LOW MAT	II	0,75
PX1487415	19	1970	104	3000K	LOW MAT	II	0,85
PX1487422	19	2000	105	4000K	LOW MAT	II	0,85
PX1487429	28	2660	95	3000K	LOW MAT	II	0,95
PX1487436	28	2710	97	4000K	LOW MAT	II	0,95

www.pxf.pl, plexi@pxf.pl
PXF Lighting, ul. Jutrzenki 73, 02-230 Warszawa, tel. +48 22 33 44 000, fax +48 22 33 44 033

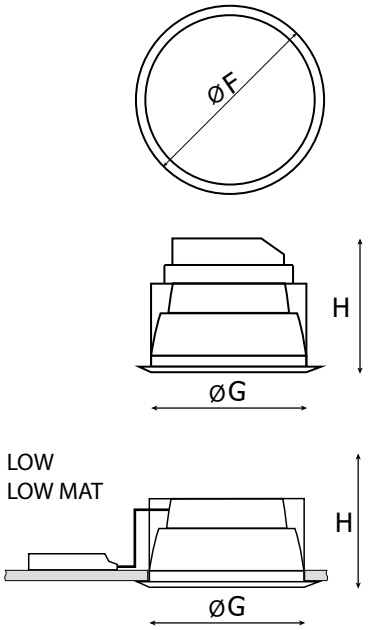

WYMIARY

Kod	H [mm]	F [mm]	G [mm]
PX1487050	156	195	160
PX1487057	156	195	160
PX1487064	156	195	160
PX1487071	156	195	160
PX1487001	156	235	210
PX1487008	156	235	210
PX1487015	156	235	210
PX1487022	156	235	210
PX1487029	160	235	210
PX1487036	160	235	210
PX1487085	102	195	160
PX1487087	102	195	160
PX1487089	102	195	160
PX1487091	102	195	160
PX1487073	111	235	210
PX1487075	111	235	210
PX1487077	111	235	210
PX1487079	111	235	210
PX1487081	111	235	210
PX1487083	111	235	210
PX1487443	102	195	160
PX1487450	102	195	160
PX1487457	102	195	160
PX1487464	102	195	160
PX1487401	111	235	210
PX1487408	111	235	210
PX1487415	111	235	210
PX1487422	111	235	210
PX1487429	111	235	210
PX1487436	111	235	210

H = Wysokość / głębokość | F = Średnica zewnętrzna | G = Średnica wewnętrzna

www.pxf.pl, plexi@pxf.pl
PXF Lighting, ul. Jutrzenki 73, 02-230 Warszawa, tel. +48 22 33 44 000, fax +48 22 33 44 033