

Modena Mini LED

Nowoczesna plafoniera MODENA MINI stanowi rozszerzenie oferty rodziny MODENA. Wysokie walory estetyczne i ponadstandardowe parametry: odporność na warunki zewnętrzne i działanie promieni UV. Oprawa wykonana w podwyższonym stopniu szczelności IP54. Wersje z modułem awaryjnym AW 3H. Możliwość zastosowania czujnika ruchu - tylko w wersjach 17W, czujnika światła dziennego.

Wykonanie: Wersja biała: podstawa i klosz z białego poliwęglanu PC ze stabilizacją UV chroniąca przed żółknięciem; wersja szara: podstawa szara, klosz OPAL z poliwęglanu PC ze stabilizacją UV chroniąca przed żółknięciem.

Montaż: Nastropowy, naścienny.

Zasilanie: 230V

DANE ELEKTRYCZNE

Źródło światła	LED
Liczba źródeł światła	1
Rodzaj osprzętu	Zasilacz
Napięcie znamionowe	220 ... 240 V
Zawiera źródło światła	Tak
Rodzaj LED	5630

DANE MECHANICZNE

Rodzaj montażu	Powierzchniowy
Materiał obudowy	Poliwęglan

DANE INFORMACYJNE

Zakres temperatur pracy	-20 ... 40 °C
Model obracany	Nie

CERTYFIKATY I OZNACZENIA

Stopień ochrony (IP)	IP54
Stopień ochrony od góry (IP)	IP54
Odporność udarowa	IK10
Klasa ochronności	I
Ochrona źródła światła	Tak
Klasa energetyczna	A+
CE	Tak
EAC	Tak

DANE ŚWIETLNE

Barwa światła	Biała
Wskaźnik oddawania barw	80
Podział światła	Szerokostrumieniowy
Rozsył światła	DI
Klasa oprawy	I
Degradacja diod LED	B10
Spadek strumienia świetlnego w czasie	L80
Żywotność diod LED	> 54000 h
MacAdam	SDCM 3
LLMF - poziom strumienia początkowego po czasie 60 000h	88 %

DANE OPTYCZNE

Raster / przesłona	OPAL
Kolor klosza/pokrywy	Biały
Materiał klosza	Tworzywo sztuczne opalizowane/matowe

www.pxf.pl, plexi@pxf.pl
PXF Lighting, ul. Jutrzenki 73, 02-230 Warszawa, tel. +48 22 33 44 000, fax +48 22 33 44 033

WYKONANIA

Kod	Moc oprawy [W]	Strumień świetlny oprawy [lm]	Skuteczność świetlna oprawy [lm/W]	Temperatura barwowa	Kolor	Info	Waga [kg]
PX3004060	10	1100	110	3000K	Biały	-	1,00
PX3004063	10	1120	112	4000K	Biały	-	1,00
PX3005160	10	1100	110	3000K	Szary	-	1,00
PX3005163	10	1120	112	4000K	Szary	-	1,00
PX3004064	17	2140	126	3000K	Biały	-	1,30
PX3004071	17	2180	128	4000K	Biały	-	1,30
PX3004078	17	2140	126	3000K	Biały	AW 3H	2,00
PX3004085	17	2180	128	4000K	Biały	AW 3H	2,00
PX3005164	17	2140	126	3000K	Szary	-	1,30
PX3005171	17	2180	128	4000K	Szary	-	1,30
PX3005178	17	2140	126	3000K	Szary	AW 3H	2,00
PX3005185	17	2180	128	4000K	Szary	AW 3H	2,00
PX3004101	10	1100	110	3000K	Biały	Czujnik ruchu	1,00
PX3004108	10	1120	112	4000K	Biały	Czujnik ruchu	1,00
PX3004115	17	2140	126	3000K	Biały	Czujnik ruchu	1,30
PX3004122	17	2180	128	4000K	Biały	Czujnik ruchu	1,30

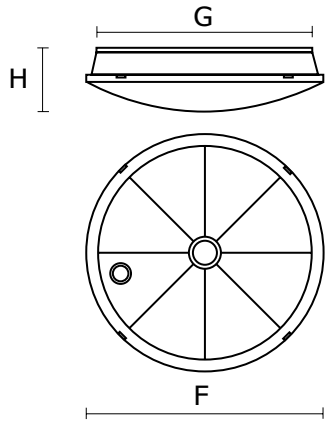

WYMIARY

H [mm]	F [mm]
90	315

H = Wysokość / głębokość | F = Średnica zewnętrzna

www.pxf.pl, plexi@pxf.pl
PXF Lighting, ul. Jutrzenki 73, 02-230 Warszawa, tel. +48 22 33 44 000, fax +48 22 33 44 033