

RPI-1Z-U12



RPI-2Z-U24A

NOWOŚĆ

- **Przekaźniki instalacyjne - elektromagnetyczne**
- Styki bez kadmu 1Z, 2Z • Napięcia wejścia AC/DC i AC • Obudowa - moduł instalacyjny, szerokość 17,5 mm • Bezpośredni montaż na szynie 35 mm wg PN-EN 60715 • Aplikacje: automatyka budynków - we współpracy z zegarami sterującymi, wyłącznikami, przyciskami sterowniczymi; instalacje elektryczne; automatyka przemysłowa i energetyczna; rozdzielnice aparatury modułowej
- Uznania, certyfikaty, dyrektywy: RoHS, CE EAC

Obwód wyjściowy - dane styków

Liczba i rodzaj zestyków		1Z	2Z
Materiał styków		**$AgSnO_2$**	
Maksymalne napięcie zestyków		300 V AC / 300 V DC	
Minimalne napięcie zestyków		10 V	
Znamionowy prąd obciążenia w kategorii	AC1	16 A / 250 V AC	8 A / 250 V AC
	DC1	16 A / 24 V DC	8 A / 24 V DC
Minimalny prąd zestyków		10 mA	
Maksymalny prąd załączania		30 A	15 A
Obciążalność prądowa trwała zestyku		16 A	8 A
Maksymalna moc łączeniowa w kategorii	AC1	4 000 VA	2 000 VA
Minimalna moc łączeniowa		1 W	
Rezystancja zestyków		≤ 100 mΩ	
Maksymalna częstość łączeń			
• przy obciążeniu znamionowym w kategorii	AC1	600 cykli/h	
• bez obciążenia		72 000 cykli/h	

Obwód wejściowy - dane cewki

Napięcie znamionowe	50 Hz AC	230 V	zaciski A1, A3
	AC: 50 Hz AC/DC	12, 24, 48, 115 V	zaciski (+)A1, (-)A2
Napięcie odpadowe		AC: ≥ 0,15 U_n	DC: ≥ 0,05 U_n
Roboczy zakres napięcia zasilania		0,85...1,1 U_n	patrz Tabela 1
Znamionowy pobór mocy		≤ 1 W	12, 24, 48, 115 V AC/DC, AC: 50 Hz
		≤ 1,5 W / 5,5 VA	230 V AC, 50 Hz
Zakres częstotliwości zasilania	AC	48...63 Hz	

Dane izolacji wg PN-EN 60664-1

Znamionowe napięcie izolacji		250 V AC	
Znamionowe napięcie udarowe		4 000 V	1,2 / 50 µs
Kategoria przepięciowa		III	
Stopień zanieczyszczenia izolacji		2	
Klasa palności		obudowa: V-0	panel czołowy: V-2 wg UL 94
Napięcie probiercze			
• wejście - wyjście		4 000 V AC	typ izolacji: podstawowa
• przerwy zestykowej		1 000 V AC	rodzaj przerwy: oddzielenie niepełne
• pomiędzy torami prądowymi		2 500 V AC	zestyki 2Z, typ izolacji: podstawowa

Pozostałe dane

Czas zadziałania / powrotu (wartości typowe)		15 ms / 20 ms	
Trwałość łączeniowa	• w kategorii AC1	$0,5 \times 10^5$	8 A/16 A, 250 V AC
Trwałość mechaniczna (cykle)		10^7	
Wymiary (a x b x h)		90 ❶ x 17,5 x 64,6 mm	
Masa		63 g	65 g
Temperatura otoczenia	• składowania	-40...+70 °C	
(bez kondensacji i/lub oblodzenia)	• pracy	-20...+50 °C	
Stopień ochrony obudowy		IP 20	wg PN-EN 60529
Wilgotność względna		do 85%	
Odporność na udary		15 g	
Odporność na wibracje	(zestyk zwierny)	9 g	10...150 Hz

Dane zaznaczone pogrubionym drukiem dotyczą standardowych wykonań przekaźników. ❶ Długość z zaczepami na szynę 35 mm: 98,8 mm.

23.10.2018

Dział Sprzedaży tel. +48 68 47 90 822, 850 • e-mail: sprzedaz@relpol.com.pl

Wymiary

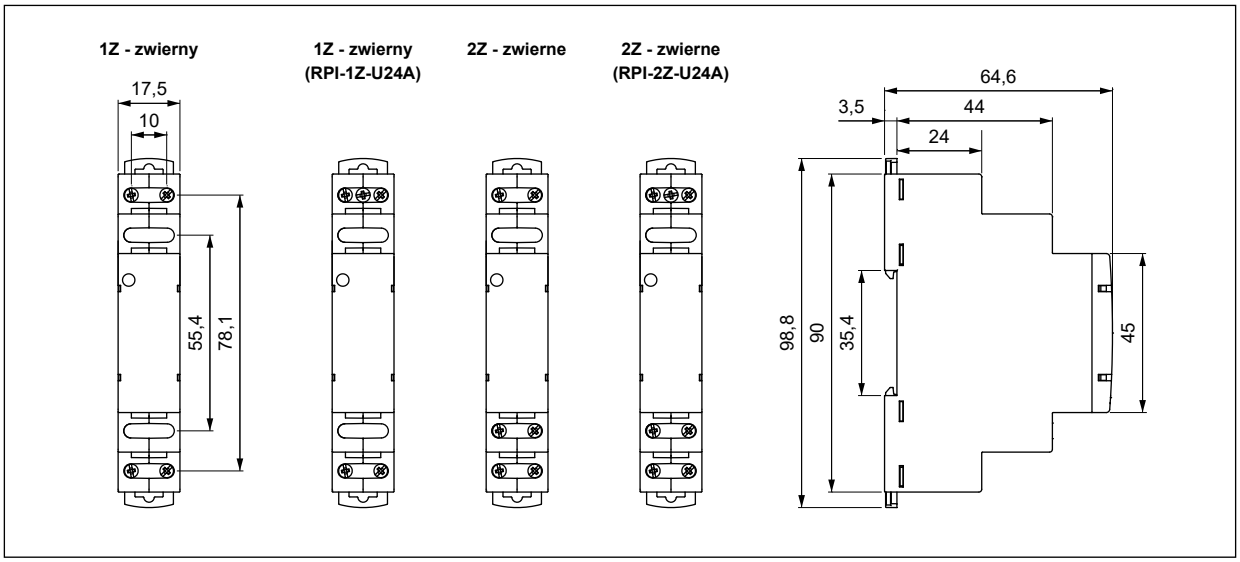

Montaż

Przekaźniki **RPI-.Z-...** przeznaczone są do bezpośredniego montażu na szynie 35 mm wg PN-EN 60715. Położenie pracy - dowolne. **Połączenia:** maks. przekrój przewodów: 1 x 2,5 mm² (1 x 14 AWG), długość odizolowania przewodów: 6,5 mm, maks. moment dokręcenia zacisku: 0,5 Nm.



Dioda LED zielona: sygnalizacja stanu pracy przekaźnika (świeci ciągle - zasilanie prawidłowe).

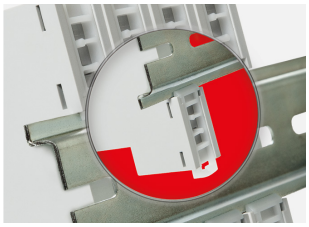

Dwa zaczepy: prosty montaż na szynie 35 mm, solidne zaczepienie (góra i dół).

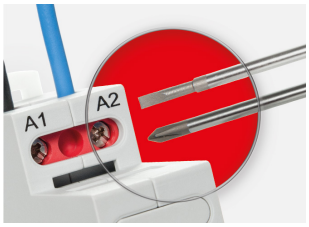

Montaż przewodów w zaciskach: śruba uniwersalna (pod krzyżak z nacięciem lub płaski wkrętak).

Schematy połączeń

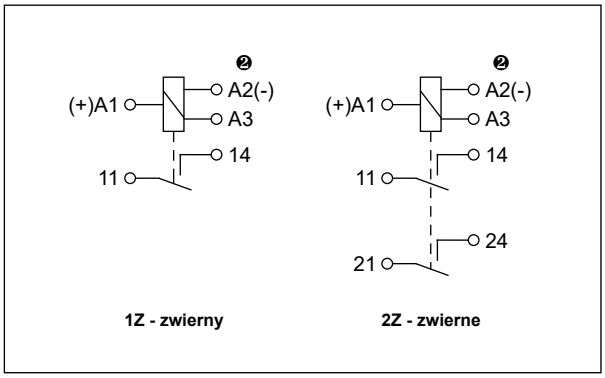

❷ Zacisk A3 występuje tylko w wersjach RPI-.Z-U24A. Wybór napięcia zasilania przekaźników: 24 V AC/DC - podłączenie przewodów do zacisków A1-A2; 230 V AC - do zacisków A1-A3.

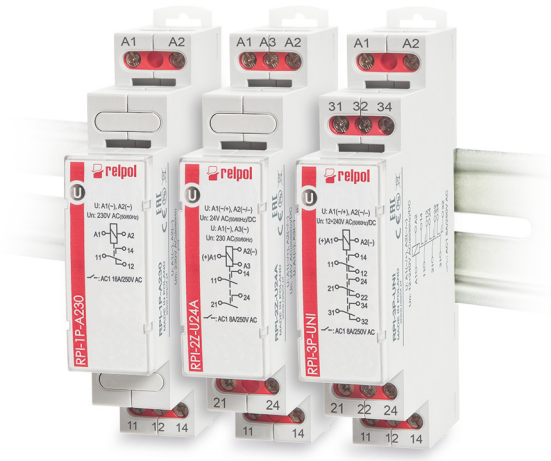

23.10.2018

Dział Sprzedaży tel. +48 68 47 90 822, 850 • e-mail: sprzedaz@relpol.com.pl

Dane cewki - wykonanie napięciowe, zasilanie prądem stałym i przemiennym 50 Hz — Tabela 1

Kod cewki	Napięcie znamionowe V AC/DC	Roboczy zakres napięcia zasilania V AC/DC	
		min. (przy 20 °C)	maks. (przy 55 °C)
U12	12	10,2	13,2
U24	24	20,4	26,4
U24A	24 V AC/DC ❷	20,4	26,4
	230 V AC ❷	195,5	253,0
U48	48	40,8	52,8
U115	115	97,8	126,5

Tabela kodów — Tabela 2

Przekaźniki **RPI-.Z-...** zastępują wycofane z oferty przekaźniki **MT-PI-...**

Kod przekaźnika instalacyjnego				Znamionowe napięcie cewki
z zestykiem 1Z		**z zestykami 2Z**		
MT-PI-17S-21-8012	RPI-1Z-U12	MT-PI-17S-22-8012	RPI-2Z-U12	12 V AC/DC AC: 50 Hz
–	RPI-1Z-U24	–	RPI-2Z-U24	24 V AC/DC AC: 50 Hz
MT-PI-17S-21-8048	RPI-1Z-U48	MT-PI-17S-22-8048	RPI-2Z-U48	48 V AC/DC AC: 50 Hz
MT-PI-17S-21-8115	RPI-1Z-U115	MT-PI-17S-22-8115	RPI-2Z-U115	115 V AC/DC AC: 50 Hz
MT-PI-17S-21-9024	RPI-1Z-U24A	MT-PI-17S-22-9024	RPI-2Z-U24A	24 V AC/DC AC: 50 Hz 230 V AC 50 Hz ❷

❷ Wybór napięcia zasilania przekaźników: 24 V AC/DC - podłączenie przewodów do zacisków A1-A2; 230 V AC - do zacisków A1-A3.

Oznaczenia kodowe do zamówień

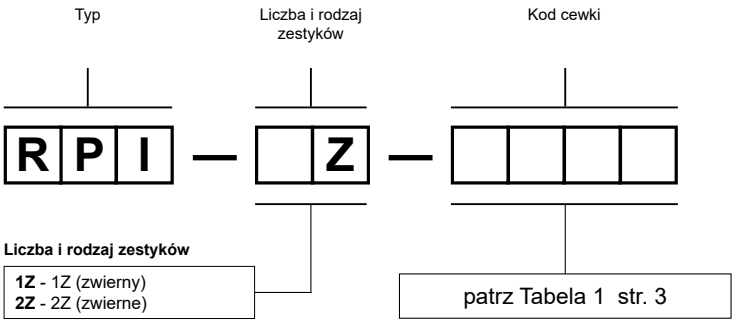

❸ Oznaczenia kodowe **RPI-.Z-...** do składania zamówień znajdują się w Tabeli 2, w kolumnie „Kod przekaźnika instalacyjnego".

Przykłady kodowania ❸:

RPI-1Z-U12 przekaźnik **RPI-.Z-...**, obudowa - moduł instalacyjny, szerokość 17,5 mm, jeden zestyk zwierny, materiał styków $AgSnO_2$, napięcie cewki 12 V AC/DC AC: 50 Hz

RPI-2Z-U24A przekaźnik **RPI-.Z-...**, obudowa - moduł instalacyjny, szerokość 17,5 mm, dwa zestyki zwierne, materiał styków $AgSnO_2$, napięcie cewki 24 V AC/DC AC: 50 Hz lub 230 V AC 50 Hz ❷

ŚRODKI OSTROŻNOŚCI:
1. Należy upewnić się, że parametry produktu opisane w jego specyfikacji zapewniają margines bezpieczeństwa dla prawidłowej pracy urządzenia lub systemu oraz bezwzględnie unikać użytkowania, które przekracza parametry produktu. **2.** Nigdy nie dotykać części urządzenia produktu znajdującego się pod napięciem. **3.** Należy upewnić się, że produkt podłączony jest prawidłowo. Nieprawidłowe podłączenie może spowodować złe działanie, nadmierne przegrzewanie oraz ryzyko powstania ognia. **4.** Jeśli istnieje ryzyko, że wadliwa praca produktu mogłaby spowodować dotkliwe straty materialne lub zagrażać zdrowiu i życiu ludzi lub zwierząt, należy konstruować urządzenia lub systemy tak, aby wyposażone były w podwójny system bezpieczeństwa, gwarantujący niezawodną pracę.