GZT80

Do RM84, RM85,
RM85 inrush,
RM85 105 °C sensitive,
RM87L, RM87L sensitive,
RM87P, RM87P sensitive

Z zaciskami śrubowymi
Maksymalny moment
dokręcenia zacisku: 0,7 Nm
Montaż na szynie 35 mm
wg PN-EN 60715 lub na płycie
80 x 15,6 x 61(67) mm ❷
Dwa tory prądowe,
raster 5 mm
12 A, 300 V AC

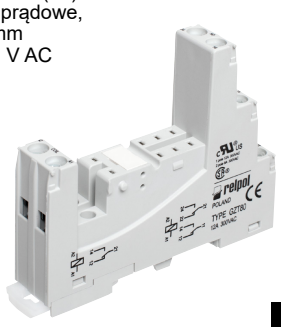

Schematy połączeń ❸

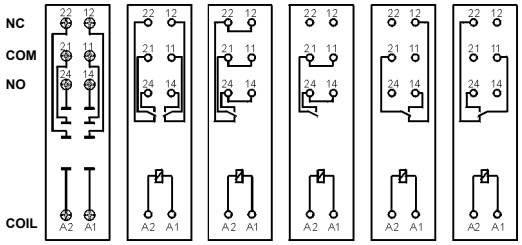





Akcesoria ❶

Wymiary

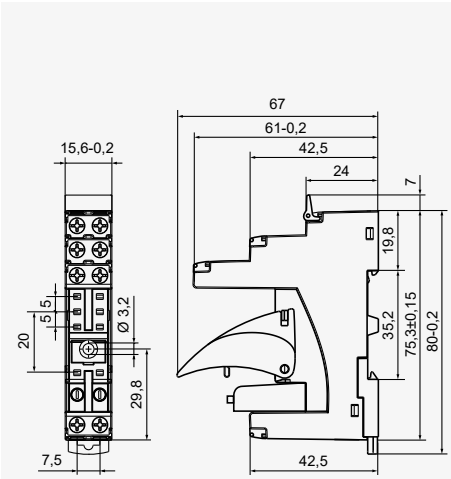

GZM80

Do RM84, RM85,
RM85 inrush,
RM85 105 °C sensitive,
RM87L, RM87L sensitive,
RM87P, RM87P sensitive

Z zaciskami śrubowymi
Maksymalny moment
dokręcenia zacisku: 0,7 Nm
Montaż na szynie 35 mm
wg PN-EN 60715 lub na płycie
81,6 x 15,9 x 61(67) mm ❷
Dwa tory prądowe,
raster 5 mm
12 A, 300 V AC

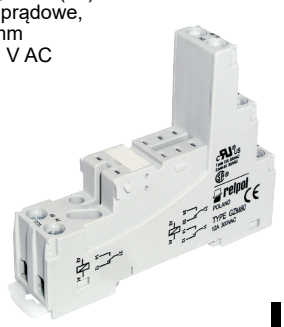

Schematy połączeń ❸

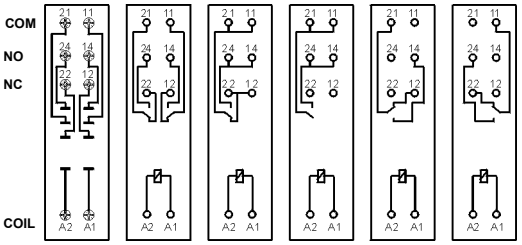





Akcesoria ❶

Wymiary

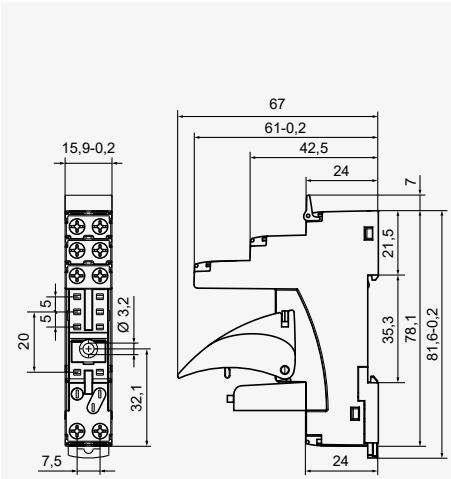

GZS80

Do RM84, RM85,
RM85 inrush,
RM85 105 °C sensitive,
RM87L, RM87L sensitive,
RM87P, RM87P sensitive

Z zaciskami śrubowymi
Maksymalny moment
dokręcenia zacisku: 0,5 Nm
Montaż na szynie 35 mm
wg PN-EN 60715 lub na płycie
76,8 x 15,8 x 42,5(57,1) mm ❷
Dwa tory prądowe,
raster 5 mm
10 A, 300 V AC



Schematy połączeń ❸

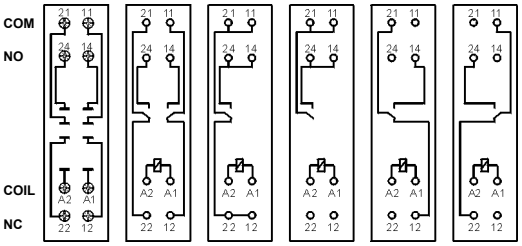





Akcesoria ❶

Wymiary

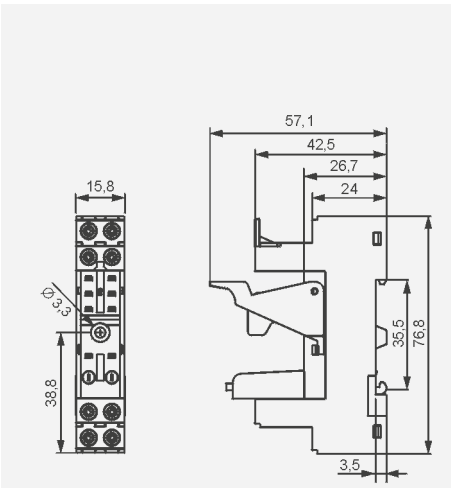

❶ Montaż oraz demontaż akcesoriów w gnieździe - patrz str. 16. Moduły sygnalizacyjne / przeciwprzepięciowe typu M... - patrz str. 17. ❷ W nawiasie podano wysokość gniazda z obejmą wyrzutnikową. ❸ Dla RM85..., RMP85: obciążenia powyżej 12 A (GZT80, GZM80) lub 10 A (GZS80, GZF80, GZMB80) wymagają zmostkowania zacisków: 11 z 21, 12 z 22, 14 z 24 - patrz katalog „Przekaźniki" oraz www.relpol.com.pl

GZF80

Do RM84, RM85,
RM85 inrush,
RM85 105 °C sensitive,
RM87L, RM87L sensitive,
RM87P, RM87P sensitive,
RMP84, RMP85

Z zaciskami śrubowymi
Maksymalny moment
dokręcenia zacisku: 0,5 Nm
Montaż na szynie 35 mm
wg PN-EN 60715
lub na płycie
67,2 x 15,5 x 36,5 mm
Dwa tory prądowe,
raster 5 mm
10 A, 250 V AC

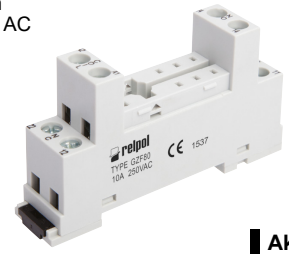

Schematy połączeń ❸

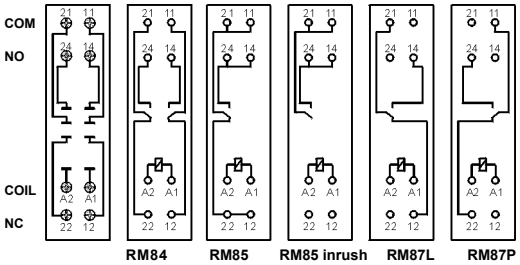

Wymiary

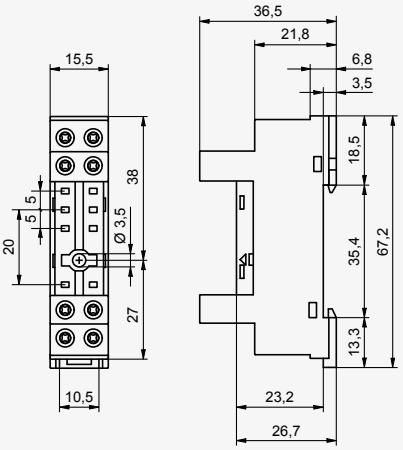

Akcesoria ❶



GZM80-0041 GZ80-1001

GZMB80

Do RM84, RM85,
RM85 inrush,
RM85 105 °C sensitive,
RM87L, RM87L sensitive,
RM87P, RM87P sensitive,
RMP84, RMP85

Z zaciskami sprężynowymi
Maks. przekrój przewodów:
1 x 0,2...1,5 mm²
(1 x 24...16 AWG)
Długość odizolowania
przewodów: 9...11 mm

Montaż na szynie 35 mm
wg PN-EN 60715
97 x 16 x 45,2(69/78 ❹) mm ❷
Dwa tory prądowe,
raster 5 mm
10 A, 300 V AC

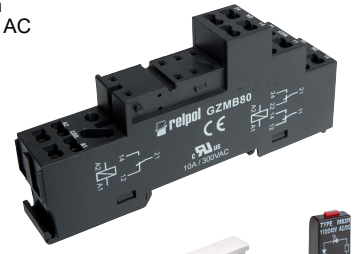

Schematy połączeń ❸

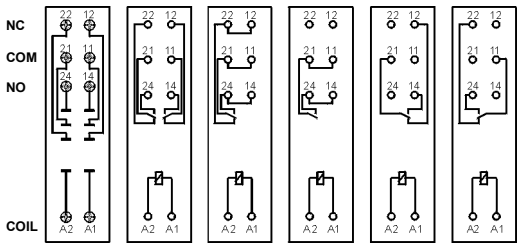

Wymiary

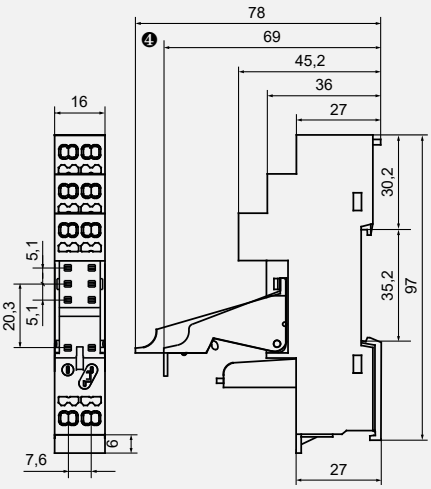



TR

Moduł typu M...

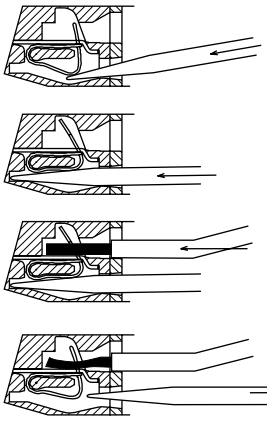

Rysunki przedstawiają kolejność operacji przy wkładaniu przewodów do zacisku sprężynowego oraz zalecany śrubokręt do otwierania sprężyn klatkowych, zgodny z normą DIN 5264 FORM „A".



GZMB80-0040 GZMB80-0025 GZM80-0041 GZ80-1001

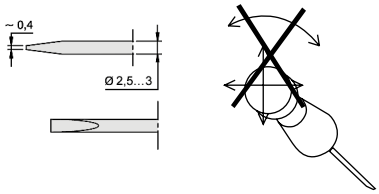

Akcesoria ❶ ❹

Sposób podłączenia przewodów

❶ Montaż oraz demontaż akcesoriów w gnieździe - patrz str. 16. Moduły sygnalizacyjne / przeciwprzepięciowe typu M... - patrz str. 17. ❷ W nawiasie podano wysokość gniazda z obejmą wyrzutnikową. ❸ Dla RM85..., RMP85: obciążenia powyżej 12 A (GZT80, GZM80) lub 10 A (GZS80, GZF80, GZMB80) wymagają zmostkowania zacisków: 11 z 21, 12 z 22, 14 z 24 - patrz katalog „Przekaźniki" oraz www.relpol.com.pl ❹ Wysokość zestawu: 69 mm (GZMB80-0040) lub 78 mm (GZMB80-0025).

EC 50

Do RM84, RM85, RM85 inrush,
RM85 105 °C sensitive,
RM87L, RM87L sensitive,
RM87P, RM87P sensitive,
RM83, RMP84, RMP85

Do obwodów drukowanych
31,3 x 12,7 x 9 mm
Dwa tory prądowe,
raster 5 mm
12 A, 250 V AC

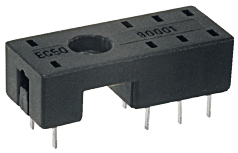

Rozstaw otworów w obwodzie drukowanym

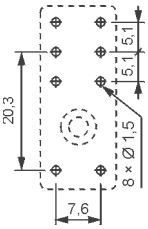

Akcesoria



Wymiary

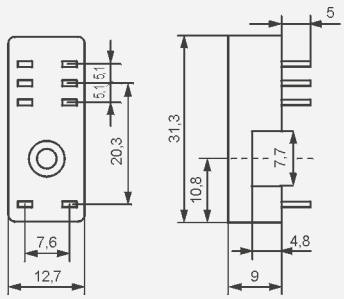

PW80

Do RM84, RM85, RM85 inrush,
RM85 105 °C sensitive,
RM87L, RM87L sensitive,
RM87P, RM87P sensitive,
RM83

Do obwodów drukowanych
34,6 x 12,9 x 6,6 mm
Dwa tory prądowe,
raster 5 mm
12 A, 250 V AC

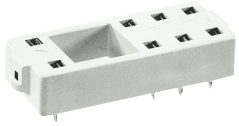

Rozstaw otworów w obwodzie drukowanym

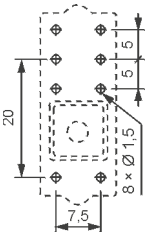

Akcesoria



Wymiary

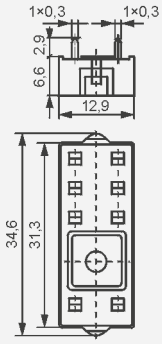

GD50

Do RM84, RM85, RM85 inrush,
RM85 105 °C sensitive,
RM87L, RM87L sensitive,
RM87P, RM87P sensitive,
RM83, RMP84, RMP85

Do obwodów drukowanych
31,5 x 13 x 9 mm
Dwa tory prądowe,
raster 5 mm
8 A, 300 V AC



Rozstaw otworów w obwodzie drukowanym

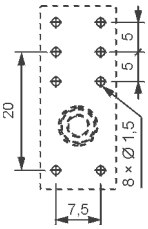

Akcesoria

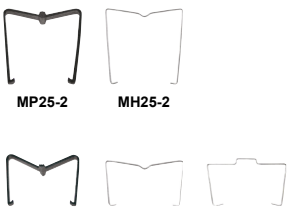

Wymiary

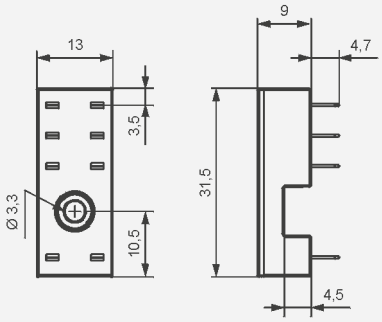

GZT92

Do RM87N, RM87N sensitive

Z zaciskami śrubowymi
Maksymalny moment
dokręcenia zacisku: 0,7 Nm
Montaż na szynie 35 mm
wg PN-EN 60715 lub na płycie
80 x 15,6 x 61(67) mm ❷
Jeden tor prądowy,
raster 3,5 mm
12 A, 300 V AC

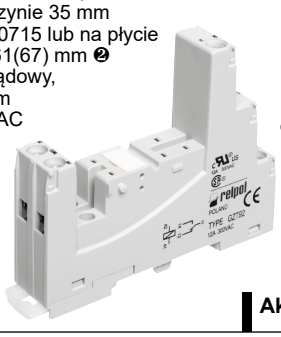

Schematy połączeń

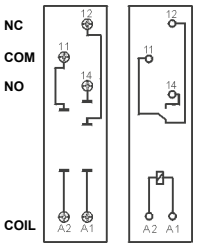

Akcesoria ❶

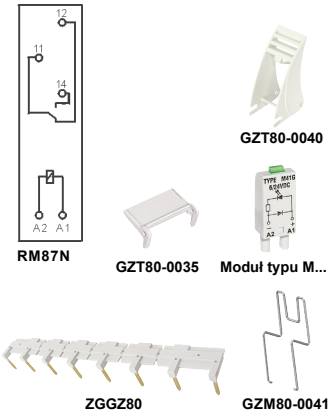

Wymiary

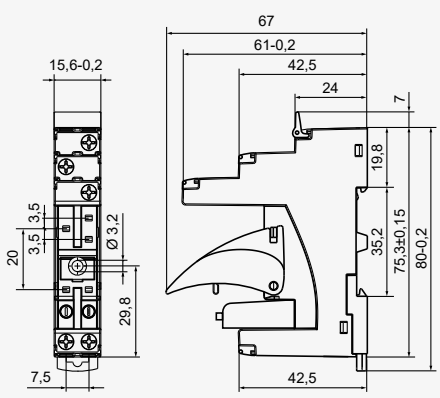

❶ Montaż oraz demontaż akcesoriów w gnieździe - patrz str. 16. Moduły sygnalizacyjne / przeciwprzepięciowe typu M... - patrz str. 17.
❷ W nawiasie podano wysokość gniazda z obejmą wyrzutnikową.

GZM92

Do RM87N, RM87N sensitive

Z zaciskami śrubowymi
Maksymalny moment dokręcenia zacisku: 0,7 Nm
Montaż na szynie 35 mm wg PN-EN 60715 lub na płycie
81,6 x 15,9 x 61(67) mm ❷
Jeden tor prądowy,
raster 3,5 mm
12 A, 300 V AC

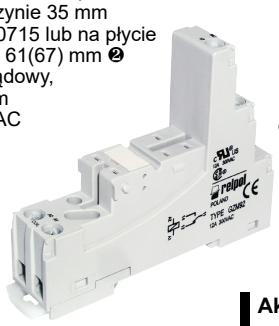

Schematy połączeń

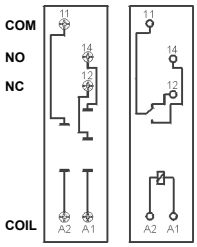


GZT80-0040


GZT80-0035


Moduł typu M...


ZGGZ80


GZM80-0041

Akcesoria ❶

Wymiary

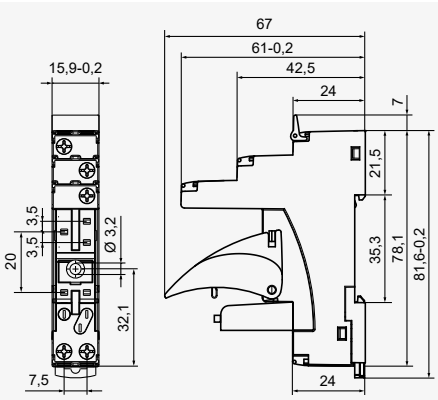

GZS92

Do RM87N, RM87N sensitive

Z zaciskami śrubowymi
Maksymalny moment dokręcenia zacisku: 0,5 Nm
Montaż na szynie 35 mm wg PN-EN 60715 lub na płycie
76,8 x 15,8 x 42,5(57,1) mm ❷
Jeden tor prądowy,
raster 3,5 mm
12 A, 300 V AC

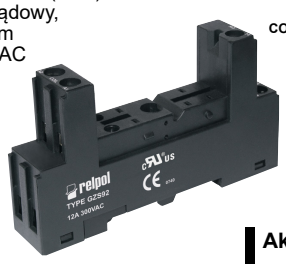

Schematy połączeń

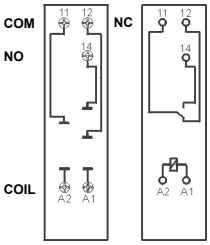


GZS-0040


TR


Moduł typu M...


ZGGZ80


GZM80-0041

Akcesoria ❶

Wymiary

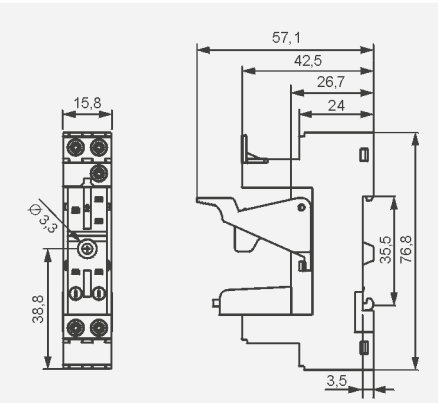

EC 35

Do RM87N, RM87N sensitive

Do obwodów drukowanych
31,3 x 12,7 x 9 mm
Jeden tor prądowy,
raster 3,5 mm
12 A, 300 V AC



Rozstaw otworów w obwodzie drukowanym

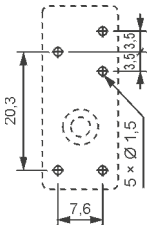


MP16-2


MH16-2

Akcesoria

Wymiary

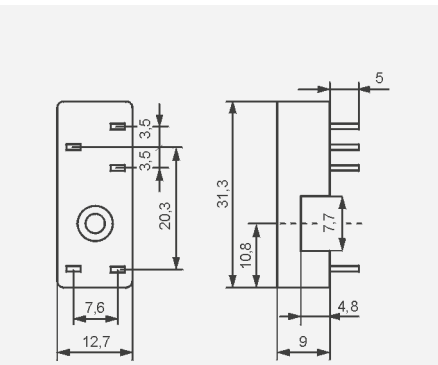

GD35

Do RM87N, RM87N sensitive

Do obwodów drukowanych
31,5 x 13 x 9 mm
Jeden tor prądowy,
raster 3,5 mm
12 A, 300 V AC



Rozstaw otworów w obwodzie drukowanym

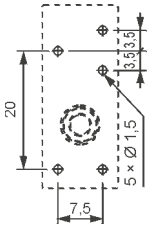


MP16-2


MH16-2


GD-0016

Akcesoria

Wymiary

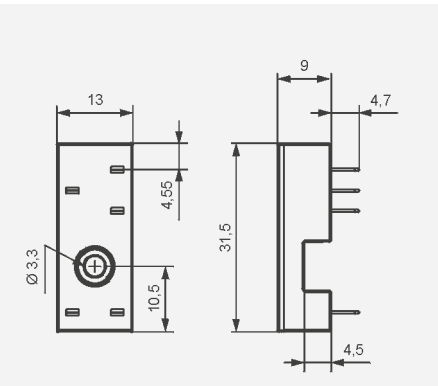

❶ Montaż oraz demontaż akcesoriów w gnieździe - patrz str. 16. Moduły sygnalizacyjne / przeciwprzepięciowe typu M... - patrz str. 17.
❷ W nawiasie podano wysokość gniazda z obejmą wyrzutnikową.

ES 32

Do RM96 1P

Z zaciskami śrubowymi
Maksymalny moment
dokręcenia zacisku: 0,5 Nm
Montaż na szynie 35 mm
wg PN-EN 60715 lub na płycie
75 x 15,5 x 42,5(59) mm ❷
Jeden tor prądowy,
raster 3,2 mm
12 A, 300 V AC

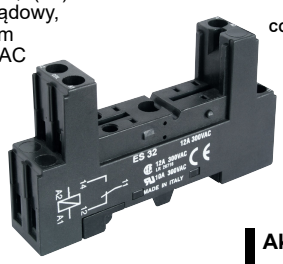

Schematy połączeń

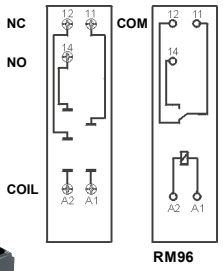





Akcesoria ❶





Wymiary

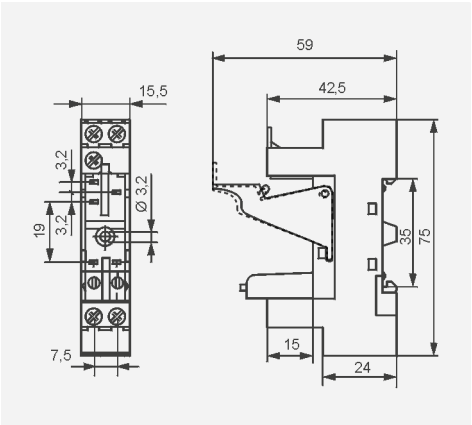

EC 32

Do obwodów drukowanych
31 x 12,7 x 9 mm
Jeden tor prądowy,
raster 3,2 mm
12 A, 300 V AC

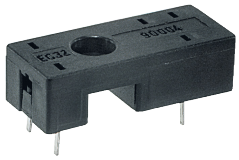

Rozstaw otworów w obwodzie drukowanym

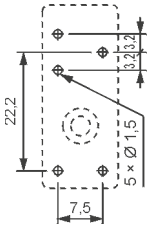

Akcesoria



Wymiary

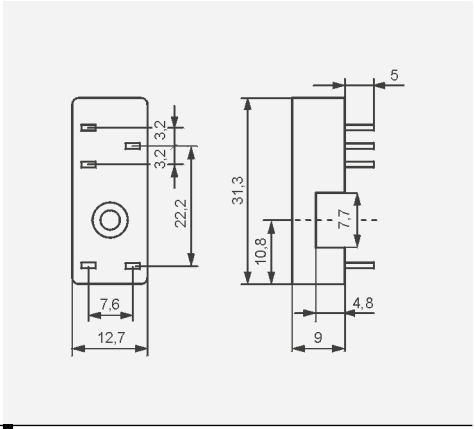

GZT2

Do R2N

Z zaciskami śrubowymi
Maksymalny moment
dokręcenia zacisku: 0,7 Nm
Montaż na szynie 35 mm
wg PN-EN 60715 lub na płycie
76,3 x 27 x 42,5(80) mm ❷
Dwa tory prądowe
12 A, 300 V AC

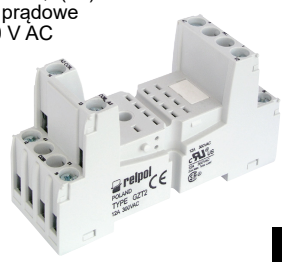

Schemat połączeń

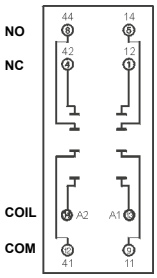









Akcesoria ❶

Wymiary

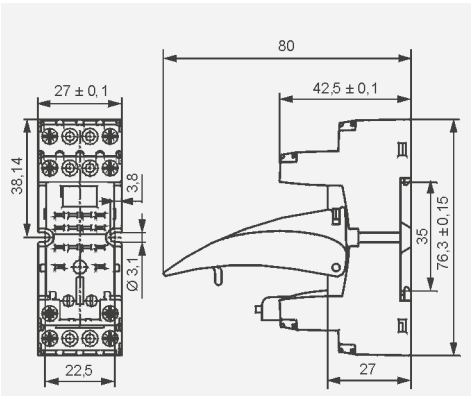

GZM2

Do R2N

Z zaciskami śrubowymi
Maksymalny moment
dokręcenia zacisku: 0,7 Nm
Montaż na szynie 35 mm
wg PN-EN 60715
lub na płycie
75 x 27 x 61(82) mm ❷
Dwa tory prądowe
12 A, 300 V AC

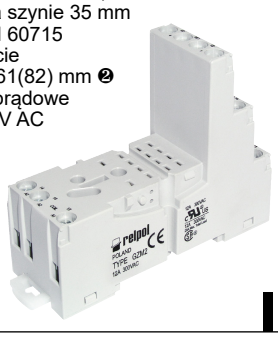

Schemat połączeń

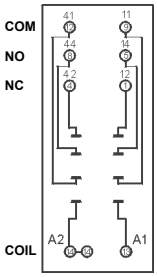









Akcesoria ❶

Wymiary

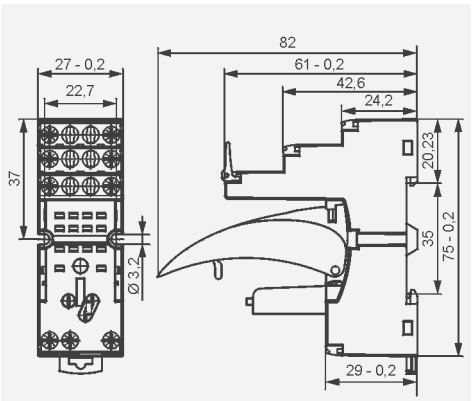

❶ Montaż oraz demontaż akcesoriów w gnieździe - patrz str. 16. Moduły sygnalizacyjne / przeciwprzepięciowe typu M... - patrz str. 17.
❷ W nawiasie podano wysokość gniazda z obejmą wyrzutnikową.

11.07.2018

Dział Sprzedaży tel. +48 68 47 90 822, 850 • e-mail: sprzedaz@relpol.com.pl

GZMB2

Do R2N

Z zaciskami sprężynowymi
Maks. przekrój przewodów:
1 x 0,2...1,5 mm²
(1 x 24...16 AWG)
Długość odizolowania
przewodów: 9...11 mm

Montaż na szynie 35 mm
wg PN-EN 60715
95 x 31 x 42,5(80) mm ❷
Dwa tory prądowe
10 A, 300 V AC

Schemat połączeń

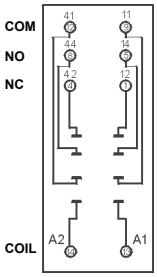

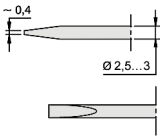

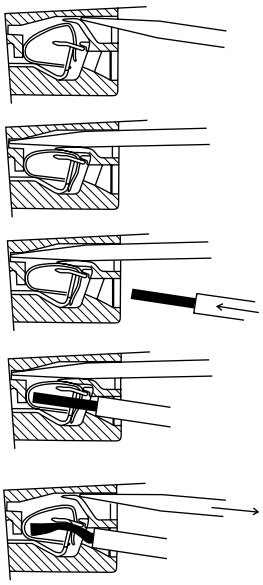

Rysunki przedstawiają kolejność operacji przy wkładaniu przewodów do zacisku sprężynowego oraz zalecany śrubokręt do otwierania sprężyn klatkowych, zgodny z normą DIN 5264 FORM „A”.

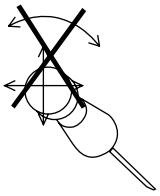

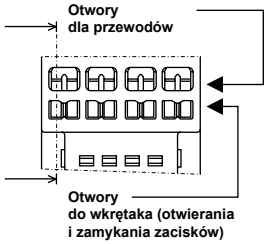

Wymiary

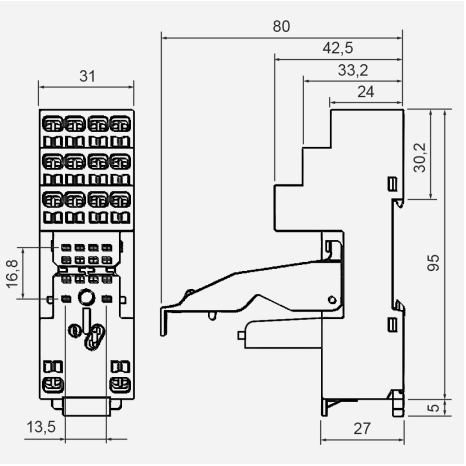





GZMB4-0040



TR



Moduł typu M...



G4 1052

Akcesoria ❶

Sposób podłączenia przewodów

SU4/2D

Do R2N

Do obwodów drukowanych
29,6 x 21,5 x 11 mm
Dwa tory prądowe
12 A, 250 V AC

Rozstaw otworów w obwodzie drukowanym

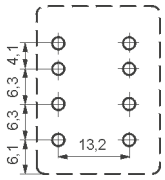

Wymiary

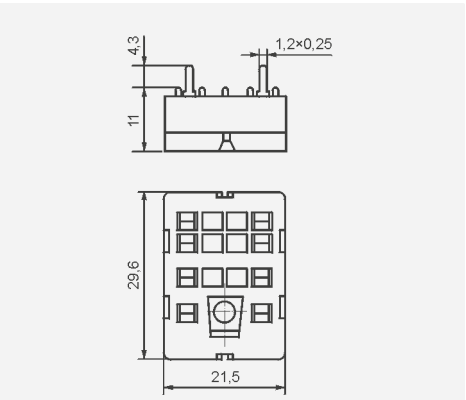

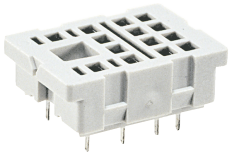

Akcesoria



G4 1053

SU4/2L

Do R2N

Do lutowania
29,6 x 21,5 x 18,1 mm
Dwa tory prądowe
12 A, 250 V AC

Wymiary otworu w płycie montażowej

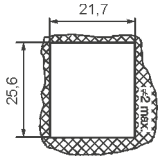

Wymiary

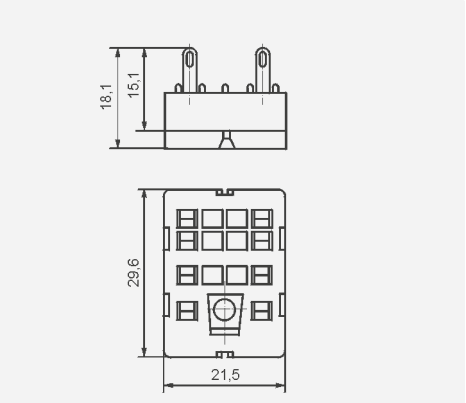

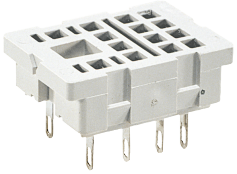

Akcesoria



G4 1053



G4 1040

❶ Montaż oraz demontaż akcesoriów w gnieździe - patrz str. 16. Moduły sygnalizacyjne / przeciwprzepięciowe typu M... - patrz str. 17.
❷ W nawiasie podano wysokość gniazda z obejmą wyrzutnikową.

G4/2

Do R2N

Do lutowania
40,5 x 21,5 x 18,1 mm
Dwa tory prądowe
12 A, 250 V AC

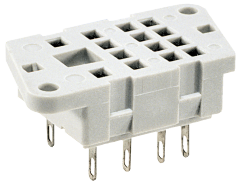

Rozstaw otworów w płycie montażowej

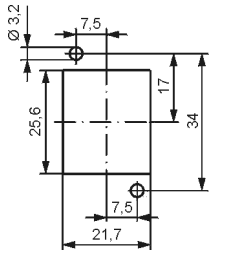

Akcesoria



G4 1053

Wymiary

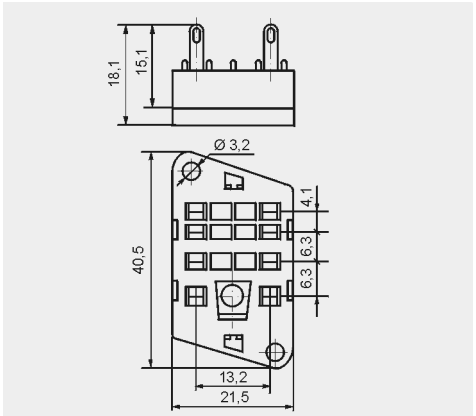

GZT3

Do R3N

Z zaciskami śrubowymi
Maksymalny moment
dokręcenia zacisku: 0,7 Nm
Montaż na szynie 35 mm
wg PN-EN 60715 lub na płycie
76,3 x 27 x 42,5(80) mm ❷
Trzy tory prądowe
10 A, 300 V AC



Schemat połączeń

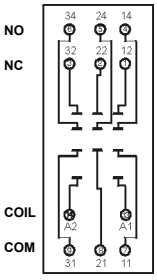



ZGGZ4



GZT4-0040



G4 1052



GZT4-0035



Moduł typu M...

Akcesoria ❶

Wymiary

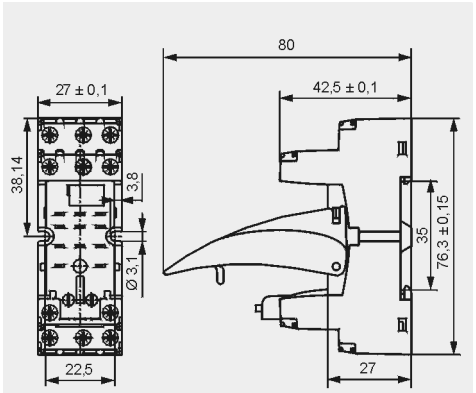

GZM3

Do R3N

Z zaciskami śrubowymi
Maksymalny moment
dokręcenia zacisku: 0,7 Nm
Montaż na szynie 35 mm
wg PN-EN 60715
lub na płycie
75 x 27 x 61(82) mm ❷
Trzy tory prądowe
10 A, 300 V AC

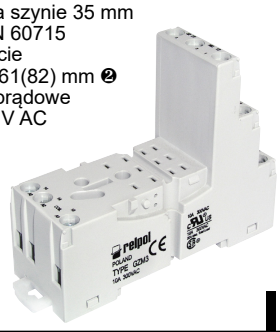

Schemat połączeń

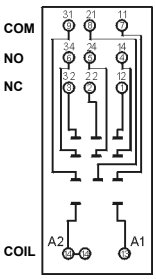



ZGGZ4



GZT4-0040



G4 1052



GZT4-0035



Moduł typu M...

Akcesoria ❶

Wymiary

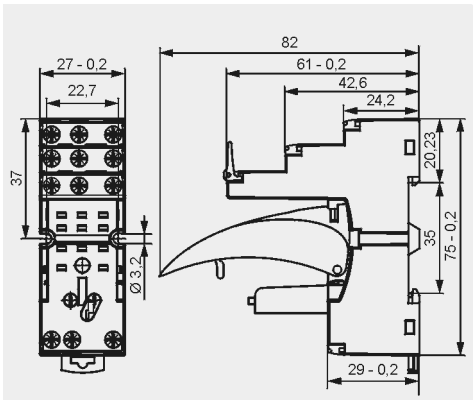

GZT4 ❺

Do R4N, T-R4

Z zaciskami śrubowymi
Maksymalny moment
dokręcenia zacisku: 0,7 Nm
Montaż na szynie 35 mm
wg PN-EN 60715 lub na płycie
76,3 x 27 x 42,5(80) mm ❷
Cztery tory prądowe
6 A, 300 V AC

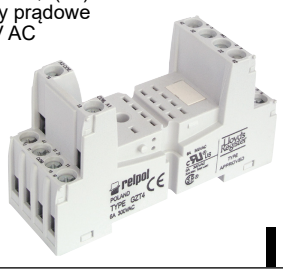

Schemat połączeń

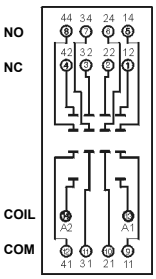



ZGGZ4



TR4-2000



GZT4-0040



G4 1052



GZT4-0035



Moduł typu M...

Akcesoria ❶ ❻

Wymiary

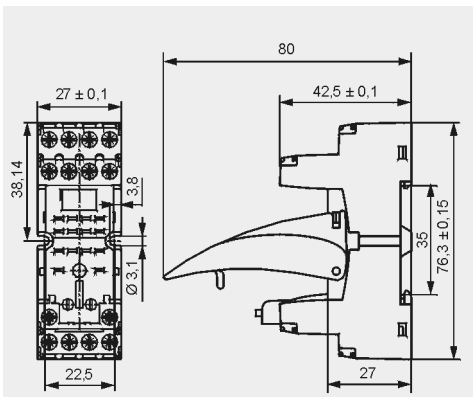

❶ Montaż oraz demontaż akcesoriów w gnieździe - patrz str. 16. Moduły sygnalizacyjne / przeciwprzepięciowe typu M... - patrz str. 17. ❷ W nawiasie podano wysokość gniazda z obejmą wyrzutnikową. ❺ Spełniają wymagania morskie - certyfikat Lloyd's Register (LR). ❻ Dla przekaźników R4N: G4 1052, GZT4-0040, GZMB-0040, GZT4-0035, TR, moduł typu M...; dla przekaźników T-R4: TR4-2000, GZT4-0035, TR.

GZM4

Do R4N, T-R4

Z zaciskami śrubowymi
Maksymalny moment
dokręcenia zacisku: 0,7 Nm
Montaż na szynie 35 mm
wg PN-EN 60715
lub na płycie
75 x 27 x 61(82) mm ❷
Cztery tory prądowe
6 A, 300 V AC

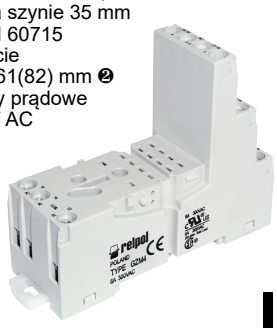

Schemat połączeń

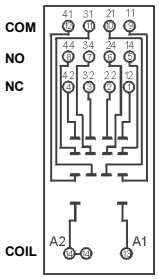

Akcesoria ❶ ❻



Wymiary

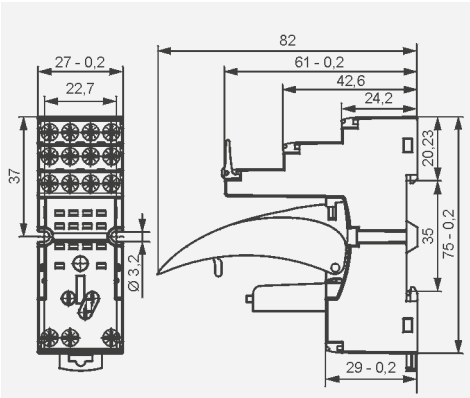

GZMB4

Do R4N, T-R4

Z zaciskami sprężynowymi
Maks. przekrój przewodów:
1 x 0,2...1,5 mm²
(1 x 24...16 AWG)
Długość odizolowania
przewodów: 9...11 mm

Montaż na szynie 35 mm
wg PN-EN 60715
95 x 31 x 42,5(80) mm ❷
Cztery tory prądowe
10 A, 300 V AC



Schemat połączeń

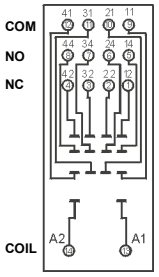

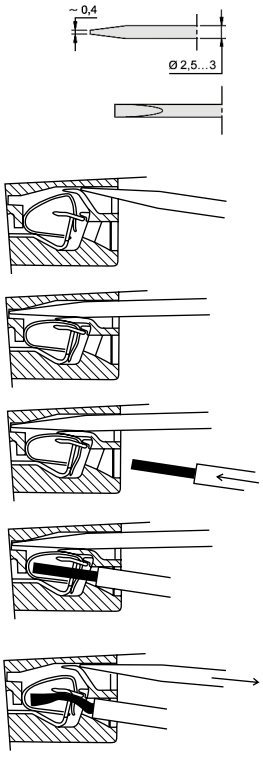

Akcesoria ❶ ❻

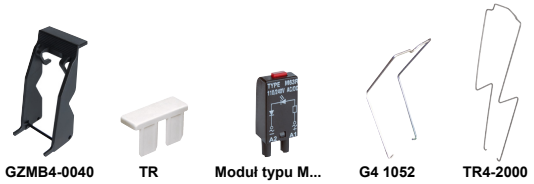

Wymiary

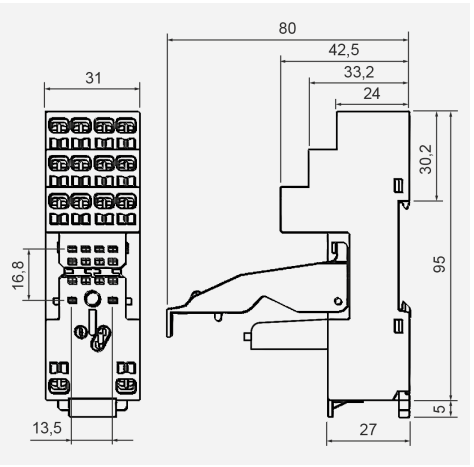

Rysunki przedstawiają kolejność operacji przy wkładaniu przewodów do zacisku sprężynowego oraz zalecany śrubokręt do otwierania sprężyn klatkowych, zgodny z normą DIN 5264 FORM „A”.

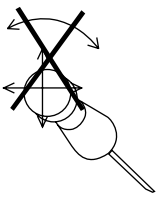

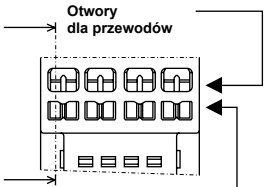

Sposób podłączenia przewodów

GZ4

Do R4N

Z zaciskami śrubowymi
Maksymalny moment
dokręcenia zacisku: 0,7 Nm
Montaż na szynie 35 mm
wg PN-EN 60715 lub na płycie
66,4 x 29,5 x 29 mm
Cztery tory prądowe
10 A, 300 V AC



Schemat połączeń

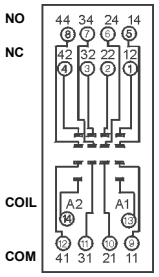

Akcesoria



Wymiary

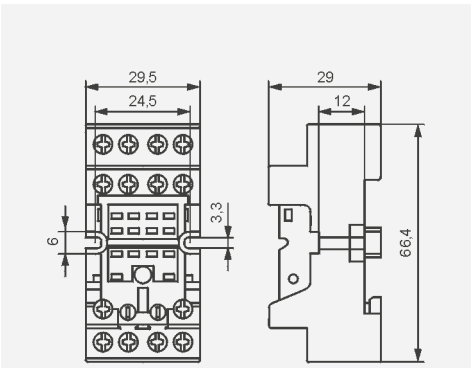

❶ Montaż oraz demontaż akcesoriów w gnieździe - patrz str. 16. Moduły sygnalizacyjne / przeciwprzepięciowe typu M... - patrz str. 17. ❷ W nawiasie podano wysokość gniazda z obejmą wyrzutnikową. ❻ Dla przekaźników R4N: G4 1052, GZT4-0040, GZMB-0040, GZT4-0035, TR, moduł typu M...; dla przekaźników T-R4: TR4-2000, GZT4-0035, TR.

GS4

Do R4N

Z zaciskami śrubowymi
Maksymalny moment dokręcenia zacisku: 0,7 Nm
Montaż na szynie 35 mm
wg PN-EN 60715 lub na płycie
67 x 30,8 x 30(~63,7) mm ❼
Cztery tory prądowe
10 A, 300 V AC

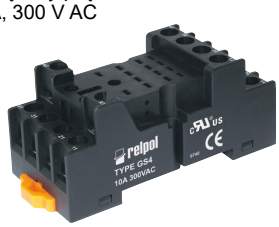

Schemat połączeń

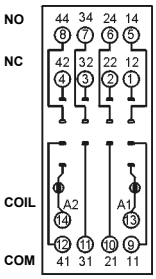

Akcesoria


GS4-0036


GS4-0035

Wymiary

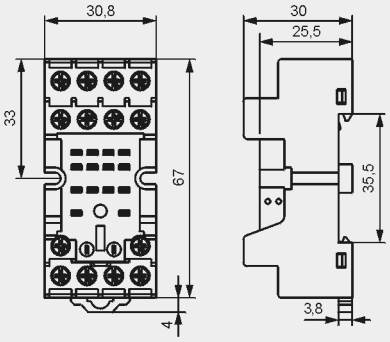

SU4D

Do R4N

Do obwodów drukowanych
29,6 x 21,5 x 11 mm
Cztery tory prądowe
6 A, 250 V AC

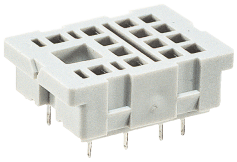

Rozstaw otworów w obwodzie drukowanym

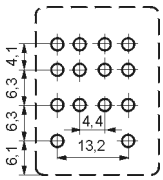


G4 1053

Akcesoria

Wymiary

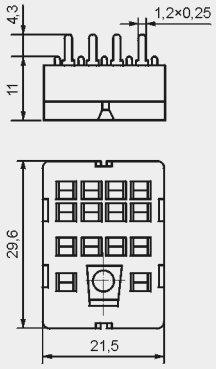

SU4L

Do R4N

Do lutowania
29,6 x 21,5 x 18,1 mm
Cztery tory prądowe
6 A, 250 V AC

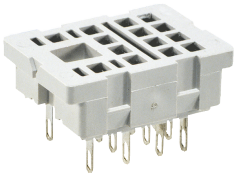

Wymiary otworu w płycie montażowej

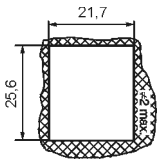


G4 1053


G4 1040

Akcesoria

Wymiary

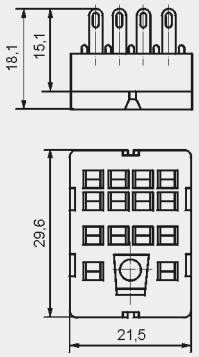

G4

Do R4N

Do lutowania
40,5 x 21,5 x 18,1 mm
Cztery tory prądowe
6 A, 250 V AC

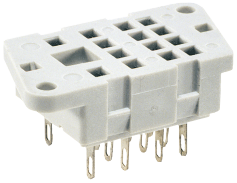

Rozstaw otworów w płycie montażowej

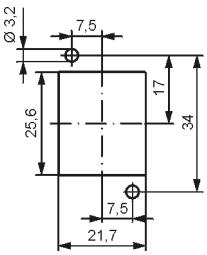


G4 1053

Akcesoria

Wymiary

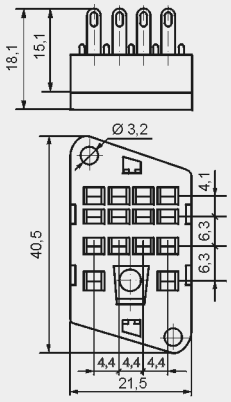

❼ W nawiasie podano wysokość gniazda z obejmą sprężynową.

GZY2G

Do RY2

Z zaciskami śrubowymi
Maksymalny moment dokręcenia zacisku: 0,7 Nm
Montaż na szynie 35 mm wg PN-EN 60715 lub na płycie
78,7 x 28 x 32,4 mm
Dwa tory prądowe
12 A, 250 V AC



Schemat połączeń

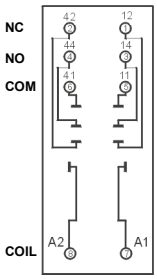

Akcesoria



GZY2G-0041

Wymiary

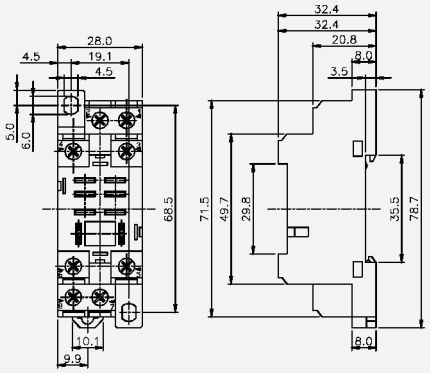

GZ2

Do R2M

Z zaciskami śrubowymi
Maksymalny moment dokręcenia zacisku: 0,7 Nm
Montaż na szynie 35 mm wg PN-EN 60715 lub na płycie
65,2 x 20 x 25 mm
Dwa tory prądowe
7 A, 250 V AC

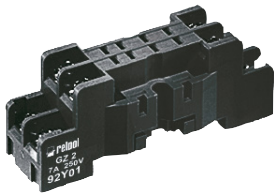

Schemat połączeń

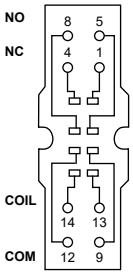

Akcesoria

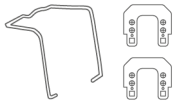

GZ2 1060

Wymiary

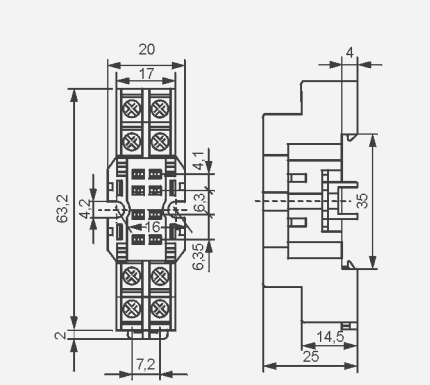

S2M

Do R2M

Do obwodów drukowanych
29,6 x 14 x 10,5 mm
Dwa tory prądowe
5 A, 250 V AC

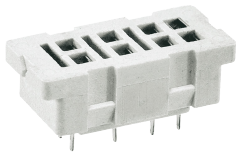

Rozstaw otworów w obwodzie drukowanym

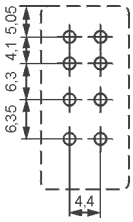

Akcesoria



G4 1050

Wymiary

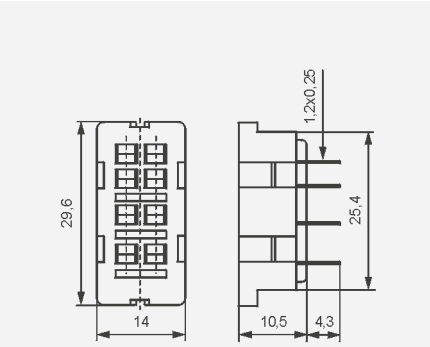

G2M

Do R2M

Do lutowania
40,5 x 14 x 10,5 mm
Dwa tory prądowe
5 A, 250 V AC

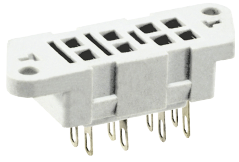

Akcesoria

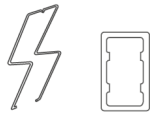

G4 1050 G2M 1020

Wymiary

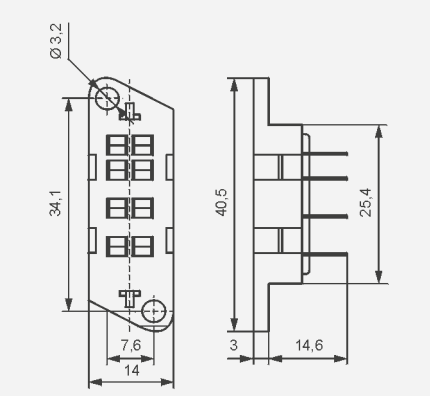

11.07.2018

Dział Sprzedaży tel. +48 68 47 90 822, 850 • e-mail: sprzedaz@relpol.com.pl

PZ8 ❺

Do R15 - 2P

Z zaciskami śrubowymi
Maksymalny moment
dokręcenia zacisku: 0,7 Nm
Montaż na szynie 35 mm
wg PN-EN 60715 lub na płycie
68,2 x 38 x 24,2 mm
Dwa tory prądowe
10 A, 250 V AC

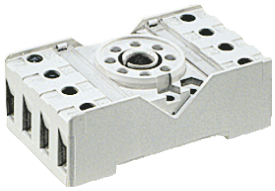

Schemat połączeń

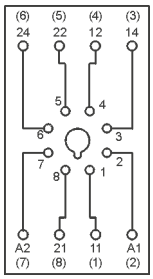

Wymiary

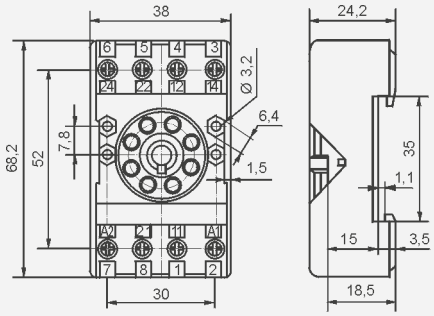

Akcesoria



PZ11 0031

GZU8

Do R15 - 2P

Z zaciskami śrubowymi
Maksymalny moment
dokręcenia zacisku: 0,7 Nm
Montaż na szynie 35 mm
wg PN-EN 60715
82 x 35,5 x 25,7 mm
Dwa tory prądowe
10 A, 250 V AC



Schemat połączeń

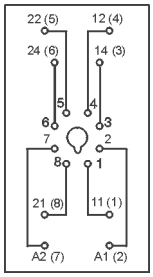

Adapter

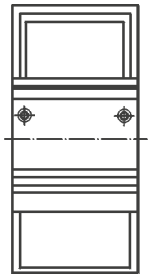

Wymiary

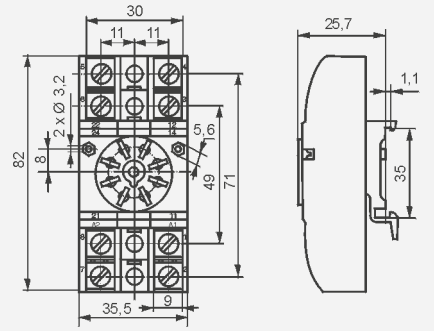

Akcesoria



GZU 1052

GZ8

Do R15 - 2P

Z zaciskami śrubowymi
Maksymalny moment
dokręcenia zacisku: 0,7 Nm
Montaż na płycie
82,8 x 35,5 x 22,5 mm
Dwa tory prądowe
10 A, 250 V AC



Schemat połączeń

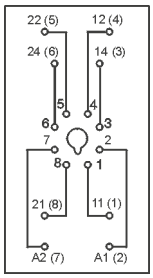

Rozstaw otworów w płycie montażowej

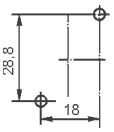

Wymiary

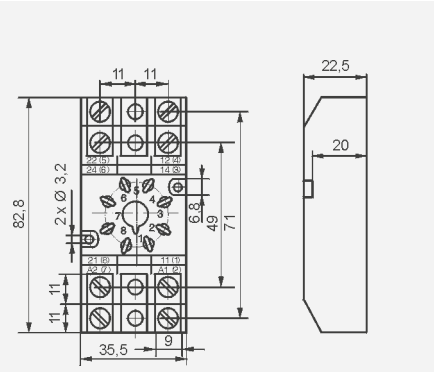

Akcesoria



GZ 1050

GZP8

Do R15 - 2P

Z zaciskami śrubowymi
Maksymalny moment
dokręcenia zacisku: 0,5 Nm
Montaż na szynie 35 mm
wg PN-EN 60715 lub na płycie
73 x 38,2 x 27,2 mm
Dwa tory prądowe
12 A, 300 V AC



Schemat połączeń

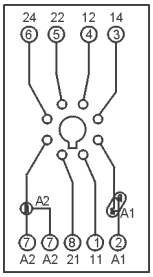



Moduł 21 lub 41



Moduł czasowy COM3



GZP-0054



GZP-0035

Wymiary

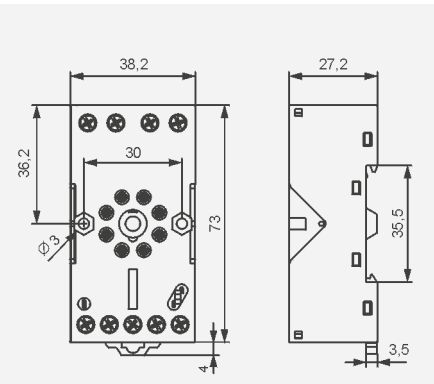

Akcesoria

❺ Spełniają wymagania morskie - certyfikat Lloyd's Register (LR).

11.07.2018

GOP8

Do R15 - 2P

Do lutowania
47,2 x 32 x 22 mm
Dwa tory prądowe
10 A, 250 V AC



Akcesoria

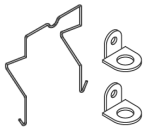

R159 1051

Wymiary

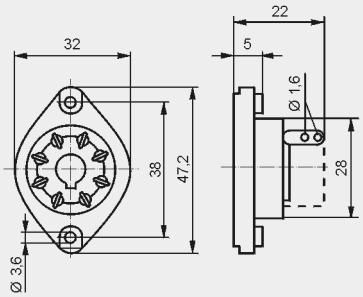

PZ11 ❺

Do R15 - 3P

Z zaciskami śrubowymi
Maksymalny moment
dokręcenia zacisku: 0,7 Nm
Montaż na szynie 35 mm
wg PN-EN 60715 lub na płycie
68,2 x 38 x 24,2 mm
Trzy tory prądowe
10 A, 250 V AC

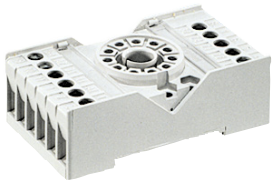

Schemat połączeń

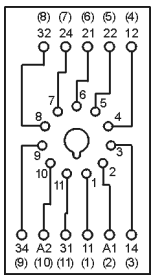

Akcesoria



PZ11 0031

Wymiary

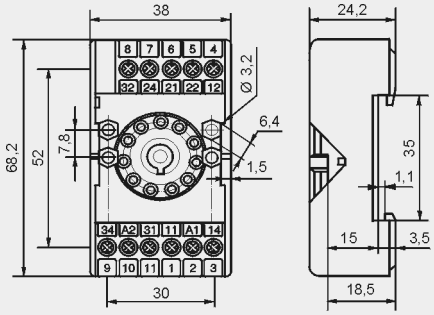

GZU11

Do R15 - 3P

Z zaciskami śrubowymi
Maksymalny moment
dokręcenia zacisku: 0,7 Nm
Montaż na szynie 35 mm
wg PN-EN 60715
82 x 35,5 x 25,7 mm
Trzy tory prądowe
10 A, 250 V AC



Schemat połączeń

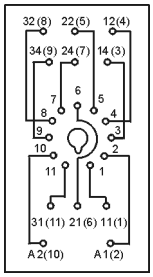

Adapter

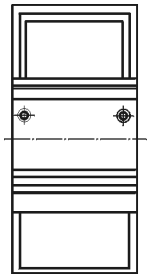

Akcesoria



GZU 1052

Wymiary

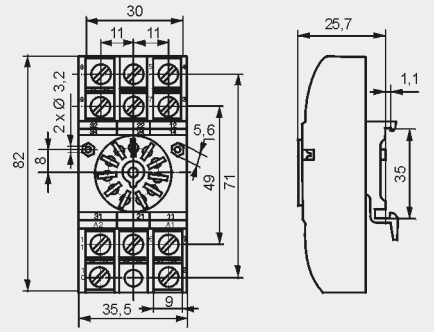

GZ11

Do R15 - 3P

Z zaciskami śrubowymi
Maksymalny moment
dokręcenia zacisku: 0,7 Nm
Montaż na płycie
82,8 x 35,5 x 22,5 mm
Trzy tory prądowe
10 A, 250 V AC

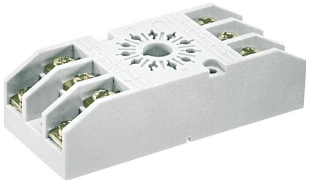

Schemat połączeń

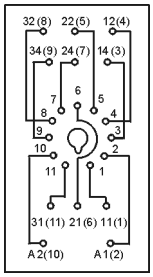

Rozstaw otworów w płycie montażowej

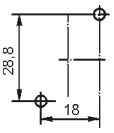

Akcesoria



GZ 1050

Wymiary

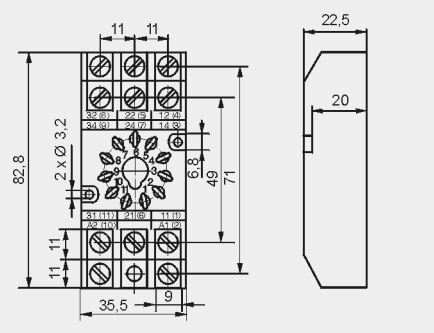

❺ Spełniają wymagania morskie - certyfikat Lloyd's Register (LR).

11.07.2018

GZP11

Do R15 - 3P

Z zaciskami śrubowymi
Maksymalny moment
dokręcenia zacisku: 0,5 Nm
Montaż na szynie 35 mm
wg PN-EN 60715 lub na płycie
73 x 38,2 x 27,2 mm
Trzy tory prądowe
12 A, 300 V AC



Schemat połączeń

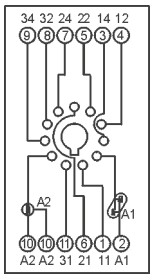



Moduł 21 lub 41



Moduł czasowy COM3

Akcesoria



GZP-0054



GZP-0035

Wymiary

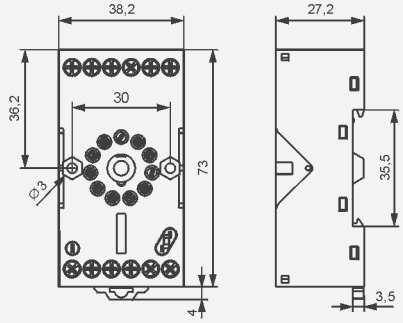

GOP11

Do R15 - 3P

Do lutowania
47,2 x 32 x 22 mm
Trzy tory prądowe
10 A, 250 V AC



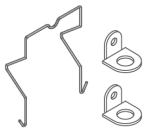

R159 1051

Akcesoria

Wymiary

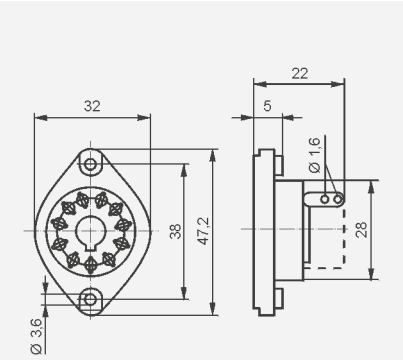

GZ14U

Do R15 - 4P

Z zaciskami śrubowymi
Maksymalny moment
dokręcenia zacisku: 0,7 Nm
Montaż na szynie 35 mm
wg PN-EN 60715
96,8 x 46,4 x 33,3 mm
Cztery tory prądowe
10 A, 250 V AC



Schemat połączeń

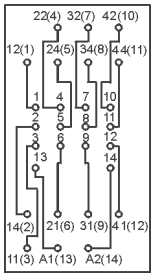

Adapter

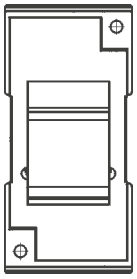



GZ14 0737

Akcesoria

Wymiary

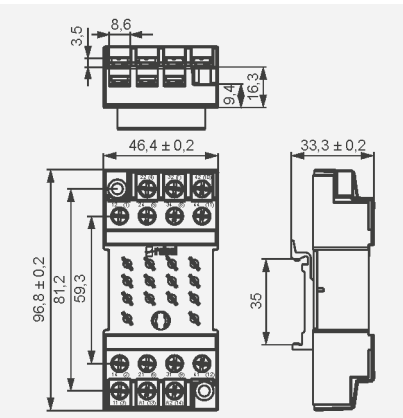

GZ14

Do R15 - 4P

Z zaciskami śrubowymi
Maksymalny moment
dokręcenia zacisku: 0,7 Nm
Montaż na płycie
96,8 x 46,4 x 24,5 mm
Cztery tory prądowe
10 A, 250 V AC

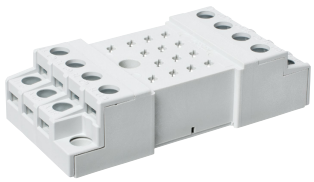

Schemat połączeń

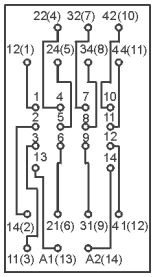

Rozstaw otworów w płycie montażowej

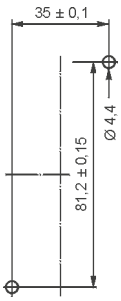



GZ14 0737

Akcesoria

Wymiary

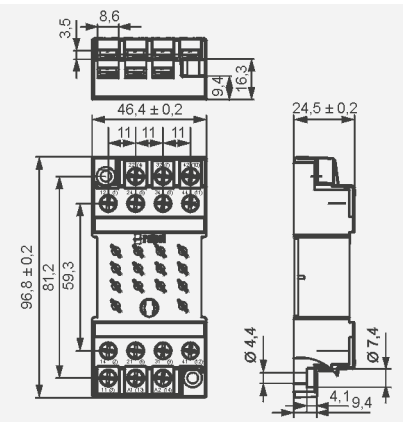

11.07.2018

GZ14Z

Do R15 - 4P

Z zaciskami śrubowymi
Maksymalny moment dokręcenia zacisku: 0,7 Nm
Montaż na płycie, zatablicowy
92,2 x 46 x 23 mm
Cztery tory prądowe
10 A, 250 V AC



Schemat połączeń

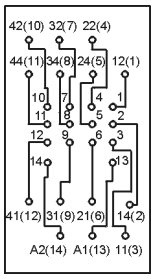

Rozstaw otworów w płycie montażowej

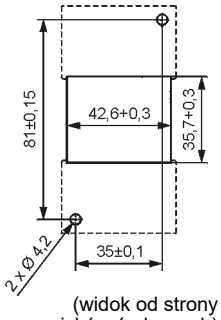

(widok od strony zacisków śrubowych)

Akcesoria



GZ14 0737

Wymiary

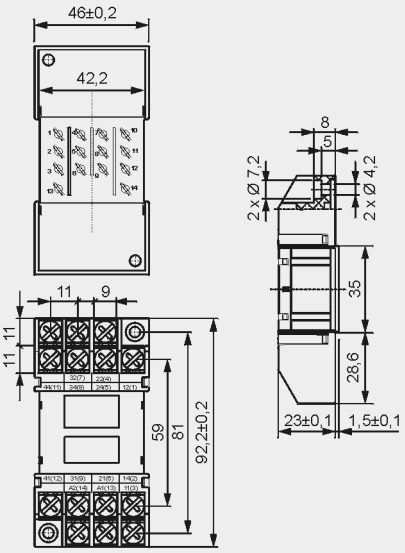

GOP14

Do R15 - 4P

Do lutowania
50 x 42 x 23 mm
Cztery tory prądowe
10 A, 250 V AC

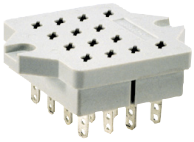

Akcesoria



R15 0736



R15 5922

Wymiary

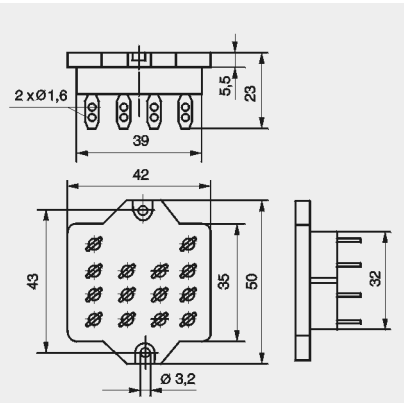

GUC11S-V0 ❽

Do RUC faston 4,8x0,5, RUC-M

Z zaciskami śrubowymi
Przekrój przewodów: maks. 1 x 4 mm² / 2 x 2,5 mm² (1 x 12 / 2 x 14 AWG), min. 1 x 0,25 mm² (1 x 23 AWG)
Maksymalny moment dokręcenia zacisku: 0,7 Nm

Montaż na szynie 35 mm wg PN-EN 60715
81,5 x 35,5 x 26,5 mm
Trzy tory prądowe
16 A, 250 V AC

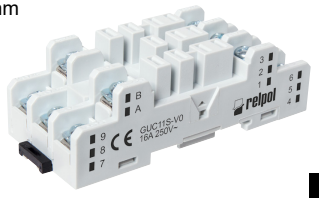

Schemat połączeń

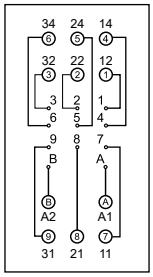

Wymiary

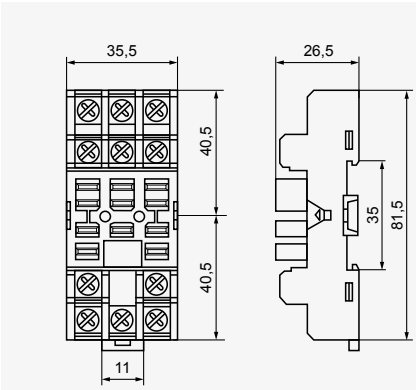

Akcesoria



MBA

PI6W-1P

Do RM699BV, RSR30 ❾

Z zaciskami śrubowymi
Maksymalny moment dokręcenia zacisku: 0,3 Nm
Montaż na szynie 35 mm wg PN-EN 60715
98,5 x 6,2 x 85,5 mm
Jeden tor prądowy
6 A, 250 V AC

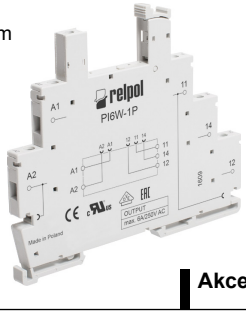

Schemat połączeń

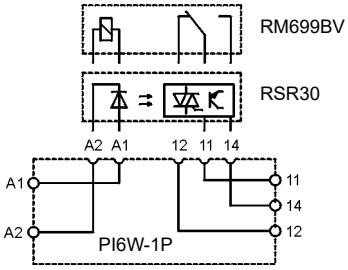

Wymiary

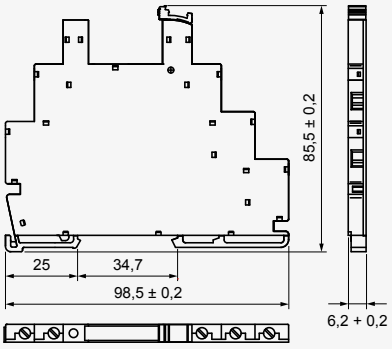

Akcesoria



ZG20



PI6W-1246

❽ Dla RUC faston 4,8 x 0,5 oraz RUC-M, z gniazdem GUC11S-V0, występuje ograniczenie maksymalnych napięć zestyków oraz napięć cewek przekaźników do 250 V AC / DC. ❾ Przekaźniki półprzewodnikowe typu **RSR30** - patrz www.relpol.com.pl

ŚRODKI OSTROŻNOŚCI:
1. Należy upewnić się, że parametry produktu opisane w jego specyfikacji zapewniają margines bezpieczeństwa dla prawidłowej pracy urządzenia lub systemu oraz bezwzględnie unikać użytkowania, które przekracza parametry produktu. **2.** Nigdy nie dotykać części urządzenia produktu znajdującego się pod napięciem. **3.** Należy upewnić się, że produkt podłączony jest prawidłowo. Nieprawidłowe podłączenie może spowodować złe działanie, nadmierne przegrzewanie oraz ryzyko powstania ognia. **4.** Jeśli istnieje ryzyko, że wadliwa praca produktu mogłaby spowodować dotkliwe straty materialne lub zagrażać zdrowiu i życiu ludzi lub zwierząt, należy konstruować urządzenia lub systemy tak, aby wyposażone były w podwójny system bezpieczeństwa, gwarantujący niezawodną pracę.

Przekaźniki miniaturowe

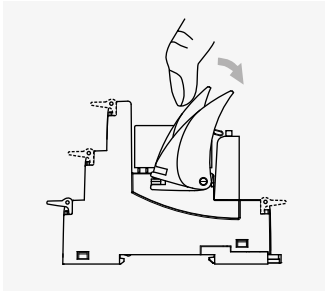

Sposób wyjmowania przekaźnika z gniazda przy pomocy obejmy wyrzutnikowej

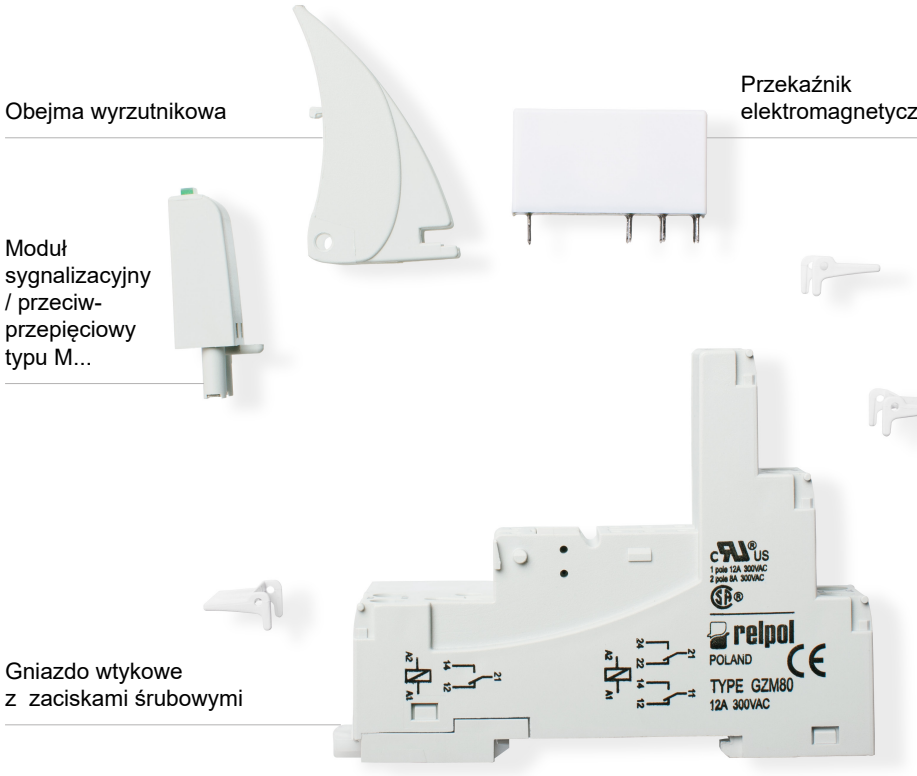

Przekaźniki przemysłowe - miniaturowe

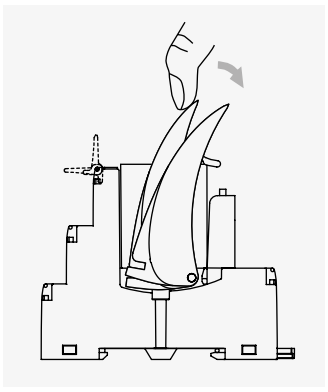

Sposób wyjmowania przekaźnika z gniazda przy pomocy obejmy wyrzutnikowej

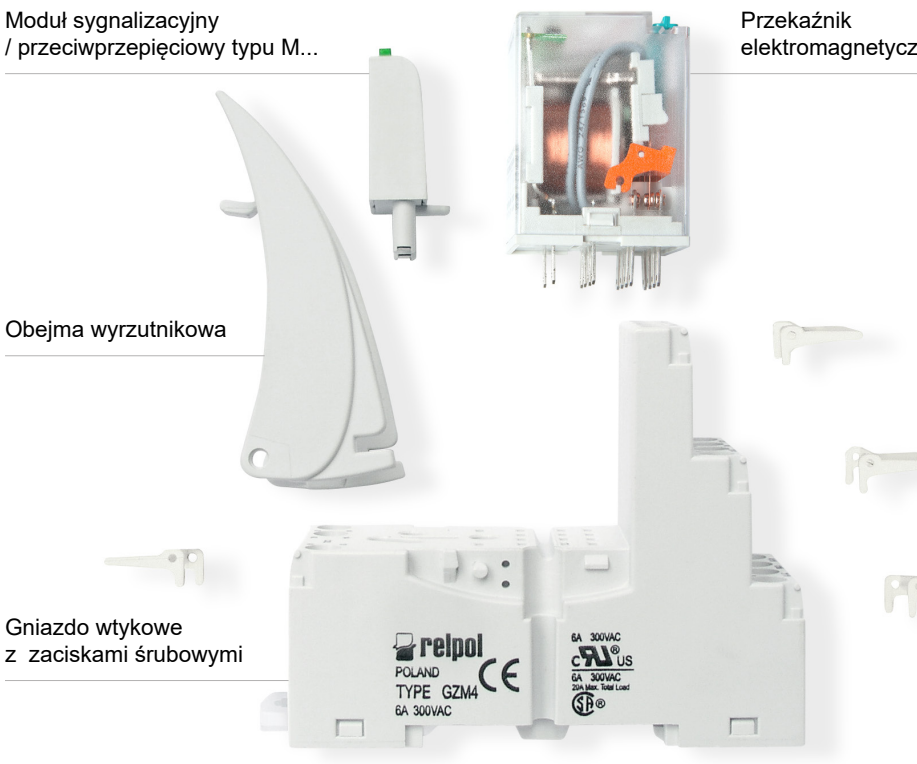

11.07.2018

Dział Sprzedaży tel. +48 68 47 90 822, 850 • e-mail: sprzedaz@relpol.com.pl

Do gniazd typu:
GZT80, GZM80, GZS80, GZMB80, GZT92, GZM92, GZS92, ES 32, GZT2, GZM2, GZMB2, GZT3, GZM3, GZT4, GZM4, GZMB4

Moduły typu M... są połączone równolegle z cewką przekaźnika.
Polaryzacja P: -A1/+A2. Polaryzacja N: +A1/-A2.

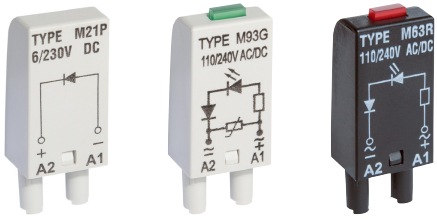

Moduły typu M...	Schemat	Napięcie	Typ modułu ❶ ❷
Moduł D (polaryzacja P) Ogranicza przepięcia na cewkach DC.	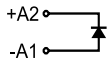	6/230 V DC	M21P
Moduł D (polaryzacja N) Ogranicza przepięcia na cewkach DC.	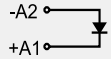	6/230 V DC	M21N
Moduł LD (polaryzacja P) Ogranicza przepięcia na cewkach DC. Sygnalizuje obecność napięcia na cewce.	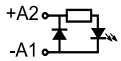	6/24 V DC 24/60 V DC 110/230 V DC	M31R, M31G M32R, M32G M33R, M33G
Moduł LD (polaryzacja N) Ogranicza przepięcia na cewkach DC. Sygnalizuje obecność napięcia na cewce.	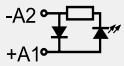	6/24 V DC 24/60 V DC 110/230 V DC	M41R, M41G M42R, M42G M43R, M43G
Moduł RC Zabezpiecza przed zakłóceniem EMC. Ogranicza przepięcia.	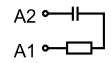	6/24 V AC/DC 24/60 V AC/DC 110/240 V AC/DC	M51 M52 M53
Moduł L Sygnalizuje obecność napięcia na cewce.	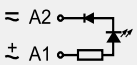	6/24 V AC/DC 24/60 V AC/DC 110/240 V AC/DC	M61R, M61G M62R, M62G M63R, M63G
Moduł LV Ogranicza przepięcia na cewkach AC i DC. Sygnalizuje obecność napięcia na cewce.	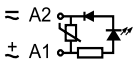	6/24 V AC/DC 24/60 V AC/DC 110/240 V AC/DC	M91R, M91G M92R, M92G M93R, M93G
Moduł V Ogranicza przepięcia na cewkach AC. Bez sygnalizacji.	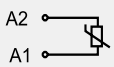	6/24 V AC 110/130 V AC 220/240 V AC	M71 M72 M73
Moduł R Ogranicza szkodliwe napięcia na cewkach AC indukowane w długich liniach, powodujące niepożądane zadziałania przekaźnika.	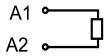	110/240 V AC	M103

❶ **M...R** - LED czerwona, **M...G** - LED zielona
❷ Przy zamawianiu modułów należy wskazać ich kolor: szary lub czarny.

MODUŁY typu M...



LED czerwona – M...R



LED zielona – M...G

11.07.2018

Dział Sprzedaży tel. +48 68 47 90 822, 850 • e-mail: sprzedaz@relpol.com.pl



PI85-...-MS-...
(RM85 + GZM80)

ZGGZ80

ZGGZ80 do:

Gniazda wtykowe	Przekaźniki do gniazd wtykowych	Przekaźniki interfejsowe ❸
GZT80	RM84, RM85, RM85 inrush, RM85 105 °C sensitive, RM87L ❹, RM87P ❹, RM87N ❹	PI84-...-TS-... (RM84 + GZT80)
GZM80		PI84-...-MS-... (RM84 + GZM80)
GZS80		PI85-...-TS-... (RM85 + GZT80)
GZT92		(RM85 inrush + GZT80)
GZM92		PI85-...-MS-... (RM85 + GZM80)
GZS92		
ES 32	RM96 1P	

❸ Przekaźnik interfejsowy **PI84** (**PI85**) oferowany jest jako **zestaw**: przekaźnik elektromagnetyczny **RM84** (**RM85**) + gniazdo wtykowe **GZT80** lub **GZM80** + moduł sygnalizacyjny / przeciwprzepięciowy **typu M..** + obejma wyrzutnikowa **GZT80-0040** + płytka do opisu **GZT80-0035**. ❹ Również wykonania RM87. sensitive

Złącze grzebieniowe ZGGZ80

- przeznaczone do współpracy z gniazdami wtykowymi przekaźników miniaturowych oraz z przekaźnikami interfejsowymi PI84 i PI85, które wyposażone są w zaciski śrubowe; gniazda i przekaźniki montowane są na szynie 35 mm, zgodnej z normą PN-EN 60715,
- mostkuje wspólne sygnały wejść (zaciski cewki A1 lub A2) albo wyjść - patrz foto u góry,
- maksymalny dopuszczalny prąd wynosi 10 A / 250 V AC,
- możliwość połączenia 8 gniazd lub przekaźników,
- kolory złącz: **ZGGZ80-1** szary, **ZGGZ80-2** czarny.

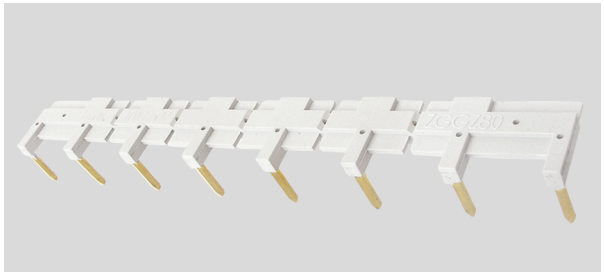

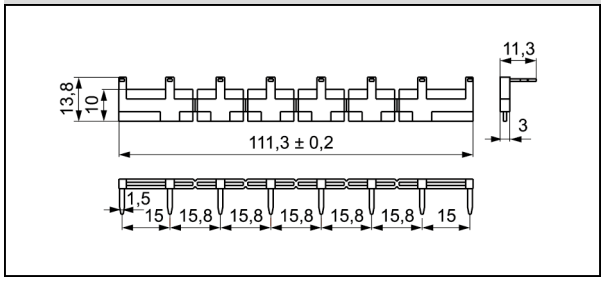

11.07.2018

Dział Sprzedaży tel. +48 68 47 90 822, 850 • e-mail: sprzedaz@relpol.com.pl

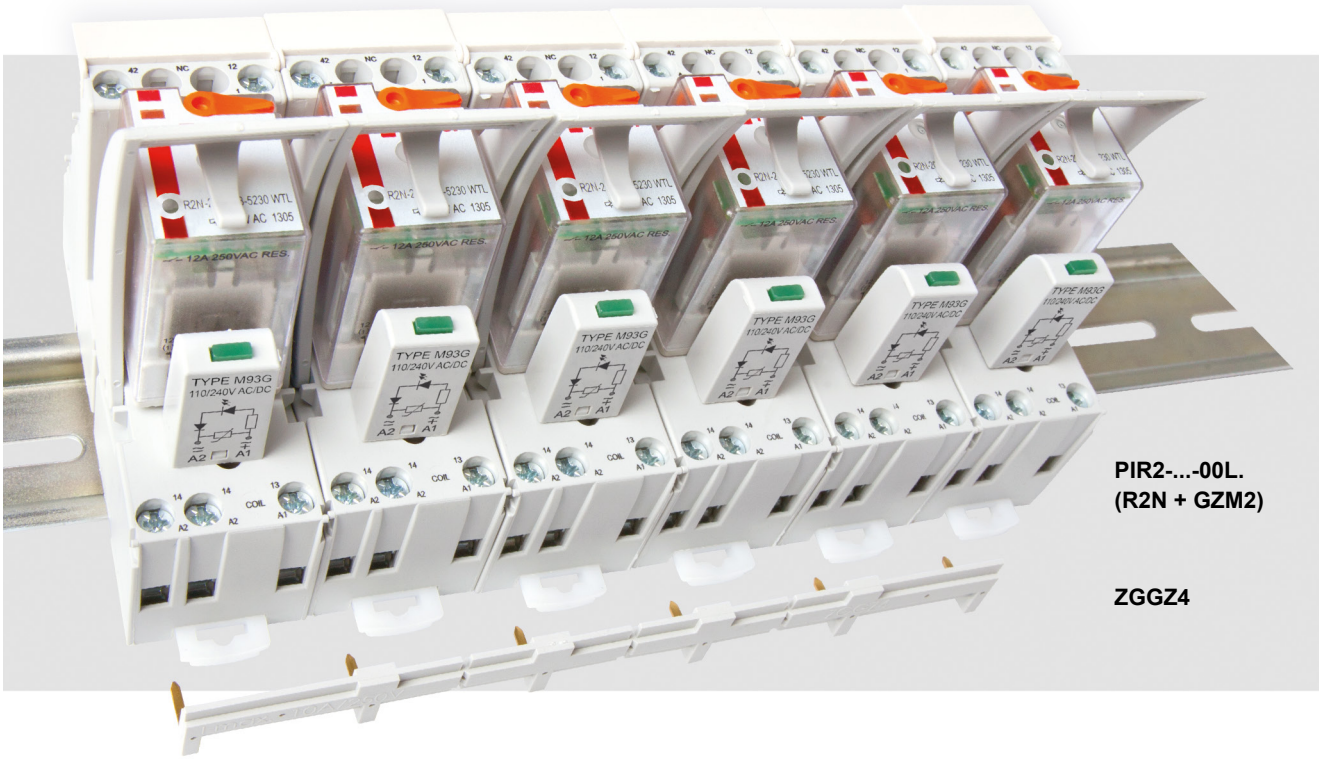

ZGGZ4 do:

Gniazda wtykowe	Przekaźniki do gniazd wtykowych	Przekaźniki interfejsowe ❺
GZM2	R2N	PIR2-...-00L. (R2N + GZM2)
GZT2		
GZM3	R3N	PIR3-...-00L. (R3N + GZM3)
GZT3		
GZM4	R4N	PIR4-...-00L. (R4N + GZM4)
GZT4		

❺ Przekaźnik interfejsowy **PIR2** (**PIR3**, **PIR4**) oferowany jest jako **zestaw**: przekaźnik elektromagnetyczny **R2N** (**R3N**, **R4N**) + gniazdo wtykowe **GZM2** (**GZM3**, **GZM4**) + moduł sygnalizacyjny / przeciwprzepięciowy **typu M..** + obejma wyrzutnikowa **GZT4-0040** + płytka do opisu **GZT4-0035**.

Złącze grzebieniowe ZGGZ4

- przeznaczone do współpracy z gniazdami wtykowymi przekaźników przemysłowych - miniaturowych oraz z przekaźnikami interfejsowymi PIR2, PIR3 i PIR4, które wyposażone są w zaciski śrubowe; gniazda i przekaźniki montowane są na szynie 35 mm, zgodnej z normą PN-EN 60715,
- mostkuje wspólne sygnały wejść (zaciski cewki A1 lub A2) albo wyjść - patrz foto u góry,
- maksymalny dopuszczalny prąd wynosi 10 A / 250 V AC,
- możliwość połączenia 6 gniazd lub przekaźników,
- kolory złącz: **ZGGZ4-1** szary, **ZGGZ4-2** czarny.

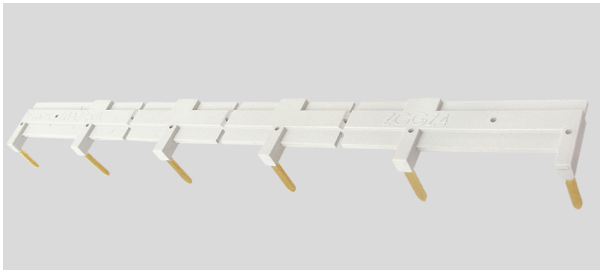

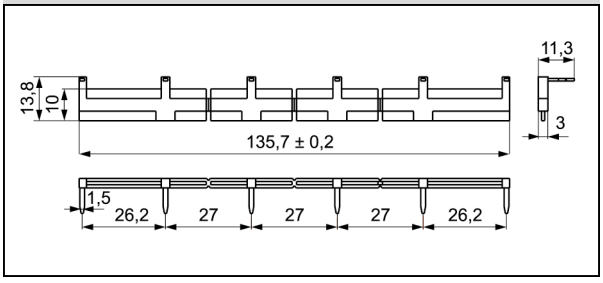

11.07.2018

Dział Sprzedaży tel. +48 68 47 90 822, 850 • e-mail: sprzedaz@relpol.com.pl

Przekaźniki przemysłowe do gniazd wtykowych: R2N, R3N, R4N, R15 - 2P ❼, R15 - 3P ❼ **standardowo posiadają wyposażenie WT** (**W** - wskaźnik zadziałania, mechaniczny + **T** - przycisk testujący, czołowy z funkcją blokowania styków). **Szczegółowe informacje** o wyposażeniu dodatkowym poszczególnych przekaźników znajdują się w kartach katalogowych na stronie z „Oznaczenia kodowe do zamówień".

Uwaga:
W trakcie pracy przekaźnika przycisk testujący typu **T** nagrzewa się. Aby ręcznie naciskać przycisk testujący, należy wcześniej wyłączyć napięcie zasilania przekaźnika i odczekać chwilę do ostudzenia przycisku (lub naciskać przycisk bez zwłoki, przy użyciu rękawicy ochronnej albo izolowanego narzędzia). Przycisk należy naciskać płynnie i szybko. Zamknięcie zestyków zwiernych przyciskiem trwa przez czas jego przyciśnięcia. Puszczenie przycisku otwiera zestyki zwierne. Zamknięcie zestyków zwiernych można zrealizować wykorzystując funkcję blokowania, jaką ma przycisk, poprzez jego obrót o 90°. Cofnięcie obrotu przycisku otwiera zestyki zwierne.

Typ ❻	Opis	Do przekaźników przemysłowych
W	wskaźnik zadziałania, mechaniczny	R2N, R3N, R4N, (R15 - 2P, 3P ❼)
T	przycisk testujący, czołowy z funkcją blokowania styków, pomarańczowy - cewki AC, morski - cewki DC	R2N, R3N, R4N, (R15 - 2P, 3P ❼)
L	wskaźnik zadziałania, świetlny (dioda LED), umieszczony wewnątrz przekaźnika	R2N, R3N, R4N, RY2, (R15 - 2P, 3P, 4P ❼) RUC, RUC-M
D	element tłumiący przepięcia (dioda) - tylko dla cewek DC	R2N, R3N, R4N, RY2, (R15 - 2P, 3P, 4P ❼)
V	element tłumiący przepięcia (warystor) - tylko dla cewek AC	(R15 - 2P, 3P ❼)
K	przycisk testujący bez funkcji blokowania	(R15 - 4P ❼), RUC

❻ Dostępne kombinacje:
WT, WTL, WTD, WTLD - w przekaźnikach R2N, R3N, R4N do gniazd wtykowych
L, D, LD - w przekaźnikach RY2 do gniazd wtykowych
WT, WTL, WTD, WTLD, WTV, WTLV - w przekaźnikach R15 - 2P, 3P do gniazd wtykowych
K, L, D, KL, KD, LD, KLD - w przekaźnikach R15 - 4P do gniazd wtykowych
K, L, KL - w przekaźnikach RUC
L - w przekaźnikach RUC-M
❼ Wykonania napięciowe, w obudowach

Przyciski testujące typu T R2N, R3N, R4N



Przyciski testujące typu T R15 - 2P, 3P



11.07.2018

Dział Sprzedaży tel. +48 68 47 90 822, 850 • e-mail: sprzedaz@relpol.com.pl

Przyciski testujące bez funkcji blokowania styków polecane są do przekaźników R2N...WT, R3N...WT, R4N...WT, R15...WT 2P, R15...WT 3P, w których **wyklucza się możliwość trwałego blokowania styków.** Ręcznie naciskając na przycisk, możemy wprowadzić przekaźnik w stan zadziałania. Po odjęciu siły naciskającej styki powracają w położenie początkowe. Czynności wykonywane są przy braku napięcia na cewce przekaźnika ⑧.

Przycisk **R4P-0001** lub **R15-M404** może być założony przez Klienta do przekaźnika po wcześniejszym usunięciu przycisku typu **T**. Operacja usunięcia przycisku typu **T** jest bardzo prosta i polega na podważeniu wkrętakiem tego przycisku aż do wysunięcia go z obudowy (patrz foto 1). Następnie w to miejsce należy włożyć przycisk **R4P-0001** lub **R15-M404** (patrz foto 2).

⑧ W trakcie pracy przekaźnika przycisk testujący nagrzewa się. Aby ręcznie naciskać przycisk testujący, należy wcześniej wyłączyć napięcie zasilania przekaźnika i odczekać chwilę do ostudzenia przycisku (lub naciskać przycisk bez zwłoki, przy użyciu rękawicy ochronnej albo izolowanego narzędzia). Przycisk należy naciskać płynnie i szybko.

foto 1



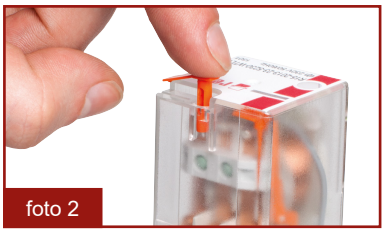

foto 2

Wymiary - przycisk testujący **R4P-0001**
do **R2N...WT, R3N...WT, R4N...WT**

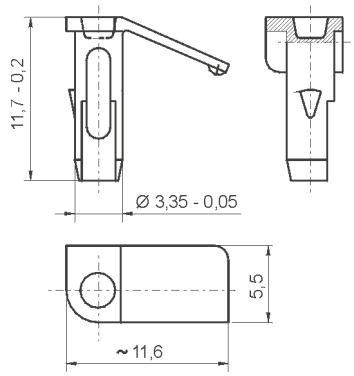

Typy przycisków:
R4P-0001-A - kolor pomarańczowy (cewki AC)
R4P-0001-D - kolor morski (cewki DC)

Wymiary - przycisk testujący **R15-M404**
do **R15...WT 2P, R15...WT 3P**

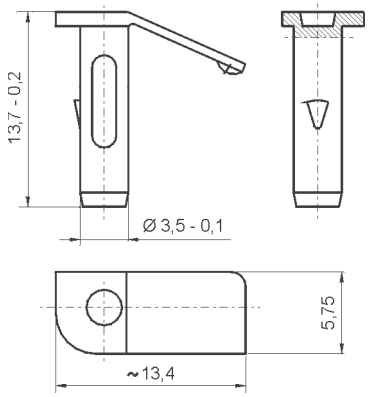

Typy przycisków:
R15-M404-A - kolor pomarańczowy (cewki AC)
R15-M404-D - kolor morski (cewki DC)

Zaślepki R4W-0003 lub **R15-M203** zastępują przycisk typu **T** w przekaźnikach ze standardowym wyposażeniem WT i **eliminują funkcję testowania i blokowania styków**. Zamawiane oddzielnie i samodzielnie wymieniane przez Klienta. Sposób wymiany - patrz przyciski testujące bez funkcji blokowania styków.

Wymiary - zaślepka **R4W-0003**
do **R2N...WT, R3N...WT, R4N...WT**

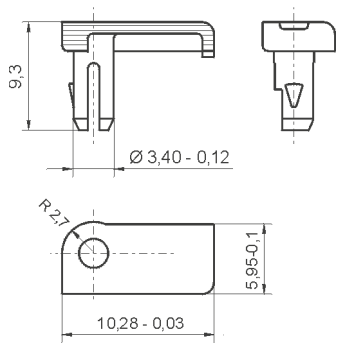

Typy zaślepek:
R4W-0003-A - kolor pomarańczowy (cewki AC)
R4W-0003-D - kolor morski (cewki DC)

Wymiary - zaślepka **R15-M203**
do **R15...WT 2P, R15...WT 3P**

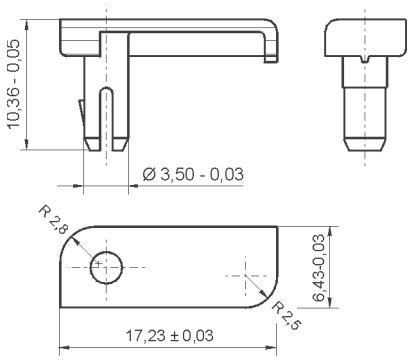

Typy zaślepek:
R15-M203-A - kolor pomarańczowy (cewki AC)
R15-M203-D - kolor morski (cewki DC)